"High Frequency Ceramic Solutions"

2.45 GHz Filter Balun, conjugate match to BC03 & BC04 BGA/CSP and MTK 6611/6612 chipsets **P/N 2450FB15M0001**

Detail Specification: 05/05/2012

General Specifications

Part Number	2450FB15M0001
Frequency (MHz)	2400~2500
Unbalanced Impedence	50 Ω
Balanced Impedence	Conjugate match to BC03, BC04 BGA/CSP and MTK 6611/6612 chipsets
Insertion Loss	3.0 dB max.
Return Loss	9.5 dB min.
Phase Difference	180° ± 15
Amplitude Difference	2.0 dB max.

Attenuation (dB)	40 min.@ 880~960MHz
	35 min.@1710~1880 MHz
	25 min.@1880~1990MHz
	35 min.@4800~5000MHz
	25 min.@7200~7500MHz
Operating Temperature	-40 to +85 °C
Recommended Storage Conditions	+5 to +35°C, Humidity: 45-75%RH, 18 mos. Max
Input Power	1 Watt max.
Reel Quantity	4,000

Mechanical Dimensions

	In	mm
L	0.079 ± 0.008	2.00 ± 0.20
W	0.049 ± 0.008	1.25 ± 0.20
T	0.028 ± 0.004	0.70 ± 0.10
a	0.012 ± 0.004	0.30 ± 0.10
b	0.008 ± 0.004	0.20 ± 0.10
c	0.012 +.004/-.008	0.30 +0.1/-0.2
g	0.014 ± 0.004	0.35 ± 0.10
p	0.026 ± 0.002	0.65 ± 0.05

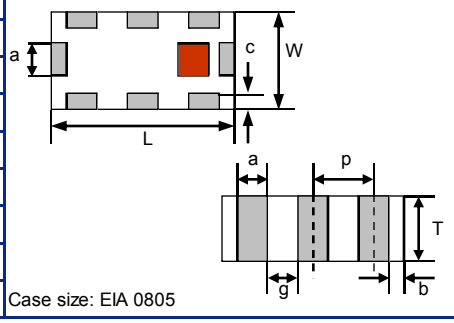

Case size: EIA 0805

Terminal Configuration

No.	Function
1	Unbalanced Port
2	NC or DC Feed
3	NC
4	GND
5	Balanced Port
6	GND
7	Balanced Port
8	GND

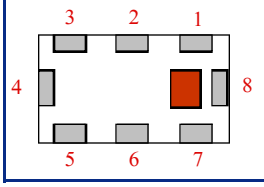

Mounting Considerations

* Line width should be designed to match 50 Ω characteristic impedance, depending on PCB material and thickness.

** By-pass capacitor should be connected when feeding DC power

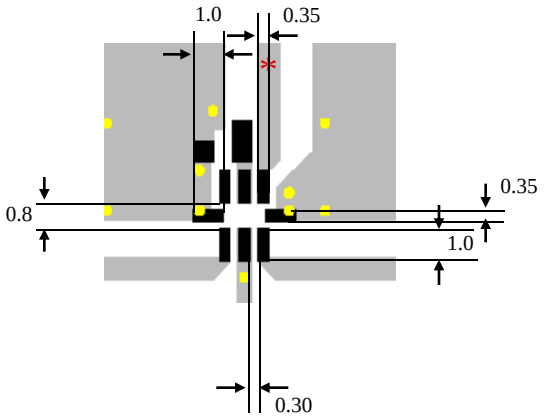

Solder Resist

Land

Through-hole (ϕ 0.3)

Units: mm

Johanson Technology, Inc. reserves the right to make design changes without notice.
All sales are subject to Johanson Technology, Inc. terms and conditions.

JOHANSON TECHNOLOGY

www.johansontechnology.com

4001 Calle Tecate • Camarillo, CA 93012 • TEL 805.389.1166 FAX 805.389.1821

2012 Johanson Technology, Inc. All Rights Reserved

2.45 GHz Filter Balun, conjugate match to BC03 & BC04 BGA/CSP and MTK 6611/6612 chipsets **P/N 2450FB15M0001**

Detail Specification: 05/05/2012

Technical Note for DC Feed

To avoid RF signal coupled to VCO via DC line, it is better to have larger spacing between RF and DC lines

1. Keep the same width and length for these two lines, and the length should be designed to be less than 1.0mm.
2. Line impedances are about 40~60 ohms.

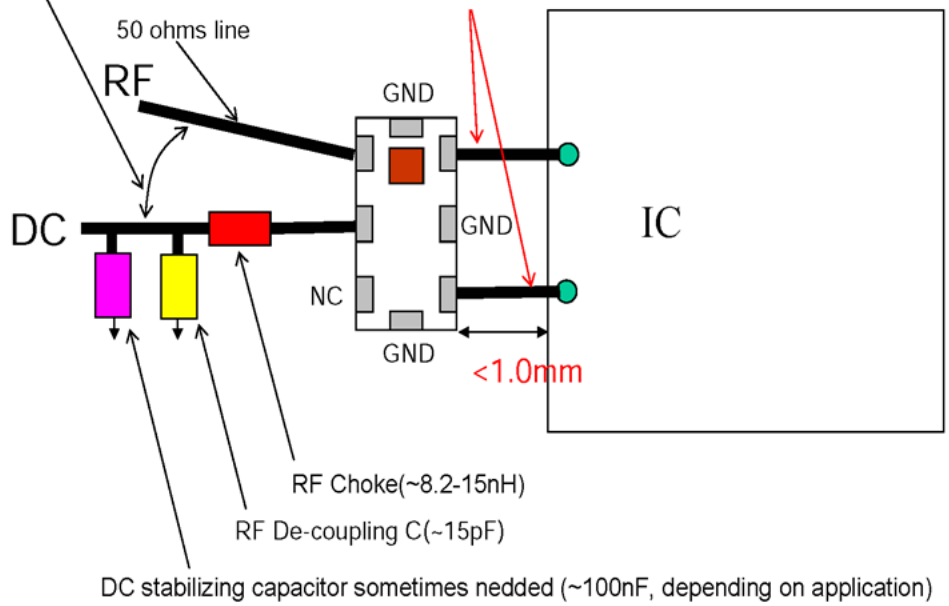

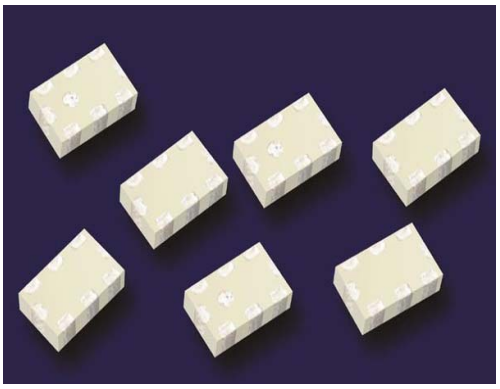

Johanson Technology, Inc. reserves the right to make design changes without notice.
All sales are subject to Johanson Technology, Inc. terms and conditions.

JOHANSON TECHNOLOGY
www.johansontechnology.com
4001 Calle Tecate • Camarillo, CA 93012 • TEL 805.389.1166 FAX 805.389.1821

2009 Johanson Technology, Inc. All Rights Reserved

2.45 GHz Filter Balun, conjugate match to BC03 & BC04 BGA/CSP and MTK 6611/6612 chipsets **P/N 2450FB15M0001**

Detail Specification: 05/05/2012

Typical Electrical Performance (T=25°C)

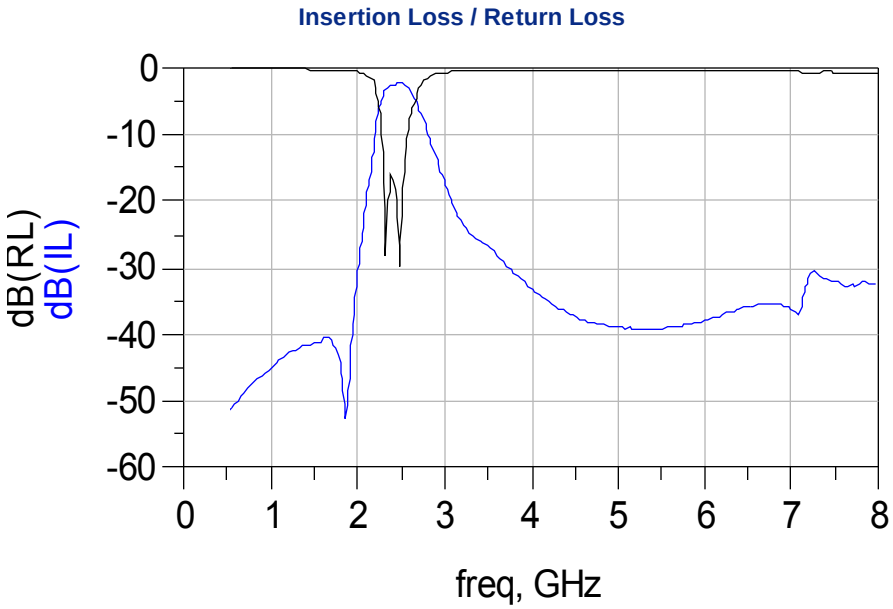

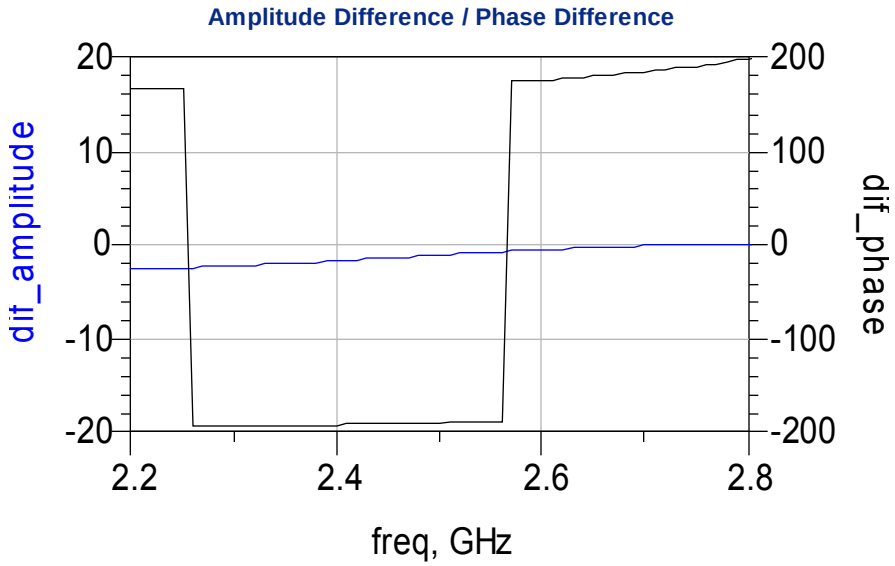

Johanson Technology, Inc. reserves the right to make design changes without notice.
All sales are subject to Johanson Technology, Inc. terms and conditions.

JOHANSON TECHNOLOGY
www.johansontechnology.com
4001 Calle Tecate • Camarillo, CA 93012 • TEL 805.389.1166 FAX 805.389.1821

2009 Johanson Technology, Inc. All Rights Reserved

ООО «ЛайфЭлектроникс» “LifeElectronics” LLC

ИНН 7805602321 КПП 780501001 Р/С 40702810122510004610 ФАКБ "АБСОЛЮТ БАНК" (ЗАО) в г.Санкт-Петербурге К/С 30101810900000000703 БИК 044030703

Компания «Life Electronics» занимается поставками электронных компонентов импортного и отечественного производства от производителей и со складов крупных дистрибьюторов Европы, Америки и Азии.

С конца 2013 года компания активно расширяет линейку поставок компонентов по направлению коаксиальный кабель, кварцевые генераторы и конденсаторы (керамические, пленочные, электролитические), за счёт заключения дистрибьюторских договоров

Мы предлагаем:

- *Конкурентоспособные цены и скидки постоянным клиентам.*
- *Специальные условия для постоянных клиентов.*
- *Подбор аналогов.*
- *Поставку компонентов в любых объемах, удовлетворяющих вашим потребностям.*

- *Приемлемые сроки поставки, возможна ускоренная поставка.*
- *Доставку товара в любую точку России и стран СНГ.*
- *Комплексную поставку.*
- *Работу по проектам и поставку образцов.*
- *Формирование склада под заказчика.*

- *Сертификаты соответствия на поставляемую продукцию (по желанию клиента).*
- *Тестирование поставляемой продукции.*
- *Поставку компонентов, требующих военную и космическую приемку.*
- *Входной контроль качества.*
- *Наличие сертификата ISO.*

В составе нашей компании организован Конструкторский отдел, призванный помогать разработчикам, и инженерам.

Конструкторский отдел помогает осуществить:

- *Регистрацию проекта у производителя компонентов.*
- *Техническую поддержку проекта.*
- *Защиту от снятия компонента с производства.*
- *Оценку стоимости проекта по компонентам.*
- *Изготовление тестовой платы монтаж и пусконаладочные работы.*

Тел: +7 (812) 336 43 04 (многоканальный)
Email: org@lifeelectronics.ru

www.lifeelectronics.ru