THIS DRAWING IS UNPUBLISHED.
VERTRAULICHE UNVEROEFFENTLICHTE ZEICHNUNG
© COPYRIGHT 2011 -
RELEASED FOR PUBLICATION - 2011.
FREI FUER VEROEFFENTLICHUNG.
ALL RIGHTS RESERVED.
ALLE RECHTE VORBEHALTEN.

MATED WITH:
PASSEND ZU:
1355154

| LOC | DIST |
|---|---|
| A1 | - |

PROJEKT NR.: A99-52188

REVISIONS
AENDERUNGEN

| P | LTR | DESCRIPTION BESCHREIBUNG | DATE | DWN | APVD |
|---|---|---|---|---|---|
| | A2 | REVISED PER ECO-11-005150 | 21MAR11 | RK | HMR |
| | A3 | ECR-12-006896 | 19APR12 | VP | BF |

(SHOWN WITHOUT LEVER/ohne Hebel dargestellt)

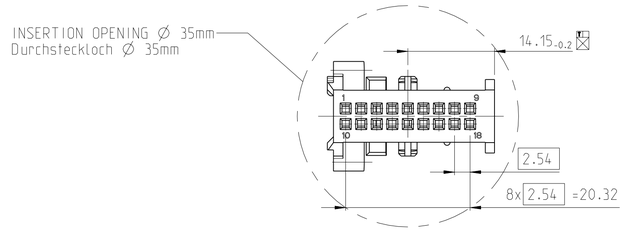


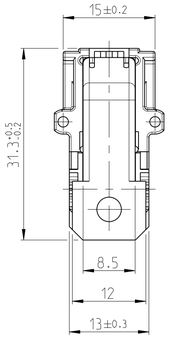


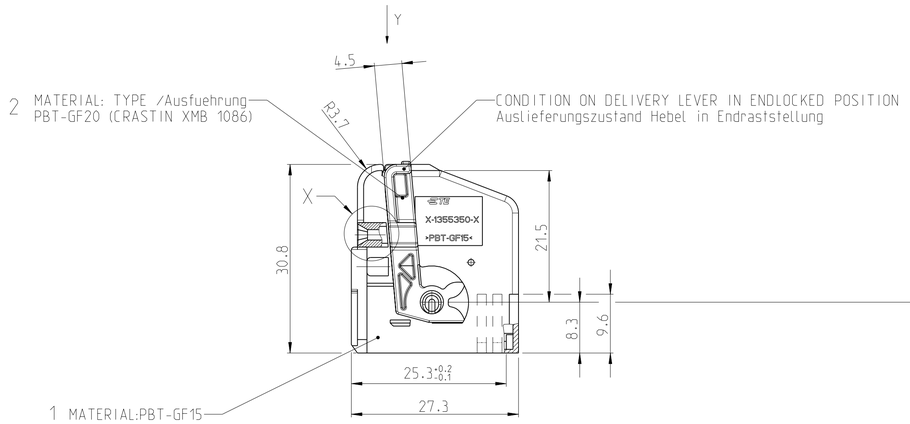


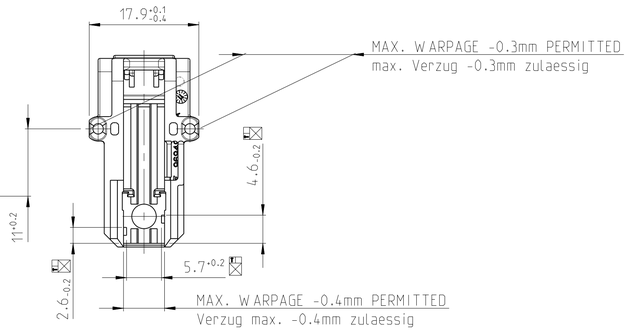


CODINGS
Kodierungen
1:1

A=III-VI

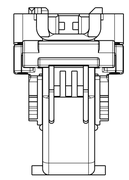

B=II-V

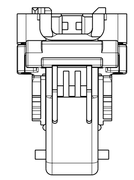

C=I-IV

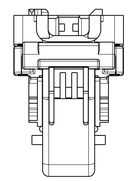

D=II-VI

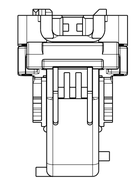

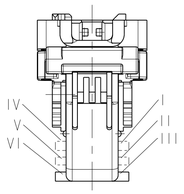


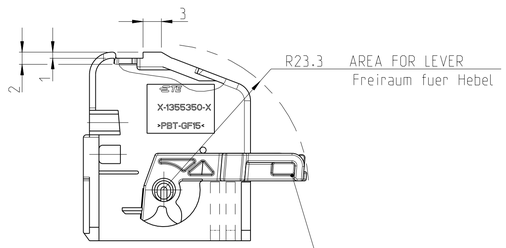


Y 5:1

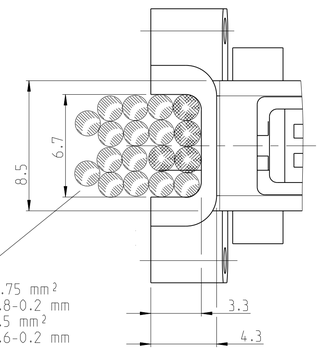


MAX. USE WITH:/ max.Belegung mit:

4 x WIRE/Leitung: 0.75 mm²
Aussendurchmesser/OUTSIDE DIAMETER 1.8-0.2 mm
14 x WIRE/Leitung: 0.5 mm²
Aussendurchmesser/OUTSIDE DIAMETER 1.6-0.2 mm

X
5:1

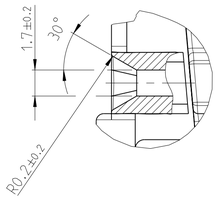


NOTES
Bemerkungen

1. ONLY THE GERMAN-LANGUAGE VERSION SHALL BE BINDING
   Massgebend ist der deutsche Text
2. PRODUCT SPECIFICATION: 108-18157-0
   PRODUCT SPEZIFIKATION: 108-18157-0
3. DETAILS OF DESIGN ARE LEFT TO MANUFACTURER
   Einzelheiten der Ausfuerung bleiben dem Hersteller ueberlassen

1- -1 AS SHOWN
wie gezeichnet

AREA FOR LEVER IN PRELOCKED POSITION AT SHROUDED CONNECTION

Freiraum fuer Hebel in Varraststellung am Geraeteanschluss

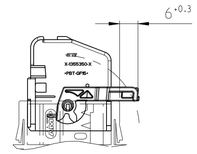


AREA FOR LEVER IN ENDLOCKED POSITION AT SHROUDED CONNECTION

Freiraum fuer Hebel in Endraststellung am Geraeteanschluss

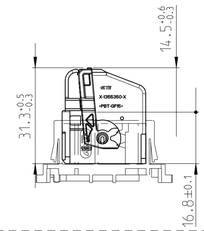


1:1

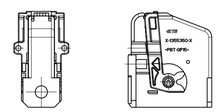

| NOT TOOLED | 4-1355350-1 | A | D=II-VI | 2 | 1 | Hebel/LEVER | BLACK/schwarz | 3.2 | - | 4-1355154-1 | - | 1355348-1 |
|---|---|---|---|---|---|---|---|---|---|---|---|---|
| | | | | 1 | 1 | Abdeckkappe/SHIELD | BORDEAUX-VIOLETT | | | | | |
| NOT TOOLED | 3-1355350-1 | A | C=I-IV | 2 | 1 | Hebel/LEVER | BLACK/schwarz | 3.2 | - | 3-1355154-1 | | |
| | | | | 1 | 1 | Abdeckkappe/SHIELD | BLUE/blau | | | | | |
| - | 2-1355350-1 | A | B=II-V | 2 | 1 | Hebel/LEVER | BLACK/schwarz | 3.2 | - | 2-1355154-1 | | |
| | | | | 1 | 1 | Abdeckkappe/SHIELD | NATURAL/natur | | | | | |
| - | 1-1355350-1 | A | A=III-VI | 2 | 1 | Hebel/LEVER | BLACK/schwarz | 3.2 | - | 1-1355154-1 | | |
| | | | | 1 | 1 | Abdeckkappe/SHIELD | BLACK/schwarz | | | | | |
| REMARKS | ORDER NO. BESTELL-NR | REV. | COD. KOD. | POS. | STK. QTY. | BENENNUNG DESCRIPTION | SURFACE OBERFLAECHE / COLOUR/FARBE | GRAMM WEIGHT GEWICHT | SUITABLE FOR:/PASSEND ZU: PIN HEADER/Stiftwanne (FAB-Nr.:389 121.1) | PART NO. | SUITABLE FOR:/PASSEND ZU: RECEPTACLE HSG./Buchsengeh. | PART NO. |

4805 (3/11)

TOLERANCING ISO 8015
TOLERIERUNG ISO 8015

TOLERANCES UNLESS OTHERWISE SPECIFIED ACC. TO DIN 16901-N40 CENTRIC TO NOMINAL DIMENSION. EDITION 1982-11 SHALL APPLY.
Freimasstoleranzen nach DIN 16901-N40. Es gilt die Ausgabe 1982-11.

THIS DRAWING IS A CONTROLLED DOCUMENT.

DIMENSIONING AND TOLERANCING PER GPS (ISO STANDARDS)

DIMENSIONS: MASSEINHEITEN: mm

TOLERANCES UNLESS OTHERWISE SPECIFIED ALLGEMEINTOLERANZEN
0 PLC ±
1 PLC ±
2 PLC ±
3 PLC ±
4 PLC ±
ANGLES/WINKEL: ±1°

MATERIAL: -
FINISH/OBERFLAECHE/FARBE: -

| | | |
|---|---|---|
| DWN | O.Frank | 31JAN00 |
| CHK | B.Fieberling | 31JAN00 |
| APVD | - | |
| PRODUCT SPEC PRODUKTSPEZ. | | |
| APPLICATION SPEC VERARBEITUNGSSPEZ. | | |
| WEIGHT GEWICHT | - | |

TE Connectivity

NAME: MICRO QUADLOCK SYSTEM SHIELD FOR REC. HOUSING, 18POSN.ASSY
Micro Quadlock System. Abdeckkappe fuer r buchsengeh..18 pol.

| SIZE | CAGE CODE | DRAWING NO ZEICHNUNGS-NR. | RESTRICTED TO NUR FUER |
|---|---|---|---|
| A1 | 00779 | C-1355350 | - |

CUSTOMER DRAWING /KUNDENZEICHNUNG | SCALE MASSSTAB 2:1 | SHEET BLATT 1 OF VON 1 | REV A3

Pro/ENGINEER DRAWING

ООО «ЛайфЭлектроникс» “LifeElectronics” LLC

ИНН 7805602321 КПП 780501001 Р/С 40702810122510004610 ФАКБ "АБСОЛЮТ БАНК" (ЗАО) в г.Санкт-Петербурге К/С 30101810900000000703 БИК 044030703

*Компания «Life Electronics» занимается поставками электронных компонентов импортного и отечественного производства от производителей и со складов крупных дистрибьюторов Европы, Америки и Азии.*

*С конца 2013 года компания активно расширяет линейку поставок компонентов по направлению коаксиальный кабель, кварцевые генераторы и конденсаторы (керамические, пленочные, электролитические), за счёт заключения дистрибьюторских договоров*

*Мы предлагаем:*

- *Конкурентоспособные цены и скидки постоянным клиентам.*
- *Специальные условия для постоянных клиентов.*
- *Подбор аналогов.*
- *Поставку компонентов в любых объемах, удовлетворяющих вашим потребностям.*

- *Приемлемые сроки поставки, возможна ускоренная поставка.*
- *Доставку товара в любую точку России и стран СНГ.*
- *Комплексную поставку.*
- *Работу по проектам и поставку образцов.*
- *Формирование склада под заказчика.*

- *Сертификаты соответствия на поставляемую продукцию (по желанию клиента).*
- *Тестирование поставляемой продукции.*
- *Поставку компонентов, требующих военную и космическую приемку.*
- *Входной контроль качества.*
- *Наличие сертификата ISO.*

*В составе нашей компании организован Конструкторский отдел, призванный помогать разработчикам, и инженерам.*

*Конструкторский отдел помогает осуществить:*

- *Регистрацию проекта у производителя компонентов.*
- *Техническую поддержку проекта.*
- *Защиту от снятия компонента с производства.*
- *Оценку стоимости проекта по компонентам.*
- *Изготовление тестовой платы монтаж и пусконаладочные работы.*

*Тел: +7 (812) 336 43 04 (многоканальный)*
*Email: org@lifeelectronics.ru*

***www.lifeelectronics.ru***