THIS DRAWING IS UNPUBLISHED. RELEASED FOR PUBLICATION - ,- .
© COPYRIGHT - By - ALL RIGHTS RESERVED.

LOC	DIST
AD	00

REVISIONS

P	LTR	DESCRIPTION	DATE	DWN	APVD
	K2	REVISED PER ECO-11-004587	11MAR11	RK	HMR

1. THE NOTED DIMENSION APPLIES AT THE INTERSECTION OF THE POST AND HOUSING
2. POINT OF MEASUREMENT FOR PLATING THICKNESS.
3. PACKAGED IN SINGLE TUBES
4. POSTS: .000030 GOLD IN CONTACT AREA .000100–.000200 MATTE TIN LEAD ON SOLDER TAIL, ALL OVER .000050 NICKEL
5. POSTS: .000030 GOLD IN CONTACT AREA .000100–.000200 MATTE TIN ON SOLDER TAIL, ALL OVER .000050 NICKEL
6. OBSOLETE PARTS: OBSOLETE CIS STREAMLINING PER D.RENAUD/D.SINISI

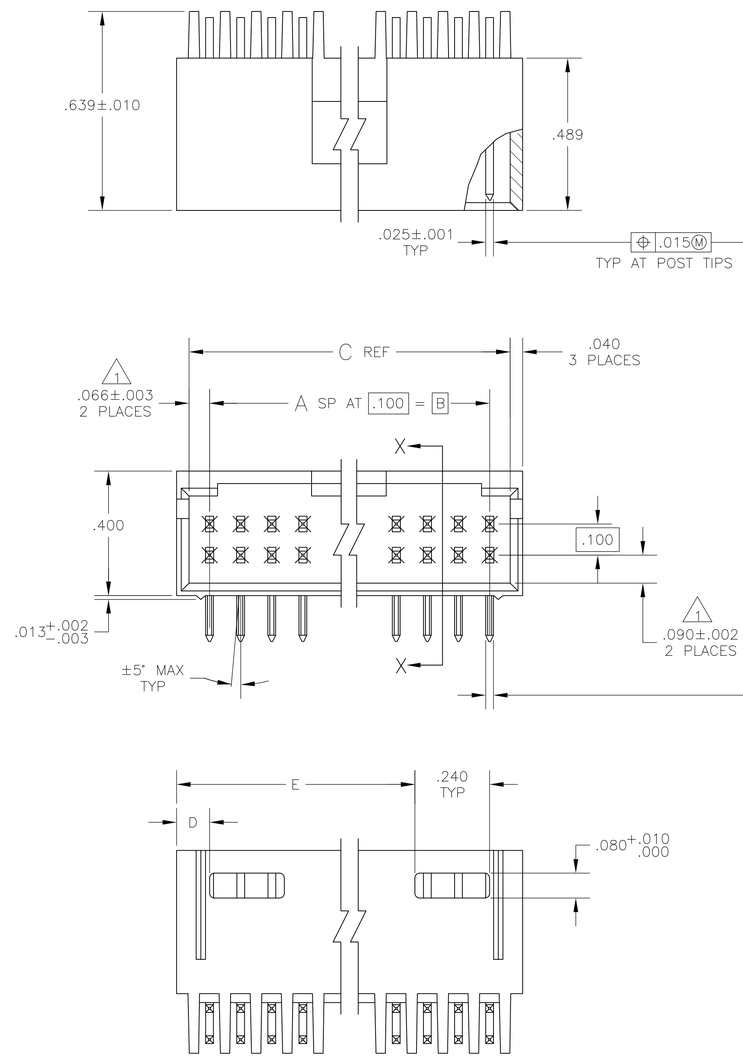

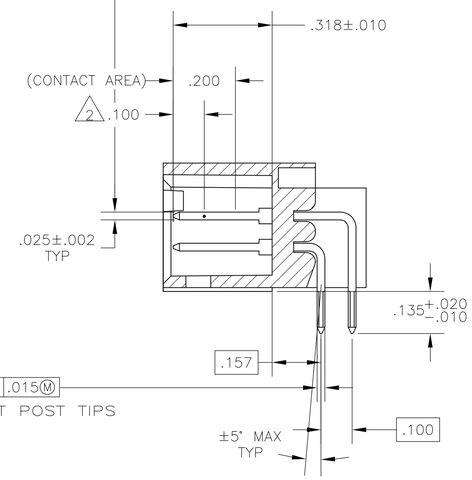

SECTION X–X

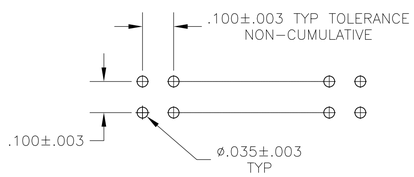

RECOMMENDED HOLE LAYOUT

3 6	OBSOLETE	5	—	.106	.332	.200	2	6	8–103166–6
6	OBSOLETE	5	3.506	.106	3.732	3.600	36	74	8–103166–5
6	OBSOLETE	5	3.406	.106	3.632	3.500	35	72	8–103166–4
6	OBSOLETE	5	3.306	.106	3.532	3.400	34	70	8–103166–3
6	OBSOLETE	5	3.206	.106	3.432	3.300	33	68	8–103166–2
6	OBSOLETE	5	3.106	.106	3.332	3.200	32	66	8–103166–1
6	OBSOLETE	5	3.006	.106	3.232	3.100	31	64	8–103166–0
6	OBSOLETE	5	2.906	.106	3.132	3.000	30	62	7–103166–9
6	OBSOLETE	5	2.806	.106	3.032	2.900	29	60	7–103166–8
6	OBSOLETE	5	2.706	.106	2.932	2.800	28	58	7–103166–7
6	OBSOLETE	5	2.606	.106	2.832	2.700	27	56	7–103166–6
6	OBSOLETE	5	2.506	.106	2.732	2.600	26	54	7–103166–5
6	OBSOLETE	5	2.406	.106	2.632	2.500	25	52	7–103166–4
		5	2.306	.106	2.532	2.400	24	50	7–103166–3
6	OBSOLETE	5	2.206	.106	2.432	2.300	23	48	7–103166–2
6	OBSOLETE	5	2.106	.106	2.332	2.200	22	46	7–103166–1
6	OBSOLETE	5	2.006	.106	2.232	2.100	21	44	7–103166–0
6	OBSOLETE	5	1.906	.106	2.132	2.000	20	42	6–103166–9
		5	1.806	.106	2.032	1.900	19	40	6–103166–8
6	OBSOLETE	5	1.706	.106	1.932	1.800	18	38	6–103166–7
		5	1.606	.106	1.832	1.700	17	36	6–103166–6
		5	1.506	.106	1.732	1.600	16	34	6–103166–5
6	OBSOLETE	5	1.406	.106	1.632	1.500	15	32	6–103166–4
		5	1.306	.106	1.532	1.400	14	30	6–103166–3
		5	1.206	.106	1.432	1.300	13	28	6–103166–2
		5	1.106	.106	1.332	1.200	12	26	6–103166–1
		5	1.006	.106	1.232	1.100	11	24	6–103166–0
6	OBSOLETE	5	.906	.106	1.132	1.000	10	22	5–103166–9
		5	.806	.106	1.032	.900	9	20	5–103166–8
		5	—	.406	.932	.800	8	18	5–103166–7
		5	—	.306	.832	.700	7	16	5–103166–6
		5	—	.306	.732	.600	6	14	5–103166–5
		5	—	.206	.632	.500	5	12	5–103166–4
		5	—	.206	.532	.400	4	10	5–103166–3
		5	—	.106	.432	.300	3	8	5–103166–2
		5	—	.106	.332	.200	2	6	5–103166–1
3 6	OBSOLETE	4	—	.106	.332	.200	2	6	3–103166–6
6	OBSOLETE	4	3.506	.106	3.732	3.600	36	74	3–103166–5
6	OBSOLETE	4	3.406	.106	3.632	3.500	35	72	3–103166–4
6	OBSOLETE	4	3.306	.106	3.532	3.400	34	70	3–103166–3
6	OBSOLETE	4	3.206	.106	3.432	3.300	33	68	3–103166–2
6	OBSOLETE	4	3.106	.106	3.332	3.200	32	66	3–103166–1
6	OBSOLETE	4	3.006	.106	3.232	3.100	31	64	3–103166–0
6	OBSOLETE	4	2.906	.106	3.132	3.000	30	62	2–103166–9
		4	2.806	.106	3.032	2.900	29	60	2–103166–8
6	OBSOLETE	4	2.706	.106	2.932	2.800	28	58	2–103166–7
6	OBSOLETE	4	2.606	.106	2.832	2.700	27	56	2–103166–6
6	OBSOLETE	4	2.506	.106	2.732	2.600	26	54	2–103166–5
6	OBSOLETE	4	2.406	.106	2.632	2.500	25	52	2–103166–4
		4	2.306	.106	2.532	2.400	24	50	2–103166–3
6	OBSOLETE	4	2.206	.106	2.432	2.300	23	48	2–103166–2
6	OBSOLETE	4	2.106	.106	2.332	2.200	22	46	2–103166–1
		4	2.006	.106	2.232	2.100	21	44	2–103166–0
		4	1.906	.106	2.132	2.000	20	42	1–103166–9
		4	1.806	.106	2.032	1.900	19	40	1–103166–8
6	OBSOLETE	4	1.706	.106	1.932	1.800	18	38	1–103166–7
		4	1.606	.106	1.832	1.700	17	36	1–103166–6
		4	1.506	.106	1.732	1.600	16	34	1–103166–5
6	OBSOLETE	4	1.406	.106	1.632	1.500	15	32	1–103166–4
		4	1.306	.106	1.532	1.400	14	30	1–103166–3
		4	1.206	.106	1.432	1.300	13	28	1–103166–2
		4	1.106	.106	1.332	1.200	12	26	1–103166–1
		4	1.006	.106	1.232	1.100	11	24	1–103166–0
		4	.906	.106	1.132	1.000	10	22	103166–9
		4	.806	.106	1.032	.900	9	20	103166–8
		4	—	.406	.932	.800	8	18	103166–7
		4	—	.306	.832	.700	7	16	103166–6
		4	—	.306	.732	.600	6	14	103166–5
		4	—	.206	.632	.500	5	12	103166–4
		4	—	.206	.532	.400	4	10	103166–3
		4	—	.106	.432	.300	3	8	103166–2
		4	—	.106	.332	.200	2	6	103166–1
PLATING		E	D	C	B	A	NO OF POSN		ASSEMBLY PART NUMBER

THIS DRAWING IS A CONTROLLED DOCUMENT.

DIMENSIONS: INCHES

TOLERANCES UNLESS OTHERWISE SPECIFIED:
0 PLC ± –
1 PLC ± –
2 PLC ± –
3 PLC ± .005
4 PLC ± –
ANGLES ± –

MATERIAL: HOUSING: FLAME RETARDANT THERMOPLASTIC COLOR : BLACK; POST:PHOS BRONZE

FINISH: SEE TABLE

DWN H MOLL 27JUL87
CHK R FEIDT 28JUL87
APVD R ELICKER 29JUL87
PRODUCT SPEC —
APPLICATION SPEC —
WEIGHT —

TE Connectivity

NAME: HDR ASSY, MOD II, SHROUDED, 4 SIDES, DBL ROW, .100X.100 RIGHT ANGLE, W/ .025 SQ POSTS

SIZE	CAGE CODE	DRAWING NO	RESTRICTED TO
A1	00779	C-103166	—

CUSTOMER DRAWING | SCALE 4:1 | SHEET 1 OF 1 | REV K2

ООО «ЛайфЭлектроникс» “LifeElectronics” LLC

ИНН 7805602321 КПП 780501001 Р/С 40702810122510004610 ФАКБ "АБСОЛЮТ БАНК" (ЗАО) в г.Санкт-Петербурге К/С 30101810900000000703 БИК 044030703

Компания «Life Electronics» занимается поставками электронных компонентов импортного и отечественного производства от производителей и со складов крупных дистрибьюторов Европы, Америки и Азии.

С конца 2013 года компания активно расширяет линейку поставок компонентов по направлению коаксиальный кабель, кварцевые генераторы и конденсаторы (керамические, пленочные, электролитические), за счёт заключения дистрибьюторских договоров

Мы предлагаем:

- *Конкурентоспособные цены и скидки постоянным клиентам.*
- *Специальные условия для постоянных клиентов.*
- *Подбор аналогов.*
- *Поставку компонентов в любых объемах, удовлетворяющих вашим потребностям.*

- *Приемлемые сроки поставки, возможна ускоренная поставка.*
- *Доставку товара в любую точку России и стран СНГ.*
- *Комплексную поставку.*
- *Работу по проектам и поставку образцов.*
- *Формирование склада под заказчика.*

- *Сертификаты соответствия на поставляемую продукцию (по желанию клиента).*
- *Тестирование поставляемой продукции.*
- *Поставку компонентов, требующих военную и космическую приемку.*
- *Входной контроль качества.*
- *Наличие сертификата ISO.*

В составе нашей компании организован Конструкторский отдел, призванный помогать разработчикам, и инженерам.

Конструкторский отдел помогает осуществить:

- *Регистрацию проекта у производителя компонентов.*
- *Техническую поддержку проекта.*
- *Защиту от снятия компонента с производства.*
- *Оценку стоимости проекта по компонентам.*
- *Изготовление тестовой платы монтаж и пусконаладочные работы.*

Тел: +7 (812) 336 43 04 (многоканальный)
Email: org@lifeelectronics.ru

www.lifeelectronics.ru