BS-21740-000
SHT 1.1

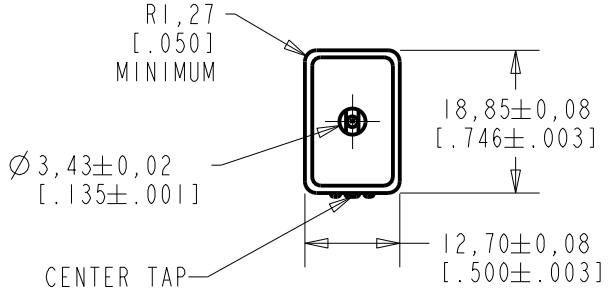

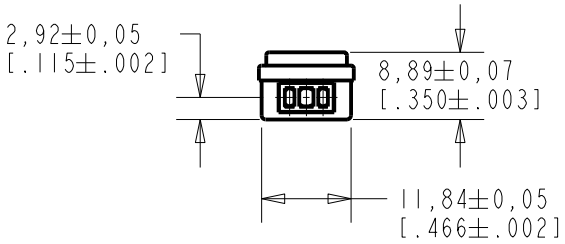

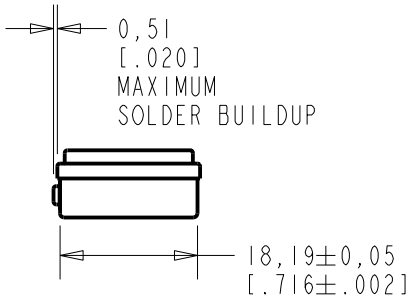

SCALE 1:1
NOMINAL WEIGHT
5.1 GRAMS

DIMENSIONS IN MILLIMETERS [INCHES]

Revision	C.O. #	Implementation Date
C	M10104194	6-24-11
B	M10102962	7-30-09
A	M10101091	5-16-06

RELEASE LEVEL	REVISION
Active	C

KNOWLES ELECTRONICS
ITASCA, ILLINOIS U.S.A.

SCALE: 1:1

DO NOT SCALE DRAWING

TITLE: BEEPER-SPEAKER
OUTLINE DRAWING

BS-21740-000
SHT 1.1

DR. BY	DATE
MMM	5-16-06
CK. BY	DATE
GJP	6-6-06
APP. BY	DATE
GJP	6-6-06

KEIIIASIZE.FRM Rev: B

BEEPER-SPEAKER RESPONSE:

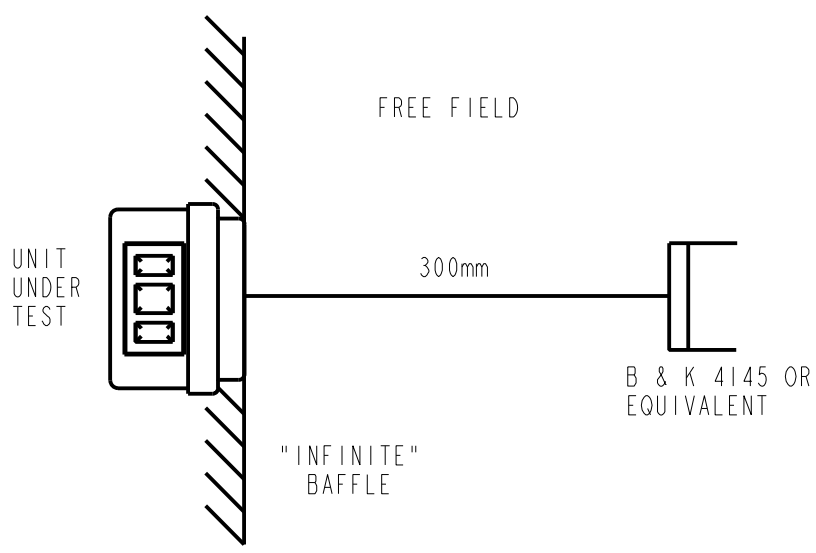

FIG. 1

NOTES:

1. SENSITIVITY IN dB RELATIVE TO .0002 MICROBAR ($2X10^{-5}$ N/m^2) FOR THE CONDITIONS SHOWN IN "2 & 3" BELOW.

2. MEASUREMENTS MADE WITH UNIT MOUNTED FLUSH IN AN "INFINITE" BAFFLE FACING A FREE FIELD. A B & K 1" FREE FIELD MICROPHONE MOUNTED AT NORMAL INCIDENCE AT A DISTANCE 300mm FROM THE BAFFLE IS USED TO MONITOR THE SOUND PRESSURE. SEE FIG 1.

3. ELECTRICAL SIGNAL (ACROSS WINDINGS IN SERIES):
   SOURCE RESISTANCE: <1 OHM
   DC SURRENT: 0.0 mA
   SIGNAL: 5.2 VOLTS PEAK-TO-PEAK SQUARE WAVE

4. NOMINAL IMPEDANCE (WINDINGS IN SERIES): 340 OHMS AT 1kHz

5. NOMINAL DC RESISTANCE (WINDINGS IN SERIES): 67 OHMS

6. SENSITIVITY:
   85 dB MINIMUM AT SOME FREQUENCY BETWEEN 1800 AND 2200 Hz
   83 dB MINIMUM AT SOME FREQUENCY BETWEEN 2800 AND 3200 Hz

   NOTE: THE PEAKS OF OUTPUT MAY LIE JUST OUTSIDE THE FERQUENCY LIMITS.

Revision	C.O. #	Implementation Date	RELEASE LEVEL	REVISION
C	M10104194	6-24-11	Active	C
B	M10102962	7-30-09		
A	M10101091	5-16-06		

KNOWLES ELECTRONICS
ITASCA, ILLINOIS U.S.A.

WHEN TEST LIMITS ARE USED TO ESTABLISH INCOMING INSPECTION ACCEPTANCE/REJECTION CRITERIA, CORRELATION OF TEST EQUIPMENT WITH KNOWLES IS ALSO REQUIRED FOR ELIMINATION OF EQUIPMENT AND TEST METHOD VARIATION

TITLE: BEEPER-SPEAKER
PERFORMANCE SPECIFICATION

BS-21740-000
SHT 2.1

DR. BY	DATE
MMM	5-16-06
CK. BY	DATE
GJP	6-6-06
APP. BY	DATE
GJP	6-6-06

MICROPHONE RESPONSE:

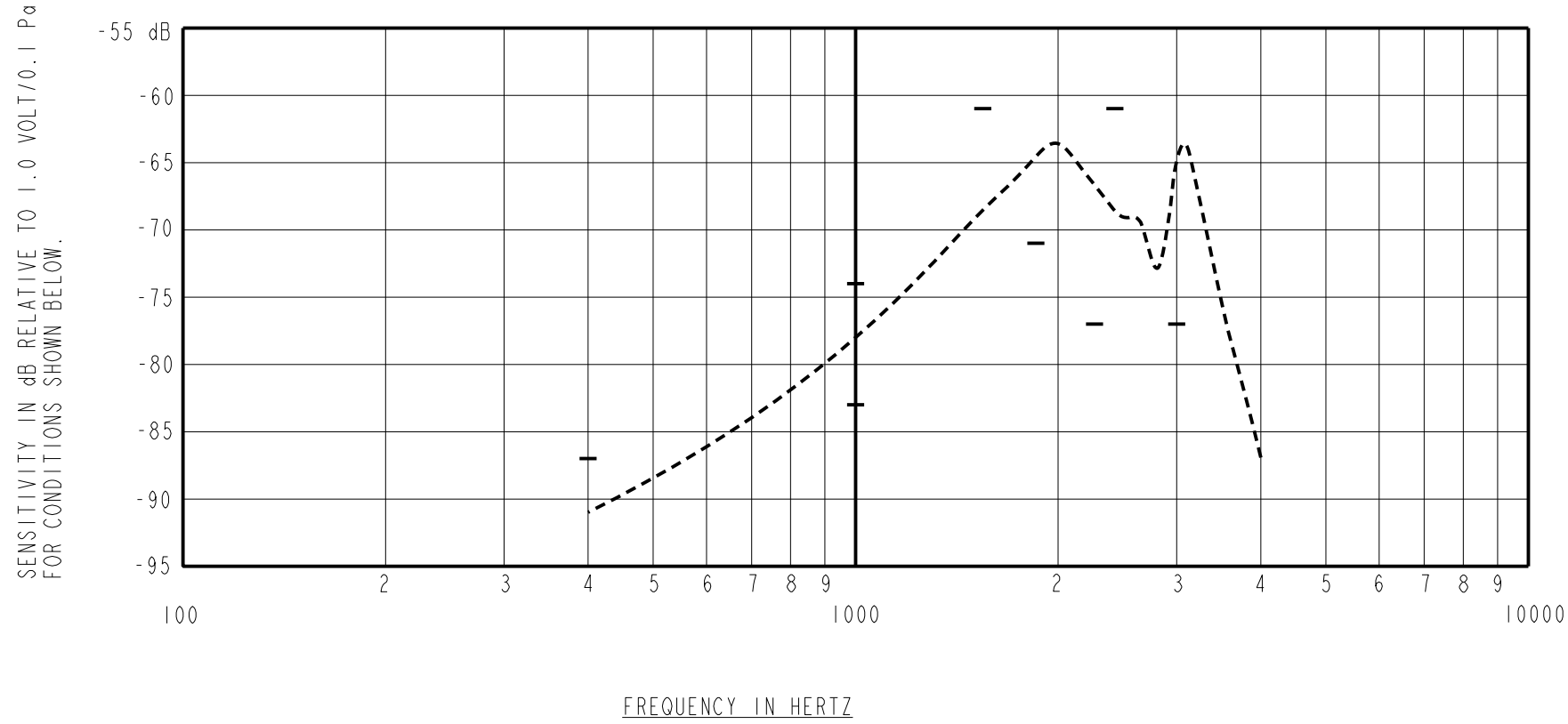

FREQUENCY	SENSITIVITY MIN.	SENSITIVITY NOM.	SENSITIVITY MAX.	DEVICE CONFORMITY RANGE OF DEVIATION FROM 1kHZ	
400	---	-91	---	-17	-9
1000	-83	-78	-74	0.0	0.0
1500	---	---	---	---	17
1800	---	---	---	7	---
2200	---	---	---	1	---
2500	---	---	---	---	17
3000	---	---	---	1	---

NOTES:

1. MEASUREMENTS MADE WITH 1000Ω RESISTANCE LOAD, AND 10 μBAR FIELD.
2. OUTPUT MEASURED BETWEEN OUTER TERMINAL PADS.

Revision	C.O. #	Implementation Date	RELEASE LEVEL	REVISION
C	M10104194	6-24-11	Active	C
B	M10102962	7-30-09		
A	M10101091	5-16-06		

KNOWLES ELECTRONICS
ITASCA, ILLINOIS U.S.A.

WHEN TEST LIMITS ARE USED TO ESTABLISH INCOMING INSPECTION ACCEPTANCE/REJECTION CRITERIA, CORRELATION OF TEST EQUIPMENT WITH KNOWLES IS ALSO REQUIRED FOR ELIMINATION OF EQUIPMENT AND TEST METHOD VARIATION

TITLE: BEEPER-SPEAKER
PERFORMANCE SPECIFICATION

BS-21740-000
SHT 2.2

DR. BY	DATE
MMM	5-16-06
CK. BY	DATE
GJP	6-6-06
APP. BY	DATE
GJP	6-6-06

ООО «ЛайфЭлектроникс» “LifeElectronics” LLC

ИНН 7805602321 КПП 780501001 Р/С 40702810122510004610 ФАКБ "АБСОЛЮТ БАНК" (ЗАО) в г.Санкт-Петербурге К/С 30101810900000000703 БИК 044030703

Компания «Life Electronics» занимается поставками электронных компонентов импортного и отечественного производства от производителей и со складов крупных дистрибьюторов Европы, Америки и Азии.

С конца 2013 года компания активно расширяет линейку поставок компонентов по направлению коаксиальный кабель, кварцевые генераторы и конденсаторы (керамические, пленочные, электролитические), за счёт заключения дистрибьюторских договоров

Мы предлагаем:

- *Конкурентоспособные цены и скидки постоянным клиентам.*
- *Специальные условия для постоянных клиентов.*
- *Подбор аналогов.*
- *Поставку компонентов в любых объемах, удовлетворяющих вашим потребностям.*

- *Приемлемые сроки поставки, возможна ускоренная поставка.*
- *Доставку товара в любую точку России и стран СНГ.*
- *Комплексную поставку.*
- *Работу по проектам и поставку образцов.*
- *Формирование склада под заказчика.*

- *Сертификаты соответствия на поставляемую продукцию (по желанию клиента).*
- *Тестирование поставляемой продукции.*
- *Поставку компонентов, требующих военную и космическую приемку.*
- *Входной контроль качества.*
- *Наличие сертификата ISO.*

В составе нашей компании организован Конструкторский отдел, призванный помогать разработчикам, и инженерам.

Конструкторский отдел помогает осуществить:

- *Регистрацию проекта у производителя компонентов.*
- *Техническую поддержку проекта.*
- *Защиту от снятия компонента с производства.*
- *Оценку стоимости проекта по компонентам.*
- *Изготовление тестовой платы монтаж и пусконаладочные работы.*

Тел: +7 (812) 336 43 04 (многоканальный)
Email: org@lifeelectronics.ru

www.lifeelectronics.ru