Heyco® Push-In Threaded Plugs - For SAE and NPT Threaded Ports

THREAD TYPE/SIZE SAE in.	NPT in.	PART NO. Black No Tab	PART NO. Black With Tab	DESCRIPTION	PART DIMENSIONS A Head Diameter in.	mm.	B Overall Height in.	mm.	C Bottom Dia. in.	mm.
1/4	-	**9680**	-	TP PI-250	.40	10,2	.25	6,4	.21	5,3
5/16	-	**9681**	-	TP PI-312	.52	13,2	.24	6,1	.25	6,4
3/8	1/8	**9682**	**9682T**	TP PI-375	.59	15,0	.24	6,1	.32	8,1
7/16	-	**9683**	**9683T**	TP PI-437	.64	16,3	.27	6,9	.37	9,4
1/2	1/4	**9684**	**9684T**	TP PI-500	.72	18,3	.27	6,9	.44	11,2
9/16	-	**9685**	-	TP PI-562	.81	20,6	.29	7,4	.50	12,7
5/8	3/8	**9686**	**9686T**	TP PI-625	.96	24,4	.29	7,4	.56	14,2
3/4	-	**9687**	**9687T**	TP PI-750	.95	24,1	.29	7,4	.68	17,3
7/8	-	**9688**	**9688T**	TP PI-875	1.15	29,2	.29	7,4	.80	20,3

Standard color black.

- Offer the convenience of a push-in plug with the plugging quality of a threaded plug.
- Available with or without convenient Pull Tab for easy removal.

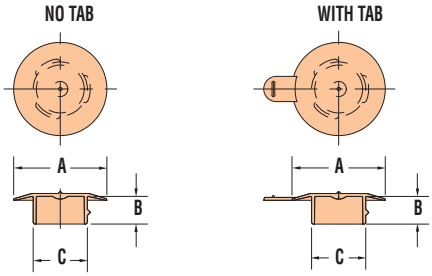

Heyco® TEMPlugs™ - For NPT Threaded Ports

Temporary Threaded Plugs for In-House Pressure Testing, Handling, and Transport

NPT THREADED PORT SIZE	PART NO. Black	DESCRIPTION	PART DIMENSIONS A Wrenching Flats in.	mm.	B Threaded Section in.	mm.	C Head Height in.	mm.	D Flange Diameter in.	mm.
Square Head - with Flange										
1/8	**G5440**	PTNS 1/8-F	.43	10,9	.29	7,4	.19	4,8	.56	14,2
1/4	**G5441**	PTNS 1/4-F	.44	11,2	.35	9,0	.25	6,4	.69	17,5
3/8	**G5442**	PTNS 3/8-F	.44	11,2	.41	10,4	.25	6,4	.81	20,6
1/2	**G5443**	PTNS 1/2-F	.56	14,2	.47	11,9	.25	6,4	1.00	25,4
3/4	**G5444**	PTNS 3/4-F	.63	16,0	.52	13,2	.25	6,4	1.25	31,8
Square Head - no Flange										
3/4	**G5449**	PTNS 3/4	.62	15,7	.52	13,2	.25	6,4	n/a	n/a
1	**G5450**	PTNS 1	.81	20,6	.59	15,0				
1-1/4	**G5451**	PTNS 1-1/4	1.00	25,4	.83	21,1	.38	9,7		
1-1/2	**G5452**	PTNS 1-1/2	1.25	31,8						
Hex Head										
1/4	**G5455**	PTNH 1/4	.25	6,4	.31	7,9				
3/8	**G5456**	PTNH 3/8	.31	7,9	.38	9,7				
1/2	**G5457**	PTNH 1/2	.38	9,7						
3/4	**G5458**	PTNH 3/4	.56	14,2	.50	12,7				
1	**G5459**	PTNH 1	.63	16,0	.53	13,5				

Standard color black.

- Not intended for permanent applications; commonly used for low-pressure testing and in-plant processing.
- Keep contaminants and moisture from threaded ports.
- Oil and heat resistant up to 250°F.
- Applicable Spec: MIL-C-5501/5, NAS 840.

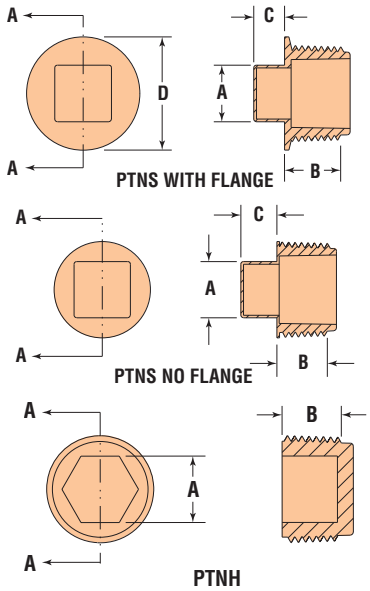

Material	EVA Ethylene Vinyl Acetate (part nos. 9680 & 9681)
	LDPE Low Density Polyethylene (part nos. 9682 thru 9688T)
	HDPE High-Density Polyethylene (TEMPlugs)
Temperature Range	EVA -98°F (-68°C) to 140°F (60°C)
	LDPE -94°F (-70°C) to 150°F (66°C)
	HDPE 0°F (-18°C) to 165°F (74°C)

ООО «ЛайфЭлектроникс» “LifeElectronics” LLC

ИНН 7805602321 КПП 780501001 Р/С 40702810122510004610 ФАКБ "АБСОЛЮТ БАНК" (ЗАО) в г.Санкт-Петербурге К/С 30101810900000000703 БИК 044030703

Компания «Life Electronics» занимается поставками электронных компонентов импортного и отечественного производства от производителей и со складов крупных дистрибьюторов Европы, Америки и Азии.

С конца 2013 года компания активно расширяет линейку поставок компонентов по направлению коаксиальный кабель, кварцевые генераторы и конденсаторы (керамические, пленочные, электролитические), за счёт заключения дистрибьюторских договоров

Мы предлагаем:

- *Конкурентоспособные цены и скидки постоянным клиентам.*
- *Специальные условия для постоянных клиентов.*
- *Подбор аналогов.*
- *Поставку компонентов в любых объемах, удовлетворяющих вашим потребностям.*

- *Приемлемые сроки поставки, возможна ускоренная поставка.*
- *Доставку товара в любую точку России и стран СНГ.*
- *Комплексную поставку.*
- *Работу по проектам и поставку образцов.*
- *Формирование склада под заказчика.*

- *Сертификаты соответствия на поставляемую продукцию (по желанию клиента).*
- *Тестирование поставляемой продукции.*
- *Поставку компонентов, требующих военную и космическую приемку.*
- *Входной контроль качества.*
- *Наличие сертификата ISO.*

В составе нашей компании организован Конструкторский отдел, призванный помогать разработчикам, и инженерам.

Конструкторский отдел помогает осуществить:

- *Регистрацию проекта у производителя компонентов.*
- *Техническую поддержку проекта.*
- *Защиту от снятия компонента с производства.*
- *Оценку стоимости проекта по компонентам.*
- *Изготовление тестовой платы монтаж и пусконаладочные работы.*

Тел: +7 (812) 336 43 04 (многоканальный)
Email: org@lifeelectronics.ru

www.lifeelectronics.ru