THIS DRAWING IS UNPUBLISHED. RELEASED FOR PUBLICATION 20
© COPYRIGHT 20 - ALL RIGHTS RESERVED.

LOC	DIST
AG	00

REVISIONS

P	LTR	DESCRIPTION	DATE	DWN	APVD
	18	REVISED PER ECO-11-005027	16MAY2011	RK	HMR

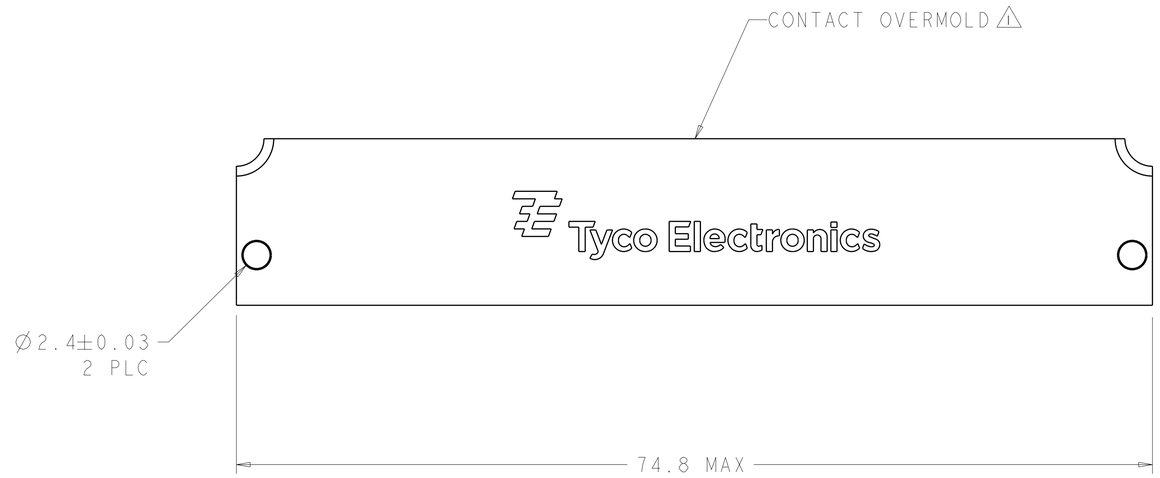

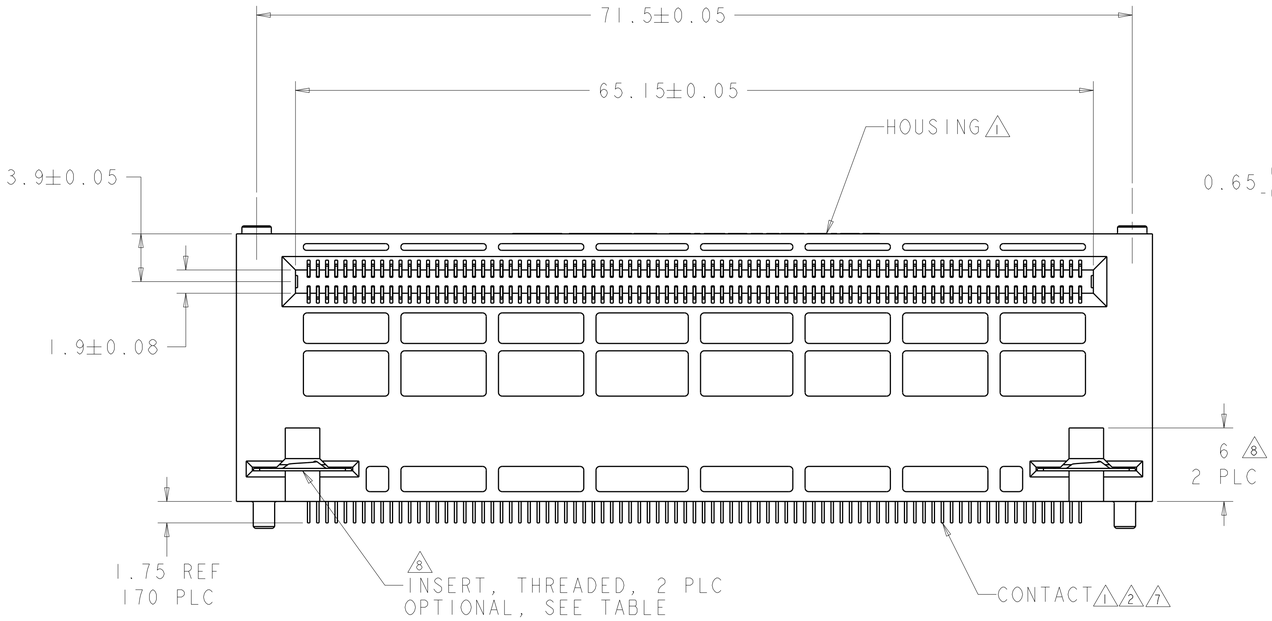

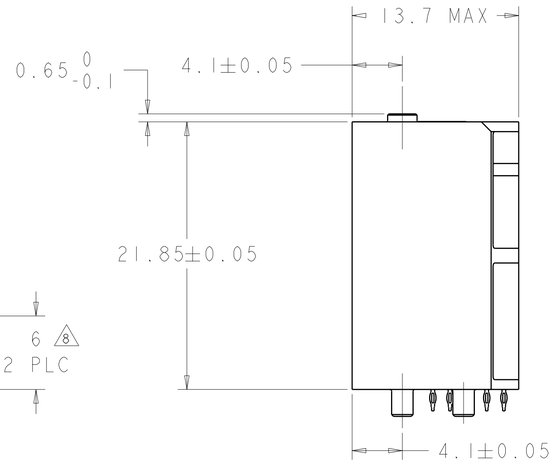

1. HOUSING: LCP, UL94V-0 RATED
   CONTACT OVERMOLD: POLYESTER, PBT, 30% GLASS FIBER REINFORCED
   CONTACT: COPPER ALLOY

2. CONTACT FINISH: 1.27 MICROMETER MIN TIN-LEAD OVER 1.27 MICROMETER MIN NICKEL ON TAIL
   SURFACE TREATMENT OVER 0.76 MICROMETER MIN GOLD OR 0.64 MICROMETER MIN PALLADIUM-NICKEL OVER 1.27 MICROMETER MIN NICKEL ON MATING AREA

3. MANUFACTURING TOLERANCE FOR Ø0.40 REF FINISHED HOLE WITH Sn Pb PLATING:
   DRILLED HOLE = Ø0.50±0.02
   COPPER PLATING = 0.025-0.050
   Sn Pb PLATING = 0.0038-0.0124
   OR
   Ø0.425 REF FINISHED HOLE WITHOUT Sn Pb PLATING
   DRILLED HOLE = Ø0.50±0.02
   COPPER PLATING = 0.025-0.050 WITH EITHER
   OSP = 0.0002-0.0005 OR
   IMMERSION Ag = 0.0001 MIN OR
   IMMERSION Au/Ni = 0.0001-0.0005 AU / 0.004-0.0076 Ni

4. DESIGN WILL ACCEPT MODULES THAT MEET THE REQUIREMENTS OF PICMG AMC.0 R1.0 ADVANCED MEZZANINE CARD CONNECTOR

5. SIGNAL GROUND VIAS, 28 PLACES, PCB ONLY, NOT USED IN CONNECTOR

6. DATUM -F- AND BASIC DIMENSION ESTABLISHED BY CUSTOMER'S FIDUCIALS

7. CONTACT FINISH: 1.27 MICROMETER MIN TIN OVER 1.27 MICROMETER MIN NICKEL ON TAIL
   SURFACE TREATMENT OVER 0.76 MICROMETER MIN GOLD OR 0.64 MICROMETER MIN PALLADIUM-NICKEL OVER 1.27 MICROMETER MIN NICKEL ON MATING AREA

8. MOUNTING SCREW REQUIREMENTS: CUSTOMER SUPPLIED M2.5 X 0.45 8mm LONG
   LENGTH DETERMINED BY: PCB THICKNESS 2.4±0.2, WASHER THICKNESS 0.9±0.3
   CHANGES IN PCB AND/OR WASHER THICKNESS MAY EFFECT SCREW LENGTH.
   MAXIMUM ALLOWABLE TORQUE, 2.0 Kg/cm

"A"	SHEET	INSERTS	FINISH	PART NUMBER
7.0	2	YES 8	7	3-1367703-2
7.0	2	YES 8	2	3-1367703-1
7.0	2	NO	7	2-1367703-2
7.0	2	NO	2	2-1367703-1
3.0	1	YES 8	7	1-1367703-2
3.0	1	YES 8	2	1-1367703-1
3.0	1	NO	7	1367703-2
3.0	1	NO	2	1367703-1

THIS DRAWING IS A CONTROLLED DOCUMENT.

DIMENSIONS: mm

TOLERANCES UNLESS OTHERWISE SPECIFIED:
0 PLC ±-
1 PLC ±-
2 PLC ±-
3 PLC ±-
4 PLC ±-
ANGLES ±-

MATERIAL - - 1
FINISH - - 2

DWN P. KERLIN 18FEB2005
CHK E. BRIGHT 18FEB2005
APVD E. BRIGHT 18FEB2005
PRODUCT SPEC 108-2277
APPLICATION SPEC 114-13181
WEIGHT -

TE Connectivity

NAME AMC CONNECTOR, STYLE B+
-
-

SIZE A1 | CAGE CODE 00779 | DRAWING NO C-1367703 | RESTRICTED TO -

CUSTOMER DRAWING | SCALE 5:1 | SHEET 1 OF 3 | REV 18

PRELIMINARY

4805 (3/11)

Pro/ENGINEER DRAWING

THIS DRAWING IS UNPUBLISHED. RELEASED FOR PUBLICATION 20
© COPYRIGHT 20 - ALL RIGHTS RESERVED.

LOC	DIST
AG	00

REVISIONS

P	LTR	DESCRIPTION	DATE	DWN	APVD
	-	SEE SHEET 1	-	-	-

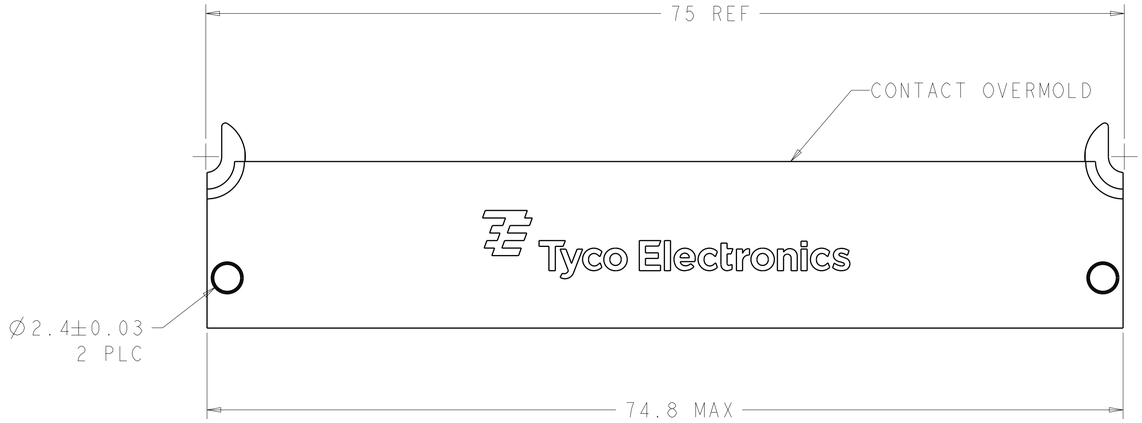

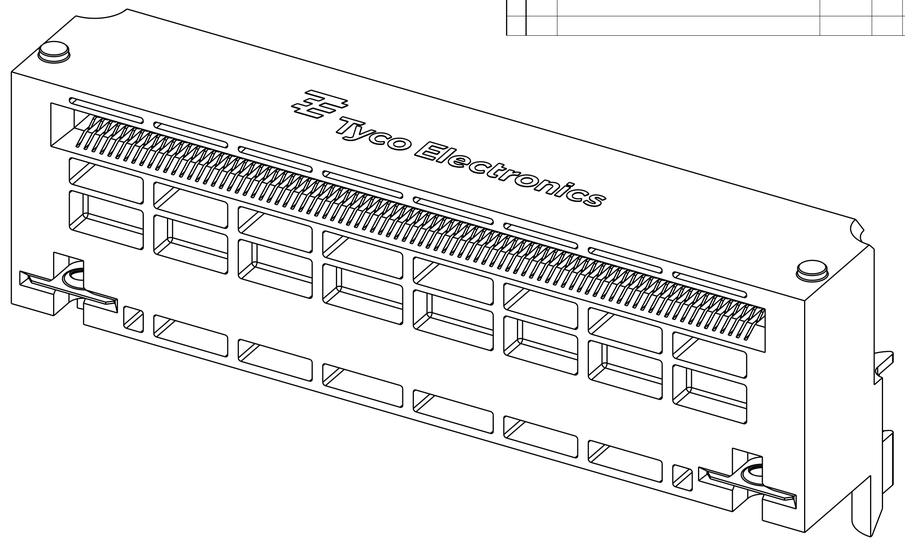

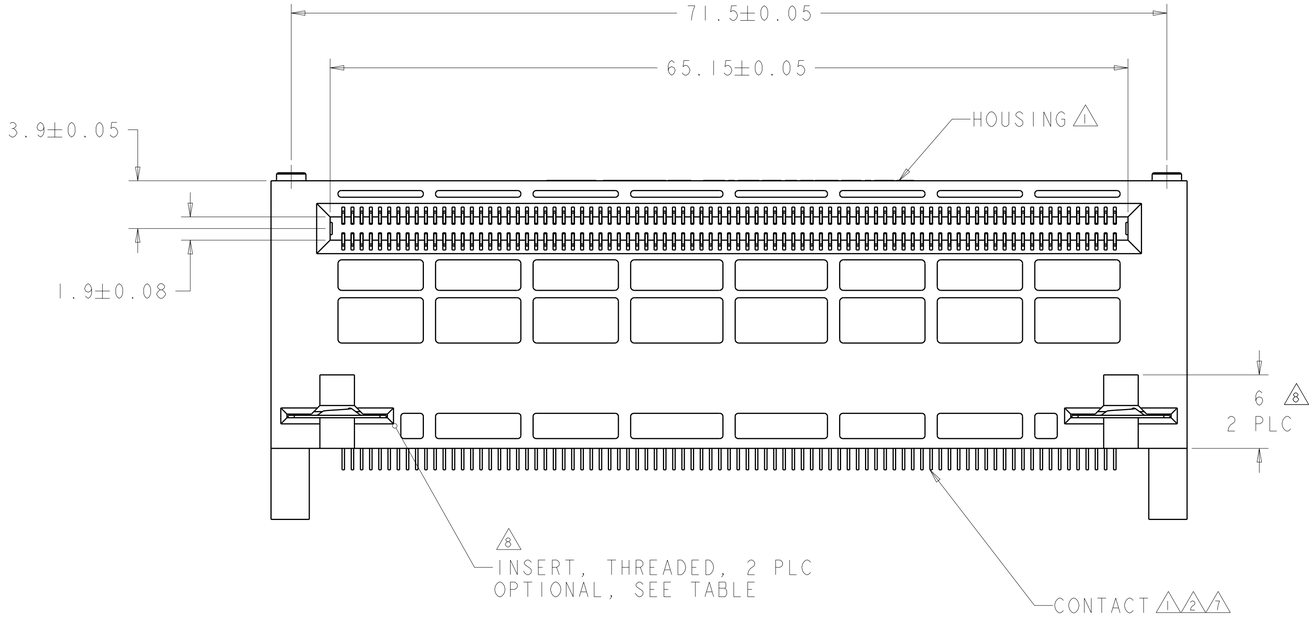

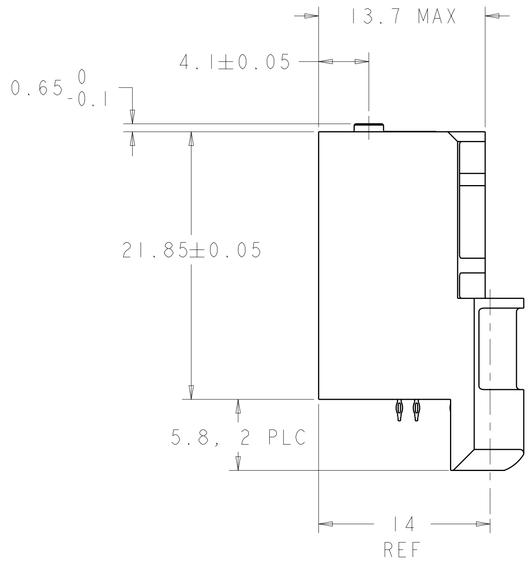

THIS DRAWING IS A CONTROLLED DOCUMENT.

DIMENSIONS: mm

TOLERANCES UNLESS OTHERWISE SPECIFIED:
0 PLC ±-
1 PLC ±-
2 PLC ±-
3 PLC ±-
4 PLC ±-
ANGLES ±-

MATERIAL - -

FINISH - -

DWN	P. KERLIN	18FEB2005
CHK	E. BRIGHT	18FEB2005
APVD	E. BRIGHT	18FEB2005
PRODUCT SPEC	108-2277	
APPLICATION SPEC	114-13181	
WEIGHT	-	

TE Connectivity

NAME AMC CONNECTOR, STYLE B+ - -

SIZE	CAGE CODE	DRAWING NO	RESTRICTED TO
A1	00779	C-1367703	-

CUSTOMER DRAWING

SCALE	SHEET	OF	REV
5:1	2	3	8

4805 (3/11)

THIS DRAWING IS UNPUBLISHED. RELEASED FOR PUBLICATION 20
© COPYRIGHT 20 - ALL RIGHTS RESERVED.

LOC	DIST
AG	00

REVISIONS

P	LTR	DESCRIPTION	DATE	DWN	APVD
	-	SEE SHEET 1	-	-	-

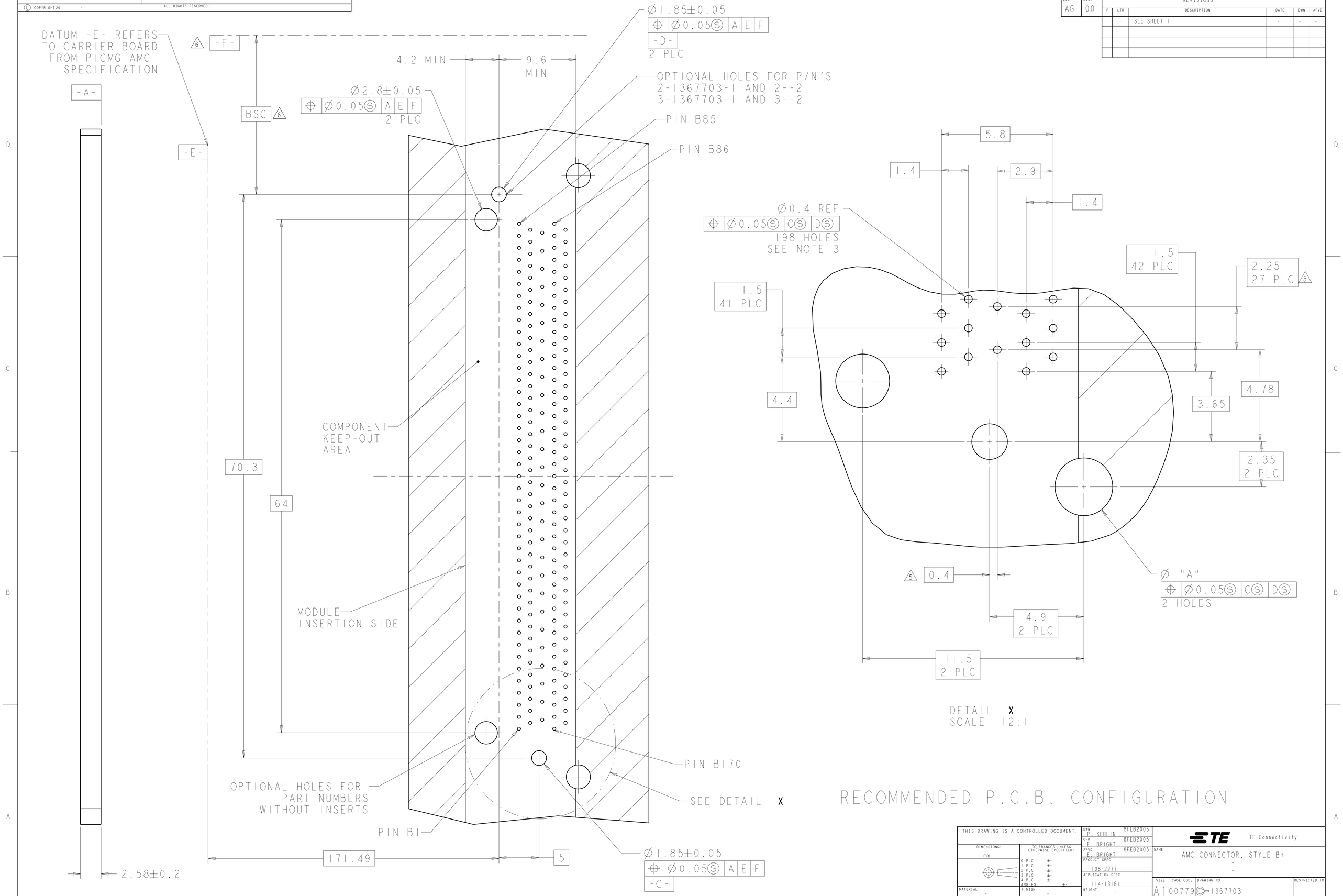

THIS DRAWING IS A CONTROLLED DOCUMENT.

DIMENSIONS: mm

TOLERANCES UNLESS OTHERWISE SPECIFIED:
0 PLC ±-
1 PLC ±-
2 PLC ±-
3 PLC ±-
4 PLC ±-
ANGLES ±-

MATERIAL - -

FINISH - -

DWN	P. KERLIN	18FEB2005
CHK	E. BRIGHT	18FEB2005
APVD	E. BRIGHT	18FEB2005
PRODUCT SPEC	108-2277	
APPLICATION SPEC	114-13181	
WEIGHT	-	

TE Connectivity

NAME: AMC CONNECTOR, STYLE B+ - -

SIZE	CAGE CODE	DRAWING NO	RESTRICTED TO
A1	00779	C-1367703	-

CUSTOMER DRAWING | SCALE 5:1 | SHEET 3 OF 3 | REV 8

4805 (3/11)

ООО «ЛайфЭлектроникс» “LifeElectronics” LLC

ИНН 7805602321 КПП 780501001 Р/С 40702810122510004610 ФАКБ "АБСОЛЮТ БАНК" (ЗАО) в г.Санкт-Петербурге К/С 30101810900000000703 БИК 044030703

Компания «Life Electronics» занимается поставками электронных компонентов импортного и отечественного производства от производителей и со складов крупных дистрибьюторов Европы, Америки и Азии.

С конца 2013 года компания активно расширяет линейку поставок компонентов по направлению коаксиальный кабель, кварцевые генераторы и конденсаторы (керамические, пленочные, электролитические), за счёт заключения дистрибьюторских договоров

Мы предлагаем:

- *Конкурентоспособные цены и скидки постоянным клиентам.*
- *Специальные условия для постоянных клиентов.*
- *Подбор аналогов.*
- *Поставку компонентов в любых объемах, удовлетворяющих вашим потребностям.*

- *Приемлемые сроки поставки, возможна ускоренная поставка.*
- *Доставку товара в любую точку России и стран СНГ.*
- *Комплексную поставку.*
- *Работу по проектам и поставку образцов.*
- *Формирование склада под заказчика.*

- *Сертификаты соответствия на поставляемую продукцию (по желанию клиента).*
- *Тестирование поставляемой продукции.*
- *Поставку компонентов, требующих военную и космическую приемку.*
- *Входной контроль качества.*
- *Наличие сертификата ISO.*

В составе нашей компании организован Конструкторский отдел, призванный помогать разработчикам, и инженерам.

Конструкторский отдел помогает осуществить:

- *Регистрацию проекта у производителя компонентов.*
- *Техническую поддержку проекта.*
- *Защиту от снятия компонента с производства.*
- *Оценку стоимости проекта по компонентам.*
- *Изготовление тестовой платы монтаж и пусконаладочные работы.*

Тел: +7 (812) 336 43 04 (многоканальный)
Email: org@lifeelectronics.ru

www.lifeelectronics.ru