Copyright FCI.

FCIconnect.com

HF
Halogen Free

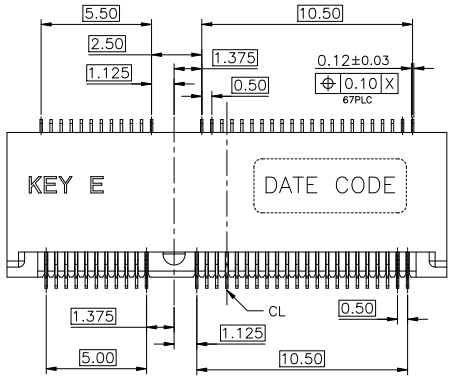

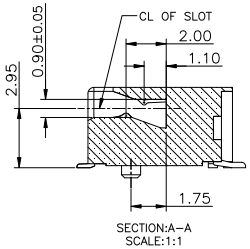

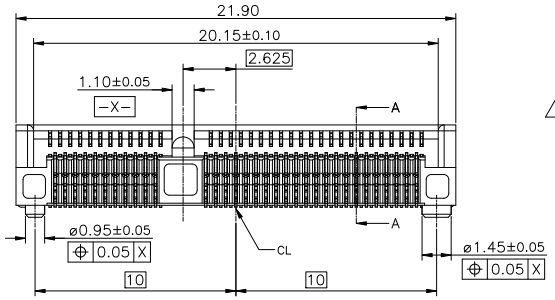

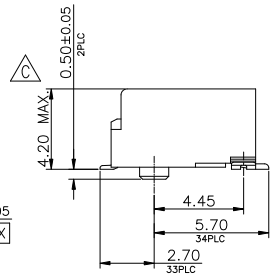

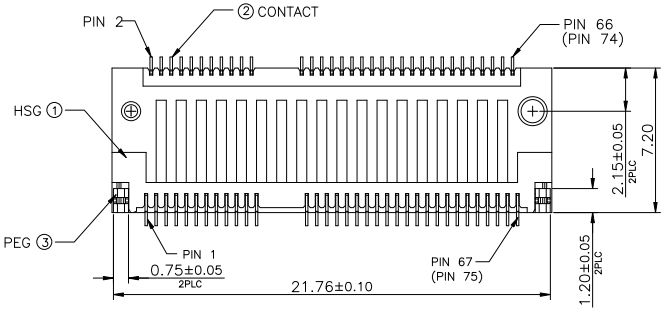

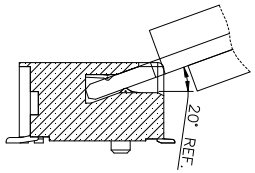

MATING ANGLE ILLUSTRATION

NOTES:
1.MATERIAL:
1.1 HOUSING:HIGH TEMPERATURE THERMOPLASTIC,UL94V–0,COLOR:BLACK.
1.2. CONTACT:COPPER ALLOY.
1.3. SOLDER PEG:STAINLESS STEEL.
2. FINISH:
2.1 CONTACT:
UNDERPLATING NICKEL 50u" MIN OVERALL
MATING AREA:GOLD PLATING,THICKNESS SEE TABLE
SOLDER AREA:GOLD FLASH 1u" MIN.
2.2 SOLDER PEG:
UNDERPLATING NICKEL 50u" MIN OVERALL
80u"MIN MATTE TIN ON SURFACE
3.DATE CODE : YYWWDLX
YY: YEAR (09: 2009)
WW: WEEK (25: THE 25TH WEEK)
D: DAY (1~7: SUNDAY~SATURDAY)
L: LINE NUMBER OF ASSEMBLY (A: LINE A)
X: D OR N (D: DAY; N: NIGHT)
4.PRODUCT SPECIFICATION SEE FCI GS–12–1195
5.PART NUMBER DESCRIPTION:
10128794–00XRLF
LF:LEAD FREE & RoHS COMPLIANCE
PACKAGE CODE:
R: TAPE & REEL PACKING
PLATING CODE:
1: GOLD FLASH ON CONTACT AREA
4: 15u"Min GOLD ON CONTACT AREA
5: 30u"Min GOLD ON CONTACT AREA

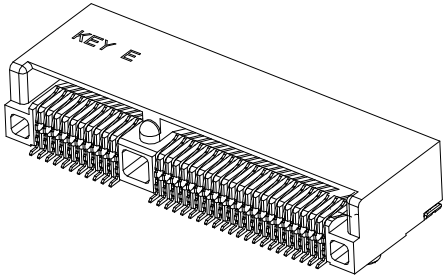

30u" Au	10128794–005RLF
15u" Au	10128794–004RLF
GOLD FLASH	10128794–001RLF
CONTACT AREA	FCI P/N

mat'l. code				surface	tolerance	projection	product family
ltr	ecn no	dr	date	tolerances unless otherwise specified			title
A		BF	2013–04–18	angles	linear .X ±0.3	mm	M.2 CONNECTOR
B	ELX–T–19318	TAI	2014–11–10		.XX ±0.25		4.2H_STD_KEY E
C	ELX–T–20858	TAI	2015–05–11	X°±2°	.XXX ±0.05	scale	
				dr	BEER FU	2013–05–02	dwg no sheet 1 of 3 size
				engr	BEER FU	2013–05–02	10128794 A4
				chr	BEER FU	2013–05–02	
				appd	BEER FU	2013–05–02	type Customer Drawing
sheet index	revision	C	C	C			
	sheet	1	2	3			

Copyright FCI.

FCIconnect.com

HF
Halogen Free

PB

PLUG PCB

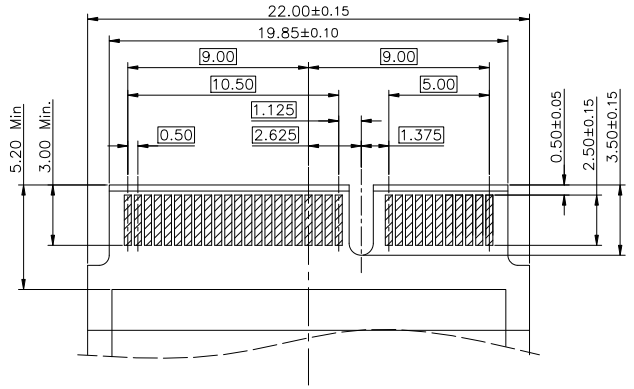

BOTTOM SIDE

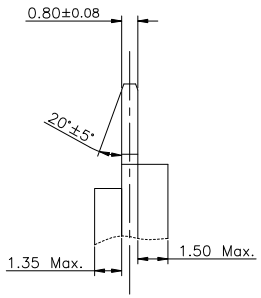

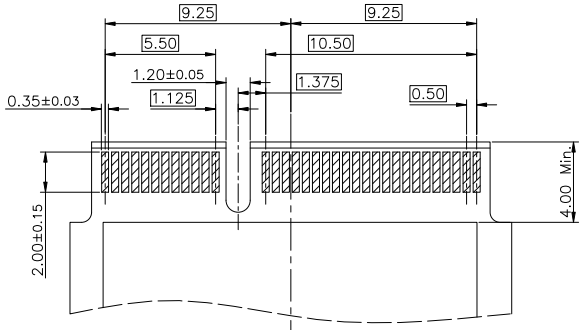

TOP SIDE

RECOMMENDED PCB LAYOUT

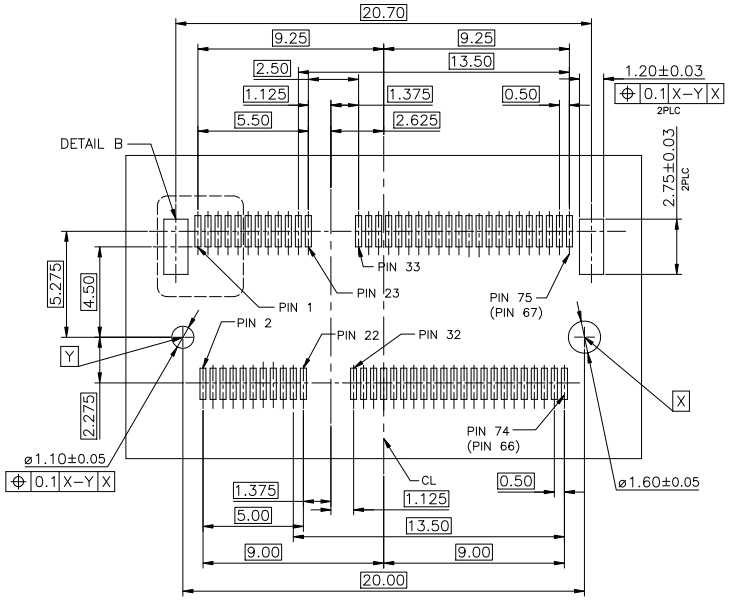

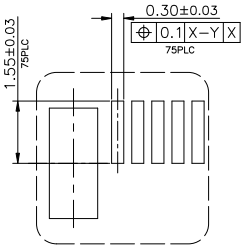

DETAIL B
SCALE 2:1

sheet index	revision	C	C	C																			
	sheet	1	2	3																			

dwg no 10128794	sheet 2 of 3	size A4
type Customer Drawing		

form: A4mmXLc

PDS: Rev :C

STATUS:Released

Printed: Aug 04 2015

Copyright FCI.

FCIconnect.com

HF
Halogen Free

PB

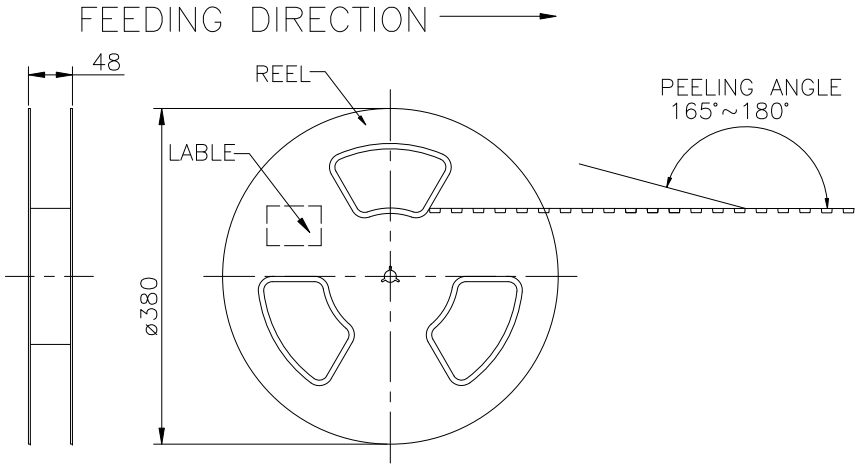

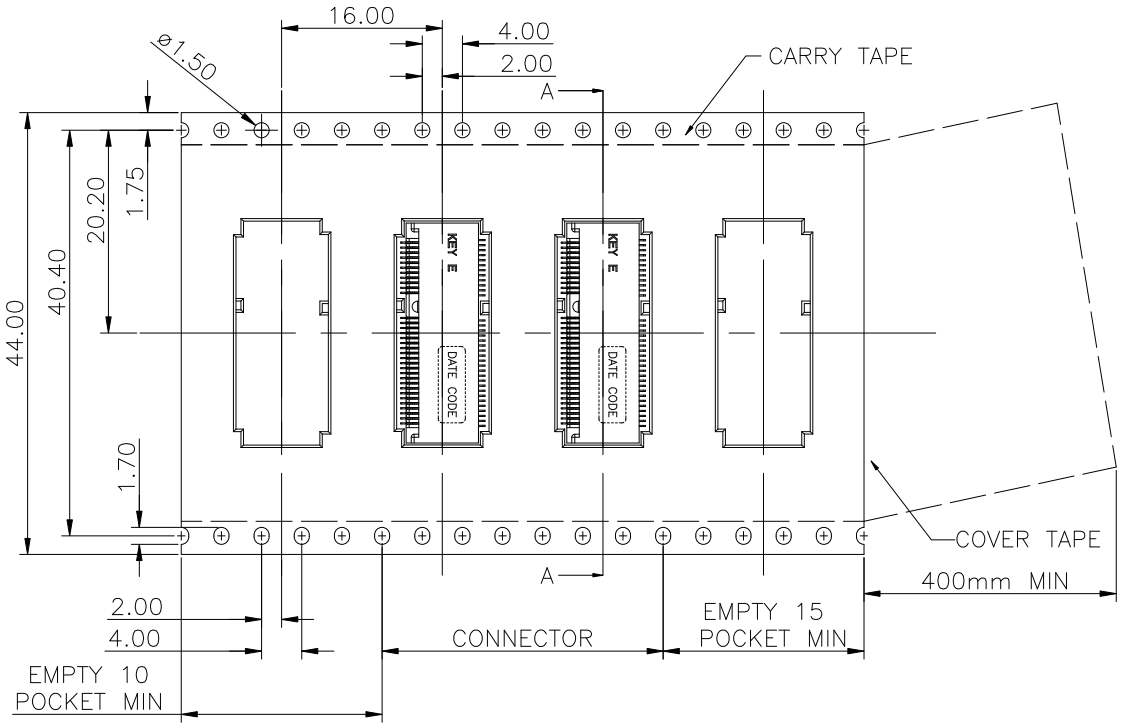

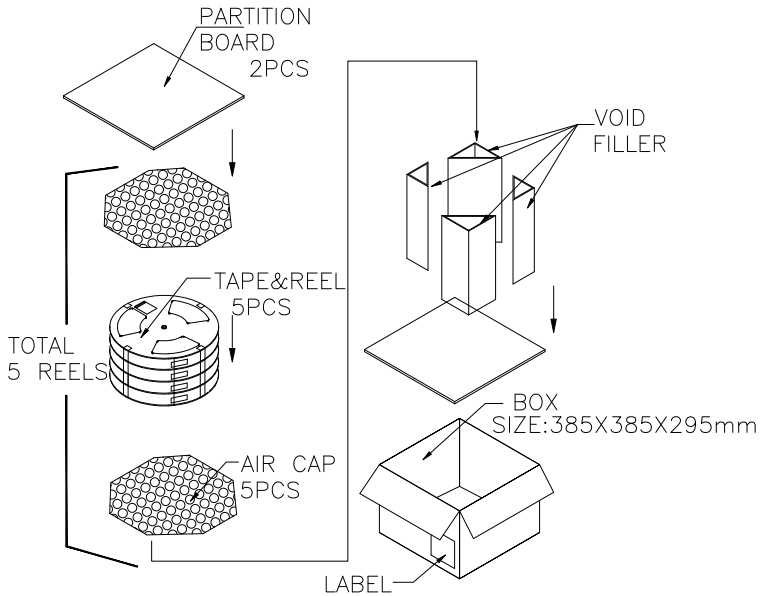

C

1100	5	5500	10.33Kg	5.53Kg
PCS/ TAPE	REELS/ BOX	PCS/BOX	GROSS WEIGHT	NET WEIGHT

sheet index	revision	C	C	C
	sheet	1	2	3

dwg no 10128794 sheet 3 of 3 size A4
type Customer Drawing

ООО «ЛайфЭлектроникс» “LifeElectronics” LLC

ИНН 7805602321 КПП 780501001 Р/С 40702810122510004610 ФАКБ "АБСОЛЮТ БАНК" (ЗАО) в г.Санкт-Петербурге К/С 30101810900000000703 БИК 044030703

Компания «Life Electronics» занимается поставками электронных компонентов импортного и отечественного производства от производителей и со складов крупных дистрибьюторов Европы, Америки и Азии.

С конца 2013 года компания активно расширяет линейку поставок компонентов по направлению коаксиальный кабель, кварцевые генераторы и конденсаторы (керамические, пленочные, электролитические), за счёт заключения дистрибьюторских договоров

Мы предлагаем:

- *Конкурентоспособные цены и скидки постоянным клиентам.*
- *Специальные условия для постоянных клиентов.*
- *Подбор аналогов.*
- *Поставку компонентов в любых объемах, удовлетворяющих вашим потребностям.*

- *Приемлемые сроки поставки, возможна ускоренная поставка.*
- *Доставку товара в любую точку России и стран СНГ.*
- *Комплексную поставку.*
- *Работу по проектам и поставку образцов.*
- *Формирование склада под заказчика.*

- *Сертификаты соответствия на поставляемую продукцию (по желанию клиента).*
- *Тестирование поставляемой продукции.*
- *Поставку компонентов, требующих военную и космическую приемку.*
- *Входной контроль качества.*
- *Наличие сертификата ISO.*

В составе нашей компании организован Конструкторский отдел, призванный помогать разработчикам, и инженерам.

Конструкторский отдел помогает осуществить:

- *Регистрацию проекта у производителя компонентов.*
- *Техническую поддержку проекта.*
- *Защиту от снятия компонента с производства.*
- *Оценку стоимости проекта по компонентам.*
- *Изготовление тестовой платы монтаж и пусконаладочные работы.*

Тел: +7 (812) 336 43 04 (многоканальный)
Email: org@lifeelectronics.ru

www.lifeelectronics.ru