Produkt-Nr.:		1	2	3	4	5	6	7	8	9	0	00			
6450.xxx End-Nr.	000 ◥	001 ◢	002 ◢	003 ◢	004 ◢	005 ◢	006 ◢	007 ◢	008 ◢	009 ◢	010 ◢	011			
Produkt-Nr.:														+	−
6450.xxx End-Nr.														028	029
Produkt-Nr.:		●				#									
6450.xxx End-Nr.		031				035									
Produkt-Nr.:									C		E			H	
6450.xxx End-Nr.									053 ◢		055 ◢			058 ◢	
Produkt-Nr.:	J		L	M	N	O		Q	R	S			V	W	X
6450.xxx End-Nr.	060 ◢		062 ◢	063 ◢	064 ◢	065 ◢		067 ◢	068 ◢	069 ◢			072 ◢	073 ◢	074 ◢
Produkt-Nr.:	Y	Z													
6450.xxx End-Nr.	075 ◢	076 ◢													
Produkt-Nr.:						⏲				⇨					
6450.xxx End-Nr.						095				099					
Produkt-Nr.:															
6450.xxx End-Nr.															
Produkt-Nr.:															
6450.xxx End-Nr.															
Produkt-Nr.:															
6450.xxx End-Nr.															
Produkt-Nr.:													?		>>
6450.xxx End-Nr.													162		164
Produkt-Nr.:	⧉	⇔		→	•										
6450.xxx End-Nr.	165	166		168	169										
Produkt-Nr.:															
6450.xxx End-Nr.															
Produkt-Nr.:															
6450.xxx End-Nr.															

Die Zeichen entsprechen etwa der Darstellung!
Sign correspond nearly to representation!

blue white	blau weiß	9
green white	gruen weiß	8
yellow white	gelb weiß	7
red white	rot weiß	6
anthracite white	anthrazit weiß	5
brown white	braun weiß	4
dark grey white	dunkelgrau weiß	3
	ergograu	2
grey white	grau weiß	1
Key-button Sign	Tastenknopf Zeichen	End-Nr.

* Anmerkung: Die mit ◥ (ohne Zeichen) und ◢ (mit Zeichen) versehenen Ausfuehrungen entsprechen dem Standardprogramm. Alle nicht so gekennzeichneten Zeichen und Farben sind nur auf Anfrage lieferbar!
Bei Bestellung von Tastenknoepfen ohne Zeichen bleibt die End-Nr. entsprechend der Tastenknopffarbe dieselbe.

All versions which are marked ◥ (with out sign) and ◢ (with sign) are according to our standard program. All symbols and colours which are not marked in that way are available on request only!
In case there are ordered buttons without symbol, the last 3 digits of the number remain unchanged which is in accordance with the number of the button's colour.

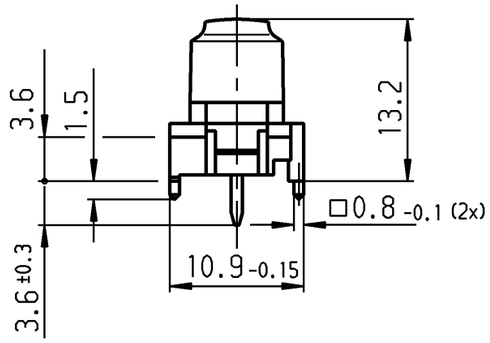

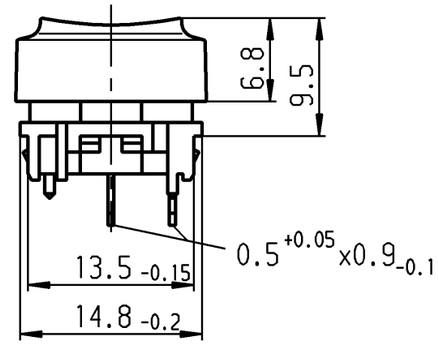

Recommended cut-out for snap-in fixing
(edge opposite to snap-in direction)

Empfohlener Ausschnitt fuer Rastbefestigung
(Grat gegenueber Bestueckungsseite)

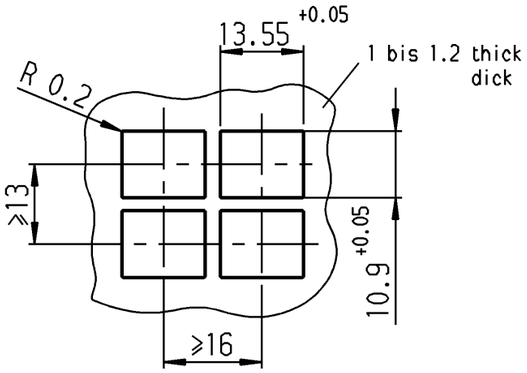

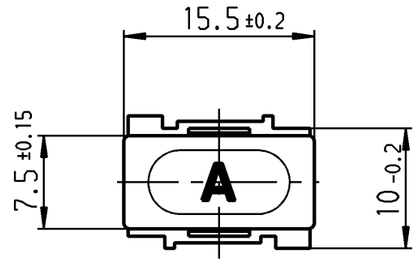

Recommended terminal layout, side of component;
tolerance as per DIN IEC 326 item 3 very fine.
Empfohlenes Lochbild, Bauteileseite;
Toleranz nach DIN IEC 326 Teil 3 sehr fein

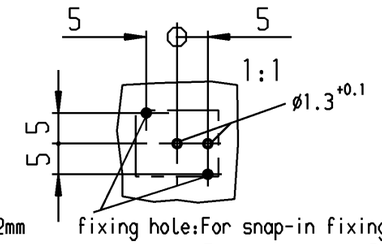

SPNO

Schließer 1-polig

total travel	Gesamtweg	1.4 mm ±0.2mm
actuating force	Betaetigungskraft	ca. 0.7 N
voltage rating	Schaltspannung	max. 28 V
	Schaltstrom	max. 100 mA

fixing hole: For snap-in fixing ø1,3 +0,1
For mounting on PC-board
fitted for the desired place.

Fixierloch: Fuer Rahmenmontage ø1,3 +0,1
Fuer Lpl-Montage an den
gewuenschten Sitz angepasst.

Marking
Aufschrift
ⓜ

Allgemeintoleranzen/UNTOLERANCED DIMENSIONS

Für Längen und Radien FOR LENGTHS AND RADII. ±	Abmaße in mm für Nennmaßbereich in mm ALL DIMENSIONS ARE IN MILLIMETRES bis/UP TO 6	über/OVER 6 bis/UP TO 30	über/OVER 30
	0.2	0.4	

PROJECTION

x	57376	18.03.08 BRC	s	35612	15.05.03 wj
w	48579	05.06.07 Mut	r	26276	30.06.98 ws
v	38995	13.04.04 wj	q	25574	24.11.97 ws
u	39258	10.12.03 wj			
t	38683	30.10.03 wj	y	58349	20.05.08 BRC
Ausg. ISSUE	Änderung REVISION	gez. DRAWN BY	Ausg. ISSUE	Änderung REVISION	gez. DRAWN BY

Pause COPY

Blatt SHEET

Original DIN A3 | Maßstab SCALE 2:1

0 10 20 30 mm

gez./DRAWN BY 17.11.88 ws
gepr./CHECKED BY Sa

Ersatz für/REPLACEMENT OF
6450.0001 v.16.08.77

K

Zeichn./DRAWING NO. 6450.0001

Taste
Keyboard-switch

MARQUARDT
Marquardt GmbH, D-78604 Rietheim-Weilheim

Schutzvermerk nach DIN 34 beachten
COPYRIGHT RESERVED

ООО «ЛайфЭлектроникс» “LifeElectronics” LLC

ИНН 7805602321 КПП 780501001 Р/С 40702810122510004610 ФАКБ "АБСОЛЮТ БАНК" (ЗАО) в г.Санкт-Петербурге К/С 30101810900000000703 БИК 044030703

Компания «Life Electronics» занимается поставками электронных компонентов импортного и отечественного производства от производителей и со складов крупных дистрибьюторов Европы, Америки и Азии.

С конца 2013 года компания активно расширяет линейку поставок компонентов по направлению коаксиальный кабель, кварцевые генераторы и конденсаторы (керамические, пленочные, электролитические), за счёт заключения дистрибьюторских договоров

Мы предлагаем:

- *Конкурентоспособные цены и скидки постоянным клиентам.*
- *Специальные условия для постоянных клиентов.*
- *Подбор аналогов.*
- *Поставку компонентов в любых объемах, удовлетворяющих вашим потребностям.*

- *Приемлемые сроки поставки, возможна ускоренная поставка.*
- *Доставку товара в любую точку России и стран СНГ.*
- *Комплексную поставку.*
- *Работу по проектам и поставку образцов.*
- *Формирование склада под заказчика.*

- *Сертификаты соответствия на поставляемую продукцию (по желанию клиента).*
- *Тестирование поставляемой продукции.*
- *Поставку компонентов, требующих военную и космическую приемку.*
- *Входной контроль качества.*
- *Наличие сертификата ISO.*

В составе нашей компании организован Конструкторский отдел, призванный помогать разработчикам, и инженерам.

Конструкторский отдел помогает осуществить:

- *Регистрацию проекта у производителя компонентов.*
- *Техническую поддержку проекта.*
- *Защиту от снятия компонента с производства.*
- *Оценку стоимости проекта по компонентам.*
- *Изготовление тестовой платы монтаж и пусконаладочные работы.*

Тел: +7 (812) 336 43 04 (многоканальный)
Email: org@lifeelectronics.ru

www.lifeelectronics.ru