NICHT VERMASSTE KANTEN SIND NICHT MAßSTÄBLICH

ÄNDERUNGEN DIE DEM TECHNISCHEN FORTSCHRITT DIENEN, BEHALTEN WIR UNS VOR

ZEICHNUNG GESCHÜTZT DURCH
©COPYRIGHT 1992
AMP DEUTSCHLAND GMBH
ALLE RECHTE VORBEHALTEN

REV.	ÄNDERUNG	DATUM	NAME
1	Zeichnung überarbeitet	11.02.93	J.Schneider

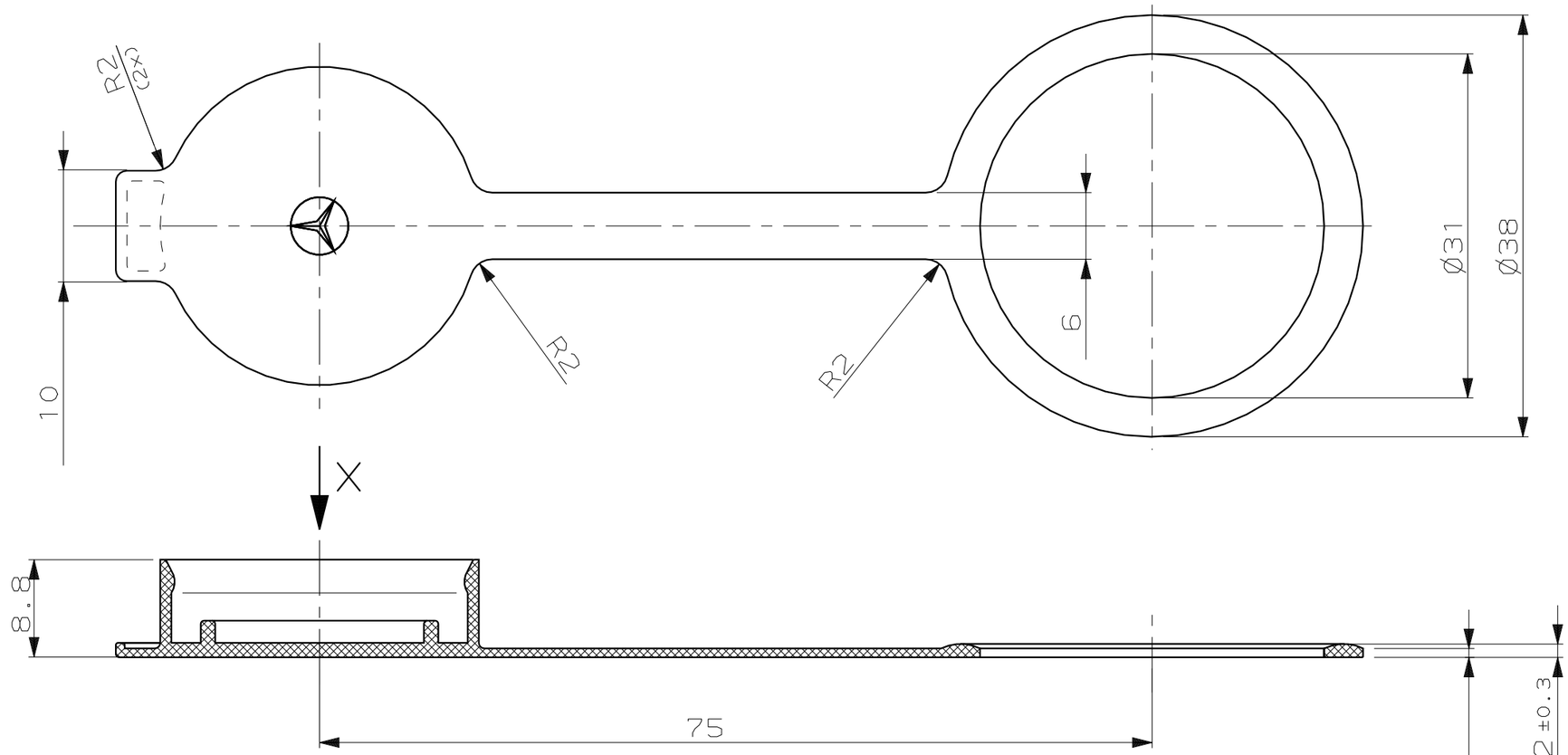

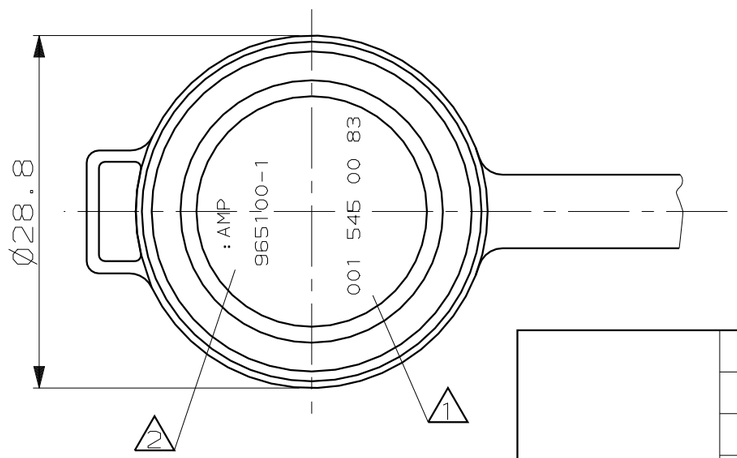

Ansicht "X"

BEMERKUNGEN:

1. Kennzeichnung L3 erhaben nach N 33015, jedoch Schrifthöhe 2.5 für MB-Nr. 001 545 00 83
2. AMP-Zeichen und AMP-Nr.965100-1
3. Passend zu AMP Nr.965098-1

Maß für "SPC"

Lieferung nur nach Zeichnung und erprobtem freigegebenem Muster. Keinerlei Änderung ohne vorherige schriftliche Zustimmung der MERCEDES-BENZ Aktiengesellschaft.

Film	Änd.	Auftrags-Nr.	Kb.-Abt.	bearb.	gepr.	Norm

MERCEDES-BENZ-Benennung
STAUBKAPPE

MERCEDES-BENZ-Sach-Nr.
001 545 00 83

NUR FÜR MERCEDES-BENZ

BESTELL-NR.	POS.	STÜCK	BENNENUNG EINZELTEIL	WERKSTOFF	OBERFLÄCHE / FARBE
965100-1	1	1	STAUBKAPPE	PBTP, Copolymerisat	SCHWARZ

GEZ. 03.12.91 H. STURM

GEPR. 21.04.92 H.-O.Geltsch

ZEICHNUNG GÜLTIG AB KW 6/93

AMP DEUTSCHLAND G.m.b.H.
Langen b.Ffm.,West Germany

BENENNUNG
STAUBKAPPE

K

NICHT TOLERIERTE MASSE ± DIN 16901-140 ± MITTIG ÜBER NENNMASS ± –

FORMAT A3

ZEICHNUNGS-NR. 965100

MASSTAB 2:1

BLATT 1 VON 1

REV. 1

NUMMER 965100

VERWENDET FÜR 965098

CAD-ORIGINAL ZEICHNUNG NICHT ÄNDERN

LOC AI

DIST –

WAR NR. –

PASSEND ZU –

AMP-EN-554 REV 10-90

ООО «ЛайфЭлектроникс» “LifeElectronics” LLC

ИНН 7805602321 КПП 780501001 Р/С 40702810122510004610 ФАКБ "АБСОЛЮТ БАНК" (ЗАО) в г.Санкт-Петербурге К/С 30101810900000000703 БИК 044030703

Компания «Life Electronics» занимается поставками электронных компонентов импортного и отечественного производства от производителей и со складов крупных дистрибьюторов Европы, Америки и Азии.

С конца 2013 года компания активно расширяет линейку поставок компонентов по направлению коаксиальный кабель, кварцевые генераторы и конденсаторы (керамические, пленочные, электролитические), за счёт заключения дистрибьюторских договоров

Мы предлагаем:

- *Конкурентоспособные цены и скидки постоянным клиентам.*
- *Специальные условия для постоянных клиентов.*
- *Подбор аналогов.*
- *Поставку компонентов в любых объемах, удовлетворяющих вашим потребностям.*

- *Приемлемые сроки поставки, возможна ускоренная поставка.*
- *Доставку товара в любую точку России и стран СНГ.*
- *Комплексную поставку.*
- *Работу по проектам и поставку образцов.*
- *Формирование склада под заказчика.*

- *Сертификаты соответствия на поставляемую продукцию (по желанию клиента).*
- *Тестирование поставляемой продукции.*
- *Поставку компонентов, требующих военную и космическую приемку.*
- *Входной контроль качества.*
- *Наличие сертификата ISO.*

В составе нашей компании организован Конструкторский отдел, призванный помогать разработчикам, и инженерам.

Конструкторский отдел помогает осуществить:

- *Регистрацию проекта у производителя компонентов.*
- *Техническую поддержку проекта.*
- *Защиту от снятия компонента с производства.*
- *Оценку стоимости проекта по компонентам.*
- *Изготовление тестовой платы монтаж и пусконаладочные работы.*

Тел: +7 (812) 336 43 04 (многоканальный)
Email: org@lifeelectronics.ru

www.lifeelectronics.ru