THIS DRAWING IS UNPUBLISHED. RELEASED FOR PUBLICATION -,- .
© COPYRIGHT - By - ALL RIGHTS RESERVED.

LOC	DIST
GP	00

REVISIONS

P	LTR	DESCRIPTION	DATE	DWN	APVD
	J	REVISED PER ECO-11-010351	10AUG2011	CJV	CWR

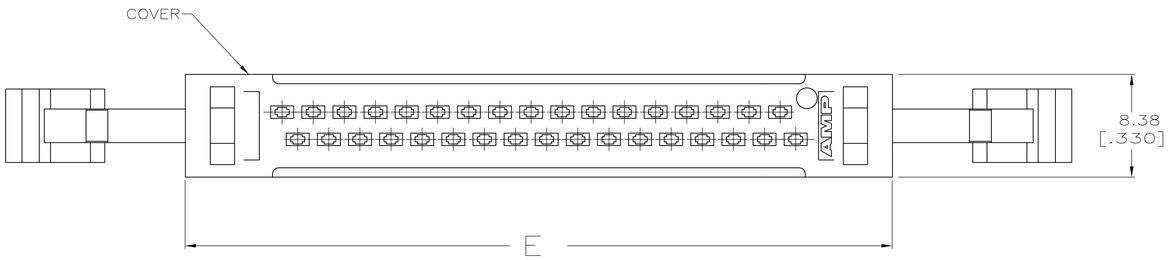

1. FLAME RETARDANT 94V-0 RATED THERMOPLASTIC; BLACK.
2. 2.54µm [.000100] MIN BRIGHT TIN-LEAD ON TERMINATION END, 0.76µm [.000030] MIN GOLD ON CONTACT AREA, ALL OVER 1.27µm [.000050] MIN NICKEL.
   -OR-
   GOLD FLASH OVER PALLADIUM-NICKEL 0.76µm [.000030] TOTAL ON CONTACT AREA, 2.54µm [.000100] MIN BRIGHT TIN-LEAD ON TERMINATION END, ALL OVER 1.27µm [.000050] MIN NICKEL.
3. NO SLOT ON THIS END FOR 10 POSITION HOUSINGS.
4. NO SLOT FOR SNAP-IN POLARIZER ON THIS END FOR 10 AND 14 POSITION HOUSINGS.
5. FOR MILITARY POLARIZATION, ORDER SNAP-IN POLARIZER 499991-2 (BULK PACK OF 50).
6. POSITION NO 1 INDICATOR.
7. COORDINATE DIMENSION APPLIES FROM CENTER OF ACTUAL FEATURE.
8. PHOSPHOR BRONZE PER QQ-B-750.
9. STRAIN RELIEF 111547 MUST BE ORDERED SEPARATELY.
10. 2.54µm [.000100] MIN MATTE TIN ON TERMINATION END, 0.76µm [.000030] MIN GOLD ON CONTACT AREA, ALL OVER 1.27µm [.000050] MIN NICKEL.
    -OR-
    GOLD FLASH OVER PALLADIUM-NICKEL 0.76µm [.000030] TOTAL ON CONTACT AREA, 2.54µm [.000100] MIN MATTE TIN ON TERMINATION END, ALL OVER 1.27µm [.000050] MIN NICKEL.
11. OBSOLETE.
12. OBSOLETE PARTS: OBSOLETE CIS STREAMLINING PER D.RENAUD/D.SINISI.

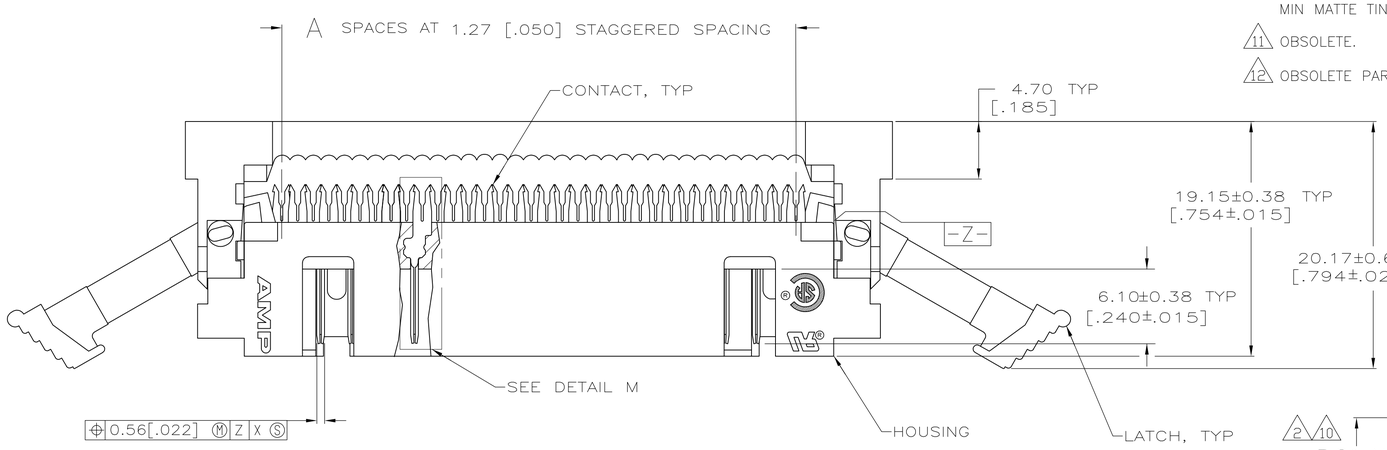

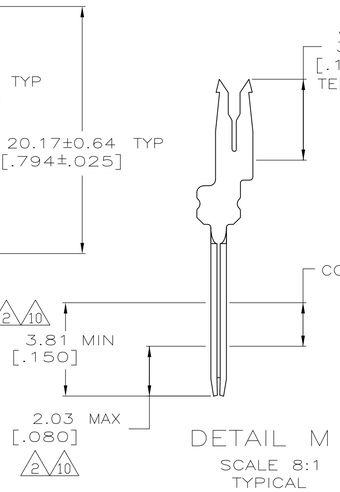

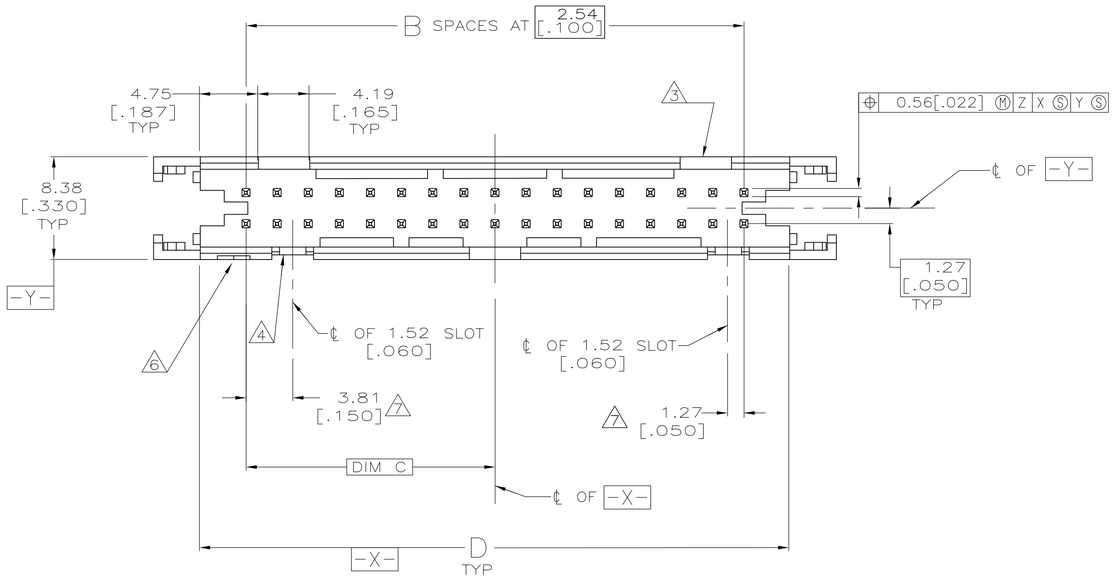

COVER AND LATCH NOT SHOWN
IN THIS VIEW
FOR CLARITY

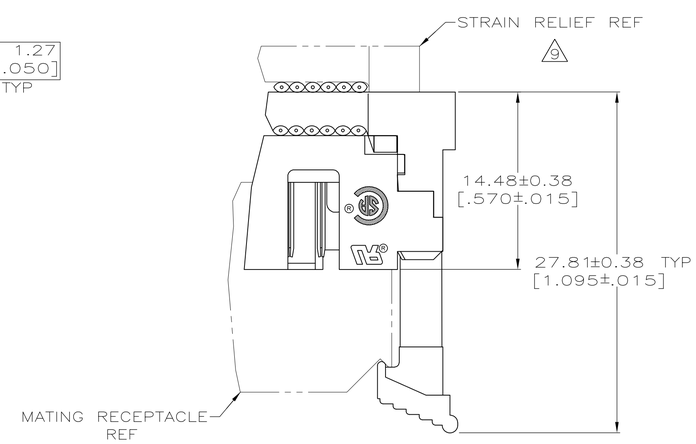

TERMINATED ASSEMBLY
(ASSEMBLED BY CUSTOMER)

		E	D	C	B	A	NO OF POSN	PART NUMBER
	10	95.81 [3.772]	86.21 [3.394]	39.37 [1.550]	31	63	64	2-111504-6
11	10	89.59 [3.527]	81.13 [3.194]	36.83 [1.450]	29	59	60	2-111504-5
11	10	78.03 [3.072]	68.43 [2.694]	30.48 [1.200]	24	49	50	2-111504-4
	10	70.41 [2.772]	60.81 [2.394]	26.67 [1.050]	21	43	44	2-111504-3
SUPERSEDED BY 2-111506-4	10	65.33 [2.572]	55.73 [2.194]	24.13 [.950]	19	39	40	2-111504-2
11	10	57.71 [2.272]	48.11 [1.894]	20.32 [.800]	16	33	34	2-111504-1
	10	52.63 [2.072]	43.03 [1.694]	17.78 [.700]	14	29	30	2-111504-0
11	10	47.55 [1.872]	37.95 [1.494]	15.24 [.600]	12	25	26	1-111504-9
	10	45.01 [1.772]	35.41 [1.394]	13.97 [.550]	11	23	24	1-111504-8
	10	39.93 [1.572]	30.33 [1.194]	11.43 [.450]	9	19	20	1-111504-7
	10	34.85 [1.372]	25.25 [.994]	8.89 [.350]	7	15	16	1-111504-6
	10	32.31 [1.272]	22.71 [.894]	7.62 [.300]	6	13	14	1-111504-5
	10	27.23 [1.072]	17.63 [.694]	5.08 [.200]	4	9	10	1-111504-4
12 SUPERSEDED BY 2-111504-6	2	95.81 [3.772]	86.21 [3.394]	39.37 [1.550]	31	63	64	~~1-111504-3~~
11	2	89.59 [3.527]	81.13 [3.194]	36.83 [1.450]	29	59	60	1-111504-2
11	2	78.03 [3.072]	68.43 [2.694]	30.48 [1.200]	24	49	50	1-111504-1
12 SUPERSEDED BY 2-111504-3	2	70.41 [2.772]	60.81 [2.394]	26.67 [1.050]	21	43	44	~~1-111504-0~~
SUPERSEDED BY 2-111506-4	2	65.33 [2.572]	55.73 [2.194]	24.13 [.950]	19	39	40	111504-9
11	2	57.71 [2.272]	48.11 [1.894]	20.32 [.800]	16	33	34	111504-8
12 SUPERSEDED BY 2-111504-0	2	52.63 [2.072]	43.03 [1.694]	17.78 [.700]	14	29	30	~~111504-7~~
11	2	47.55 [1.872]	37.95 [1.494]	15.24 [.600]	12	25	26	111504-6
12 SUPERSEDED BY 1-111504-8	2	45.01 [1.772]	35.41 [1.394]	13.97 [.550]	11	23	24	~~111504-5~~
SUPERSEDED BY 1-111504-7	2	39.93 [1.572]	30.33 [1.194]	11.43 [.450]	9	19	20	111504-4
SUPERSEDED BY 1-111504-6	2	34.85 [1.372]	25.25 [.994]	8.89 [.350]	7	15	16	111504-3
SUPERSEDED BY 1-111504-5	2	32.31 [1.272]	22.71 [.894]	7.62 [.300]	6	13	14	111504-2
	2	27.23 [1.072]	17.63 [.694]	5.08 [.200]	4	9	10	111504-1
	CONTACT FINISH							

THIS DRAWING IS A CONTROLLED DOCUMENT.

DIMENSIONS: mm [INCHES]

TOLERANCES UNLESS OTHERWISE SPECIFIED:
0 PLC ± -
1 PLC ± -
2 PLC ± 0.13[.005]
3 PLC ± -
4 PLC ± -
ANGLES ± -

MATERIAL 1
FINISH SEE TABLE

DWN C.OBERMAN 8-10-90
CHK F M HEINEY 11-28-90
APVD -
PRODUCT SPEC 108-1336
APPLICATION SPEC 114-7011
WEIGHT -

TE Connectivity

NAME UNIVERSAL I/O PIN CONNECTOR, WITHOUT MOUNTING EARS, WITH STRAIN RELIEF LATCHES, AMP-LATCH

SIZE A1 | CAGE CODE 00779 | DRAWING NO C-111504 | RESTRICTED TO -

CUSTOMER DRAWING | SCALE 4:1 | SHEET 1 OF 1 | REV J

4805 (3/11)

ООО «ЛайфЭлектроникс» “LifeElectronics” LLC

ИНН 7805602321 КПП 780501001 Р/С 40702810122510004610 ФАКБ "АБСОЛЮТ БАНК" (ЗАО) в г.Санкт-Петербурге К/С 30101810900000000703 БИК 044030703

Компания «Life Electronics» занимается поставками электронных компонентов импортного и отечественного производства от производителей и со складов крупных дистрибьюторов Европы, Америки и Азии.

С конца 2013 года компания активно расширяет линейку поставок компонентов по направлению коаксиальный кабель, кварцевые генераторы и конденсаторы (керамические, пленочные, электролитические), за счёт заключения дистрибьюторских договоров

Мы предлагаем:

- *Конкурентоспособные цены и скидки постоянным клиентам.*
- *Специальные условия для постоянных клиентов.*
- *Подбор аналогов.*
- *Поставку компонентов в любых объемах, удовлетворяющих вашим потребностям.*

- *Приемлемые сроки поставки, возможна ускоренная поставка.*
- *Доставку товара в любую точку России и стран СНГ.*
- *Комплексную поставку.*
- *Работу по проектам и поставку образцов.*
- *Формирование склада под заказчика.*

- *Сертификаты соответствия на поставляемую продукцию (по желанию клиента).*
- *Тестирование поставляемой продукции.*
- *Поставку компонентов, требующих военную и космическую приемку.*
- *Входной контроль качества.*
- *Наличие сертификата ISO.*

В составе нашей компании организован Конструкторский отдел, призванный помогать разработчикам, и инженерам.

Конструкторский отдел помогает осуществить:

- *Регистрацию проекта у производителя компонентов.*
- *Техническую поддержку проекта.*
- *Защиту от снятия компонента с производства.*
- *Оценку стоимости проекта по компонентам.*
- *Изготовление тестовой платы монтаж и пусконаладочные работы.*

Тел: +7 (812) 336 43 04 (многоканальный)
Email: org@lifeelectronics.ru

www.lifeelectronics.ru