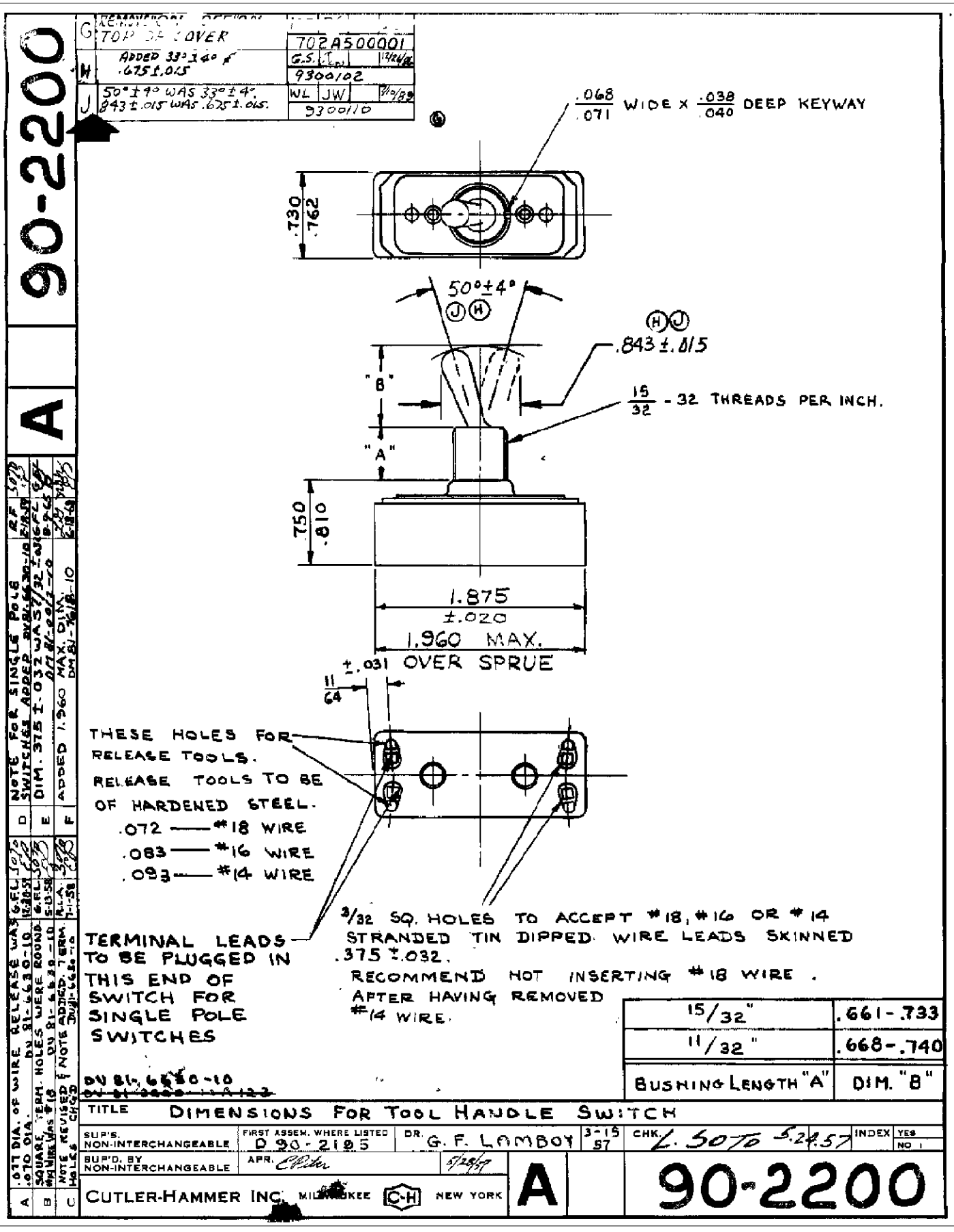
90-2200
A
G REMOVED OPTION TOP OF COVER
702A500001
H ADDED 33° ± 4° & .675 ± .015
9300102
J 50° ± 4° WAS 33° ± 4°. .843 ± .015 WAS .625 ± .015.
9300110
.068 / .071 WIDE X .038 / .040 DEEP KEYWAY
.730 / .762
50° ± 4°
.843 ± .015
"B"
15/32 - 32 THREADS PER INCH.
"A"
.750 / .810
1.875 ± .020
1.960 MAX.
± .031 OVER SPRUE
11/64
THESE HOLES FOR RELEASE TOOLS.
RELEASE TOOLS TO BE OF HARDENED STEEL.
.072 —— #18 WIRE
.083 —— #16 WIRE
.093 —— #14 WIRE
TERMINAL LEADS TO BE PLUGGED IN THIS END OF SWITCH FOR SINGLE POLE SWITCHES
3/32 SQ. HOLES TO ACCEPT #18, #16 OR #14 STRANDED TIN DIPPED WIRE LEADS SKINNED .375 ± .032.
RECOMMEND NOT INSERTING #18 WIRE AFTER HAVING REMOVED #14 WIRE.
15/32" .661 - .733
11/32" .668 - .740
BUSHING LENGTH "A" DIM. "B"
DN 81-6630-10
TITLE DIMENSIONS FOR TOOL HANDLE SWITCH
SUP'S. NON-INTERCHANGEABLE
FIRST ASSEM. WHERE LISTED D 90-2195
DR. G. F. LAMBOY 3-15-57
CHK. L. SOTO 5-24-57
INDEX YES NO
SUP'D. BY NON-INTERCHANGEABLE
APR. 5/28/57
CUTLER-HAMMER INC. MILWAUKEE C-H NEW YORK
A
90-2200

ООО «ЛайфЭлектроникс» “LifeElectronics” LLC

ИНН 7805602321 КПП 780501001 Р/С 40702810122510004610 ФАКБ "АБСОЛЮТ БАНК" (ЗАО) в г.Санкт-Петербурге К/С 30101810900000000703 БИК 044030703

Компания «Life Electronics» занимается поставками электронных компонентов импортного и отечественного производства от производителей и со складов крупных дистрибьюторов Европы, Америки и Азии.

С конца 2013 года компания активно расширяет линейку поставок компонентов по направлению коаксиальный кабель, кварцевые генераторы и конденсаторы (керамические, пленочные, электролитические), за счёт заключения дистрибьюторских договоров

Мы предлагаем:

- *Конкурентоспособные цены и скидки постоянным клиентам.*
- *Специальные условия для постоянных клиентов.*
- *Подбор аналогов.*
- *Поставку компонентов в любых объемах, удовлетворяющих вашим потребностям.*

- *Приемлемые сроки поставки, возможна ускоренная поставка.*
- *Доставку товара в любую точку России и стран СНГ.*
- *Комплексную поставку.*
- *Работу по проектам и поставку образцов.*
- *Формирование склада под заказчика.*

- *Сертификаты соответствия на поставляемую продукцию (по желанию клиента).*
- *Тестирование поставляемой продукции.*
- *Поставку компонентов, требующих военную и космическую приемку.*
- *Входной контроль качества.*
- *Наличие сертификата ISO.*

В составе нашей компании организован Конструкторский отдел, призванный помогать разработчикам, и инженерам.

Конструкторский отдел помогает осуществить:

- *Регистрацию проекта у производителя компонентов.*
- *Техническую поддержку проекта.*
- *Защиту от снятия компонента с производства.*
- *Оценку стоимости проекта по компонентам.*
- *Изготовление тестовой платы монтаж и пусконаладочные работы.*

Тел: +7 (812) 336 43 04 (многоканальный)
Email: org@lifeelectronics.ru

www.lifeelectronics.ru