REV.	DESCRIPTION	DATE	APPROVED
D	Engineering Update w/o Changes	02/27/04	M. C.

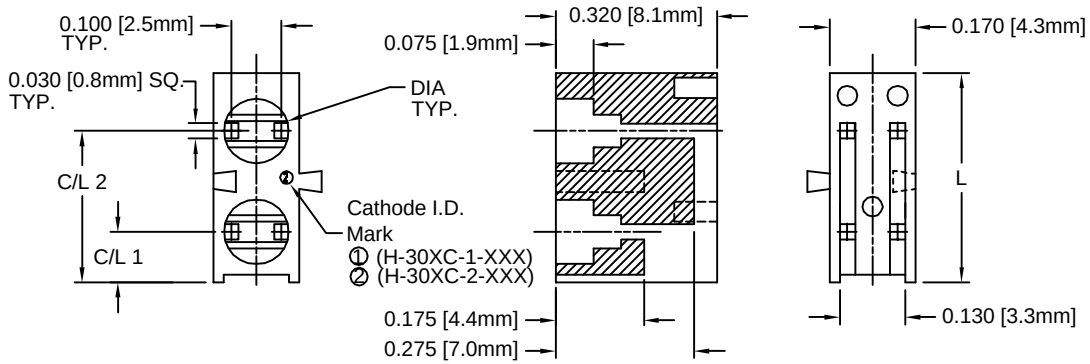

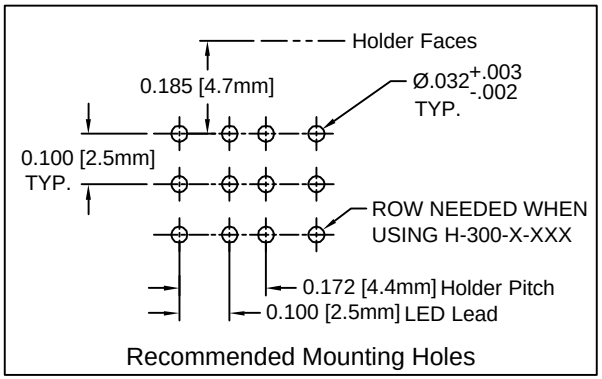

Recommended Mounting Holes

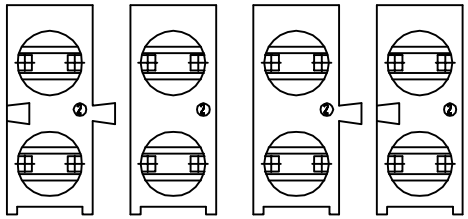

H-300C H-301C H-302C H-303C

PART NO.				ID MARK	DIA	C/L 1	C/L 2	L
H-300C SERIES	H-301C SERIES	H-302C SERIES	H-303C SERIES					
H-300C-1-100	H-301C-1-100	H-302C-1-100	H-303C-1-100	①	.128 [3.3mm]	.100 [2.5mm]	.300 [7.6mm]	.415 [10.6mm]
H-300C-2-100	H-301C-2-100	H-302C-2-100	H-303C-2-100	②	.150 [3.8mm]			
H-300C-1-120	H-301C-1-120	H-302C-1-120	H-303C-1-120	①	.128 [3.3mm]	.120 [3.0mm]	.320 [8.1mm]	.435 [11.0mm]
H-300C-2-120	H-301C-2-120	H-302C-2-120	H-303C-2-120	②	.150 [3.8mm]			
H-300C-1-140	H-301C-1-140	H-302C-1-140	H-303C-1-140	①	.128 [3.3mm]	.140 [3.6mm]	.340 [8.6mm]	.455 [11.6mm]
H-300C-2-140	H-301C-2-140	H-302C-2-140	H-303C-2-140	②	.150 [3.8mm]			
H-300C-1-160	H-301C-1-160	H-302C-1-160	H-303C-1-160	①	.128 [3.3mm]	.160 [4.1mm]	.360 [9.1mm]	.475 [12.1mm]
H-300C-2-160	H-301C-2-160	H-302C-2-160	H-303C-2-160	②	.150 [3.8mm]			
H-300C-1-180	H-301C-1-180	H-302C-1-180	H-303C-1-180	①	.128 [3.3mm]	.180 [4.6mm]	.380 [9.7mm]	.495 [12.6mm]
H-300C-2-180	H-301C-2-180	H-302C-2-180	H-303C-2-180	②	.150 [3.8mm]			

2. MATERIAL: NYLON 6/6, 94V-0, BLACK. BIVAR MATERIAL CODE 22-BK.
   RTP POLYAMIDE NYLON 6/6, 0200 FR, BLACK OR MODIFIED PLASTICS MN6/6-SE BK.
1. GENERAL SPECIFICATIONS: BIVAR MOLDED COMPONENT SPECIFICATION BV00-E101.

STANDARD TOLERANCE
(UNLESS OTHERWISE SPECIFIED)

DECIMALS		ANGULAR	
.X	± .1	X°	± 1°
.XX	± .01		
.XXX	± .005		

BIVAR®
4 THOMAS, IRVINE, CA. 92618
TEL: (949) 951-8808 FAX: (949) 951-3974

TITLE: BI-LEVEL T-1 (3mm) LED HOLDER INTERLOCKING, VARIABLE CENTERLINE

DESIGNED:	DATE:	PART NO:	REVISION:
David Green	12/20/02	H-30XC-X-XXX	D
CHECKED: M. Chen	DATE: 01/22/03	CAGE CODE : 32559	SHEET # 1 OF 1

CAD GENERATED DOCUMENT, DO NOT MEASURE DRAWING.

ООО «ЛайфЭлектроникс» “LifeElectronics” LLC

ИНН 7805602321 КПП 780501001 Р/С 40702810122510004610 ФАКБ "АБСОЛЮТ БАНК" (ЗАО) в г.Санкт-Петербурге К/С 30101810900000000703 БИК 044030703

Компания «Life Electronics» занимается поставками электронных компонентов импортного и отечественного производства от производителей и со складов крупных дистрибьюторов Европы, Америки и Азии.

С конца 2013 года компания активно расширяет линейку поставок компонентов по направлению коаксиальный кабель, кварцевые генераторы и конденсаторы (керамические, пленочные, электролитические), за счёт заключения дистрибьюторских договоров

Мы предлагаем:

- *Конкурентоспособные цены и скидки постоянным клиентам.*
- *Специальные условия для постоянных клиентов.*
- *Подбор аналогов.*
- *Поставку компонентов в любых объемах, удовлетворяющих вашим потребностям.*

- *Приемлемые сроки поставки, возможна ускоренная поставка.*
- *Доставку товара в любую точку России и стран СНГ.*
- *Комплексную поставку.*
- *Работу по проектам и поставку образцов.*
- *Формирование склада под заказчика.*

- *Сертификаты соответствия на поставляемую продукцию (по желанию клиента).*
- *Тестирование поставляемой продукции.*
- *Поставку компонентов, требующих военную и космическую приемку.*
- *Входной контроль качества.*
- *Наличие сертификата ISO.*

В составе нашей компании организован Конструкторский отдел, призванный помогать разработчикам, и инженерам.

Конструкторский отдел помогает осуществить:

- *Регистрацию проекта у производителя компонентов.*
- *Техническую поддержку проекта.*
- *Защиту от снятия компонента с производства.*
- *Оценку стоимости проекта по компонентам.*
- *Изготовление тестовой платы монтаж и пусконаладочные работы.*

Тел: +7 (812) 336 43 04 (многоканальный)
Email: org@lifeelectronics.ru

www.lifeelectronics.ru