SPECIFICATIONS:

STEPS PER REVOLUTION: 200	ROTOR INERTIA: 300 G–CM ^{2} (1.64 OZ–IN^2) NOM
STEP ANGLE: 1.8°	HOLDING TORQUE: 9.0 KG–CM (125 OZ–IN)MIN [1]
STEP TO STEP ACCURACY: ± 5 % [1] , [2]	DETENT TORQUE: 500 G–CM (6.94 OZ–IN) MIN
POSITIONAL ACCURACY: ± 5 % [1] , [3]	
HYSTERESIS: %	INSULATION CLASS: B
WINDING RESISTANCE: 7.2 OHM ±10% AT 25° [7]	BEARINGS: ABEC 3 , DOUBLE SHIELDED
WINDING INDUCTANCE: 11 mH ± 20% [8]	WEIGHT: 0.7 KG (1.54 LB)
PHASE VOLTAGE: 7.2 VDC	TEMP. RISE: 80 °C MAX. [9]
PHASE CURRENT: 1.0 AMP [(RATED) UNIPOLAR]	OPERATING TEMP. RANGE: –20 TO +50°C
	STORAGE TEMP. RANGE: –40 TO 70°C
SHAFT RUNOUT: 0.05 T.I.R.	RELATIVE HUMIDITY RANGE: 5 TO 95 %
RADIAL PLAY: 0.025 MAX W/A .5KG RADIAL LOAD.	
END PLAY: 0.075 MAX W/A 1KG AXIAL LOAD.	

HT23–396

REVISIONS

ECO NO.	REV	DESCRIPTION	DATE	APPROVED
3987	A	INITIAL RELEASE	8/13/96	K. Kordik
5006	B	ADD"23HT54D"DBL SFT REQD		
5235	C	ADD EU COMPLIANCE NOTES	8/25/05	R. Hazelwood
6006	D	ADD ENV DRAWING/ ENC HOLES	10/20/09	J KORDIK
6082	E	ADD #4 HOLES	3/3/10	J KORDIK

NOTES, UNLESS OTHERWISE SPECIFIED:

[1] MEASURMENTS MADE AT RATED CURRENT IN EACH PHASE.
[2] BETWEEN ANY TWO ADJACENT STEP POSITIONS.
[3] MAXIMUM ERROR IN 360°.
4. HIPOT 500 VAC, 60 Hz FOR ONE MINUTE.
[5] LEADS: 8 ,AWG 22 ,7 STRAND MIN.,UL AND CSA APPROVED, UL 3265.
6. INSULATION RESISTANCE: 100 MEGOHMS MIN AT 500 VDC.
[7] AS MEASURED ACROSS ANY WINDING. RESISTANCE IS DOUBLED WITH BOTH WINDINGS IN SERIES.
[8] AS MEASURED ACROSS ANY WINDING USING AN A.C. INDUCTANCE BRIDGE, AT 1KHz. INDUCTANCE IS FOUR TIMES VALUE WITH WINDINGS IN SERIES.
[9] AS MEASURED BY THE CHANGE IN RESISTANCE METHOD, WITH RATED VOLTAGE APPLIED TO 2 PHASES; WITH MOTOR AT REST.
10. HIGH TORQUE MOTOR DESIGN, MICROSTEP LAMINATION.
11. ROTOR & STATOR LAMINATION MATERIAL: 0.5mm thk, SEE AMP STD SPEC #1500–062.
[12] SHAFT OPTION: IF DOUBLE SHAFT REQUIRED ADD "D" TO END OF PART NUMBER. DOUBLE SHAFT REQUIRES ADDED HOLES FOR ENCODER OPTIONS.
13. THIS MOTOR TO BE MANUFACTURED IN COMPLIANCE WITH EU DIRECTIVE "ROHS 2002/95/EC".
[14] MOTOR LABEL TO INCLUDE "ROHS" COMPLIANT, 'MADE IN (COUNTRY OF ORIGIN)' AND DATE CODE.

LABEL DETAIL

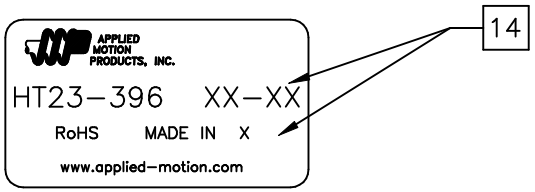

SWITCHING SEQUENCE FOR CW ROTATION FACING MOUNTING END

STEP	ORANGE	BLACK	RED	YELLOW
0	+	–	+	–
1	–	+	+	–
2	–	+	–	+
3	+	–	–	+
4	+	–	+	–

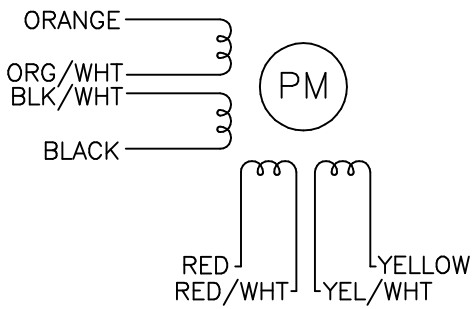

CONTRACT NO. CAT TS3653N2E4	APPLIED MOTION PRODUCTS, INC.
APPROVALS / DATE	STEP MOTOR OUTLINE
DRAWN R. BARRICK 8/13/96	
CHECKED	B — COMPUTER DATA BASE DRAWING — DWG NO. HT23–396 — REV E
APPROVED	
APPROVED	SCALE: 1=1 — SHEET 1 OF 2

MOTOR DRAWING

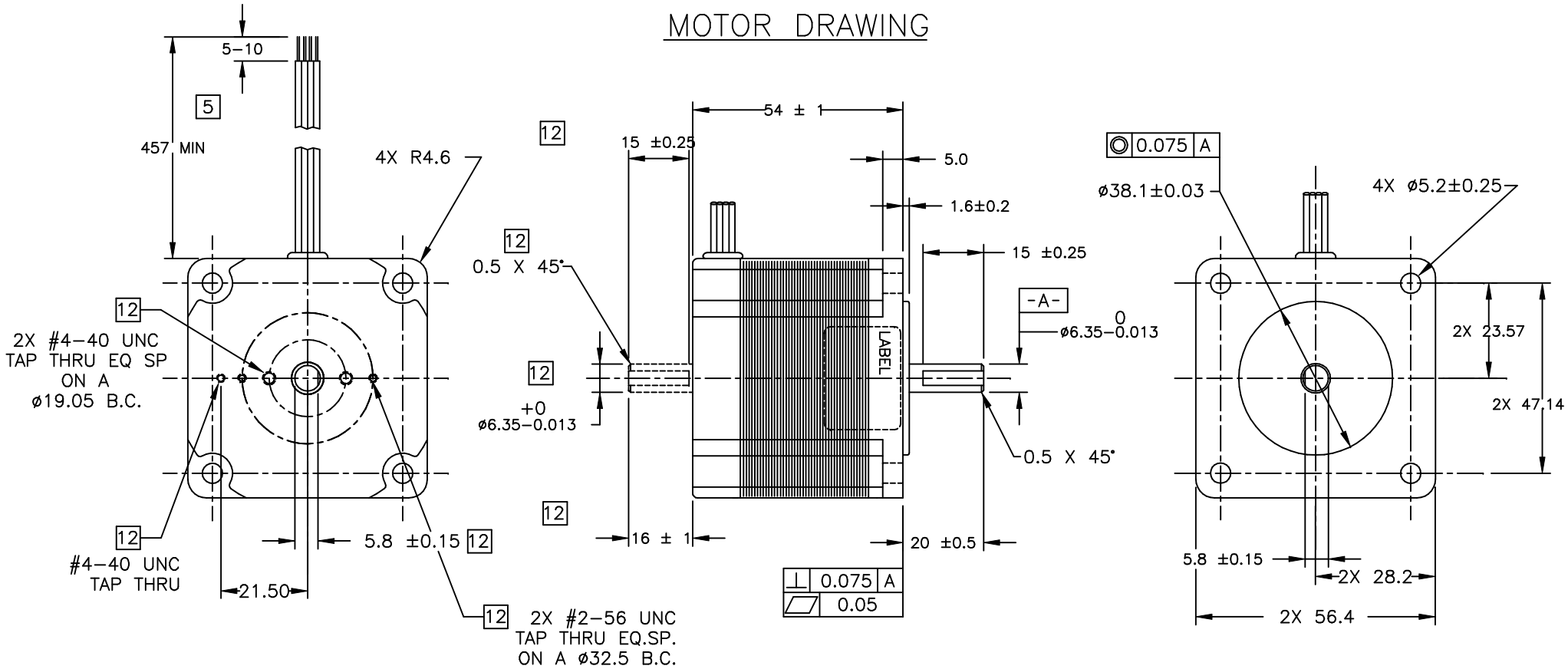

TOLERANCES	THIRD ANGLE PROJECTION		APPLIED MOTION PRODUCTS, INC.		
DECIMALS: MM (INCH) X.XXX= ± (.005) X.XX = ±0.13 (.010) X.X = ±0.25 (.020) ANGLES: MACH. = ±.5° CHAM. = ±5°			STEP MOTOR OUTLINE		
	APPROVALS	DATE			
	DRAWN R.BARRICK	12/12/02	B	DWG NO. HT23–396	REV E
	CHECKED				
COMPUTER DATA BASE DRAWING	APPROVED		SCALE: NONE	SHEET 2 OF 2	

ООО «ЛайфЭлектроникс» “LifeElectronics” LLC

ИНН 7805602321 КПП 780501001 Р/С 40702810122510004610 ФАКБ "АБСОЛЮТ БАНК" (ЗАО) в г.Санкт-Петербурге К/С 30101810900000000703 БИК 044030703

Компания «Life Electronics» занимается поставками электронных компонентов импортного и отечественного производства от производителей и со складов крупных дистрибьюторов Европы, Америки и Азии.

С конца 2013 года компания активно расширяет линейку поставок компонентов по направлению коаксиальный кабель, кварцевые генераторы и конденсаторы (керамические, пленочные, электролитические), за счёт заключения дистрибьюторских договоров

Мы предлагаем:

- *Конкурентоспособные цены и скидки постоянным клиентам.*
- *Специальные условия для постоянных клиентов.*
- *Подбор аналогов.*
- *Поставку компонентов в любых объемах, удовлетворяющих вашим потребностям.*

- *Приемлемые сроки поставки, возможна ускоренная поставка.*
- *Доставку товара в любую точку России и стран СНГ.*
- *Комплексную поставку.*
- *Работу по проектам и поставку образцов.*
- *Формирование склада под заказчика.*

- *Сертификаты соответствия на поставляемую продукцию (по желанию клиента).*
- *Тестирование поставляемой продукции.*
- *Поставку компонентов, требующих военную и космическую приемку.*
- *Входной контроль качества.*
- *Наличие сертификата ISO.*

В составе нашей компании организован Конструкторский отдел, призванный помогать разработчикам, и инженерам.

Конструкторский отдел помогает осуществить:

- *Регистрацию проекта у производителя компонентов.*
- *Техническую поддержку проекта.*
- *Защиту от снятия компонента с производства.*
- *Оценку стоимости проекта по компонентам.*
- *Изготовление тестовой платы монтаж и пусконаладочные работы.*

Тел: +7 (812) 336 43 04 (многоканальный)
Email: org@lifeelectronics.ru

www.lifeelectronics.ru