PIN RECEPTACLES
for .048” - .064” diameter pins (#13 contact) and .045” - .065” diameter pins (#23 contact)

0364

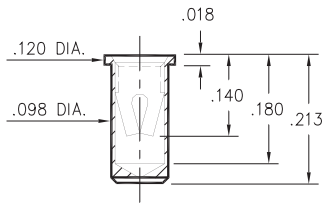

0364-0-15-XX-13-XX-10-0
Solder mount in .100 min. mounting hole
Also available on 16mm wide carrier tape: 1,300 parts per 13” reel.
Order as: 0364-0-57-XX-13-XX-10-0

0363

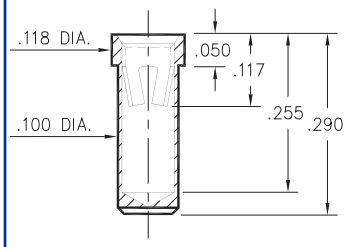

0363-0-15-XX-23-XX-10-0
Solder mount in .102 min. mounting hole

0365

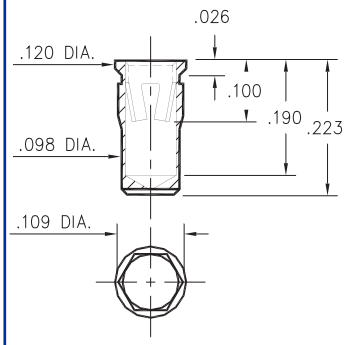

0365-0-15-XX-23-XX-10-0
Hex press-fit in .105 plated thru hole

0366

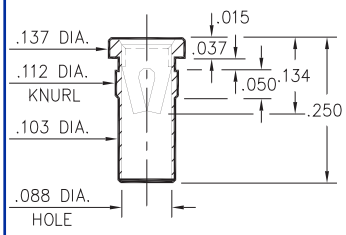

0366-0-15-XX-13-XX-10-0
Press-fit in .109 mounting hole

0372

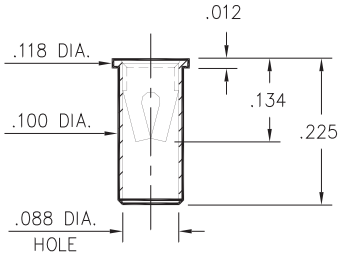

0372-0-15-XX-13-XX-10-0
Solder mount in .102 min. mounting hole
Also available on 24mm wide carrier tape: 950 parts per 13” reel.
Order as: 0372-0-57-XX-13-XX-10-0

0362

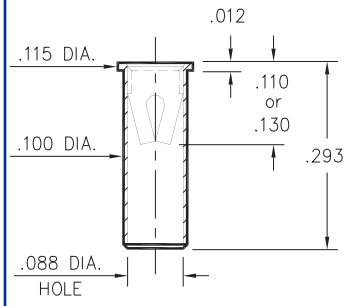

0362-0-15-XX-X3-XX-10-0
Solder mount in .102 min. mounting hole

0367

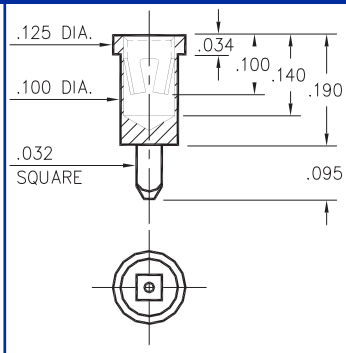

0367-0-15-XX-23-XX-10-0
Square press-fit in .040 plated thru hole

9324

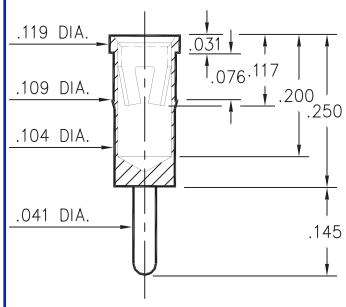

9324-0-15-XX-23-XX-04-0
Press-fit in .106 mounting hole

0492

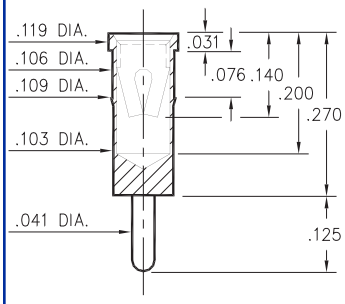

0492-0-15-XX-13-XX-04-0
Press-fit in .106 mounting hole

0381

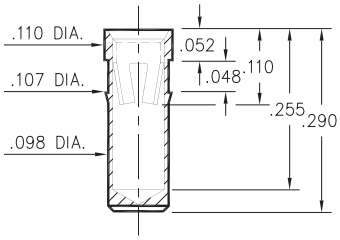

0381-0-15-XX-23-XX-10-0
Press-fit in .104 mounting hole

4034

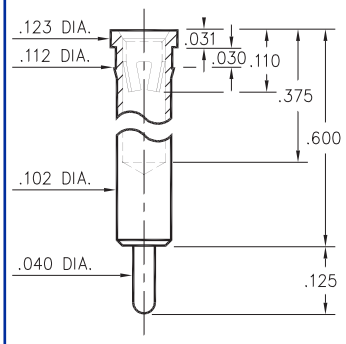

4034-0-15-XX-23-XX-04-0
Press-fit in .109 mounting hole

3044

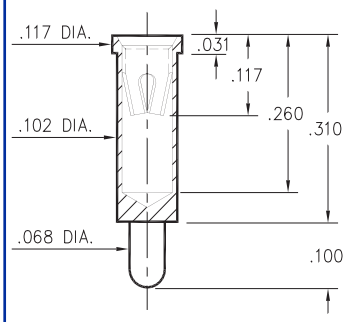

3044-0-15-XX-23-XX-04-0
Solder mount in .104 min. mounting hole

SPECIFICATIONS

SHELL MATERIAL:
Brass Alloy 360, 1/2 Hard

CONTACT MATERIAL:
Beryllium Copper Alloy 172, HT

DIMENSION IN INCHES
TOLERANCES ON:
LENGTHS: ±.005
DIAMETERS: ±.002
ANGLES: ± 2°

ORDER CODE: XXXX - X - 15 - XX - XX - XX - XX - 0

BASIC PART #

SPECIFY SHELL FINISH:
01 200µ” TIN/LEAD OVER NICKEL
◇ **80** 200µ” TIN OVER NICKEL (RoHS)
◇ **15** 10µ” GOLD OVER NICKEL (RoHS)

SPECIFY CONTACT FINISH:
01 200µ” TIN/LEAD OVER NICKEL
◇ **80** 200µ” TIN OVER NICKEL (RoHS)
◇ **27** 30µ” GOLD OVER NICKEL (RoHS)

RoHS 2002/95/EC

SELECT CONTACT
#13 or #23 CONTACT (DATA ON PAGE 226)

ООО «ЛайфЭлектроникс» “LifeElectronics” LLC

ИНН 7805602321 КПП 780501001 Р/С 40702810122510004610 ФАКБ "АБСОЛЮТ БАНК" (ЗАО) в г.Санкт-Петербурге К/С 30101810900000000703 БИК 044030703

Компания «Life Electronics» занимается поставками электронных компонентов импортного и отечественного производства от производителей и со складов крупных дистрибьюторов Европы, Америки и Азии.

С конца 2013 года компания активно расширяет линейку поставок компонентов по направлению коаксиальный кабель, кварцевые генераторы и конденсаторы (керамические, пленочные, электролитические), за счёт заключения дистрибьюторских договоров

Мы предлагаем:

- *Конкурентоспособные цены и скидки постоянным клиентам.*
- *Специальные условия для постоянных клиентов.*
- *Подбор аналогов.*
- *Поставку компонентов в любых объемах, удовлетворяющих вашим потребностям.*

- *Приемлемые сроки поставки, возможна ускоренная поставка.*
- *Доставку товара в любую точку России и стран СНГ.*
- *Комплексную поставку.*
- *Работу по проектам и поставку образцов.*
- *Формирование склада под заказчика.*

- *Сертификаты соответствия на поставляемую продукцию (по желанию клиента).*
- *Тестирование поставляемой продукции.*
- *Поставку компонентов, требующих военную и космическую приемку.*
- *Входной контроль качества.*
- *Наличие сертификата ISO.*

В составе нашей компании организован Конструкторский отдел, призванный помогать разработчикам, и инженерам.

Конструкторский отдел помогает осуществить:

- *Регистрацию проекта у производителя компонентов.*
- *Техническую поддержку проекта.*
- *Защиту от снятия компонента с производства.*
- *Оценку стоимости проекта по компонентам.*
- *Изготовление тестовой платы монтаж и пусконаладочные работы.*

Тел: +7 (812) 336 43 04 (многоканальный)
Email: org@lifeelectronics.ru

www.lifeelectronics.ru