THIS DRAWING IS UNPUBLISHED. RELEASED FOR PUBLICATION -,- .
© COPYRIGHT - BY TYCO ELECTRONICS CORPORATION. ALL RIGHTS RESERVED.

LOC	DIST
AD	00

REVISIONS

P	LTR	DESCRIPTION	DATE	DWN	APVD
	M	EC 0G3C 0766 04	27DEC04	BSV	JLG
	M1	REVISED PER ECO-09-020689	28AUG09	KK	AEG

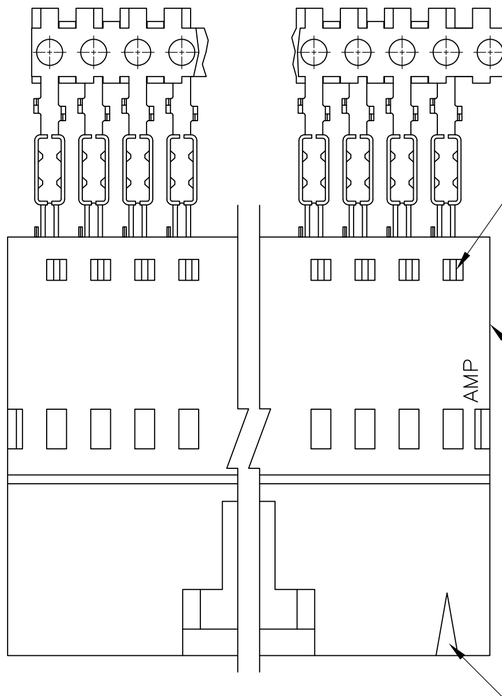

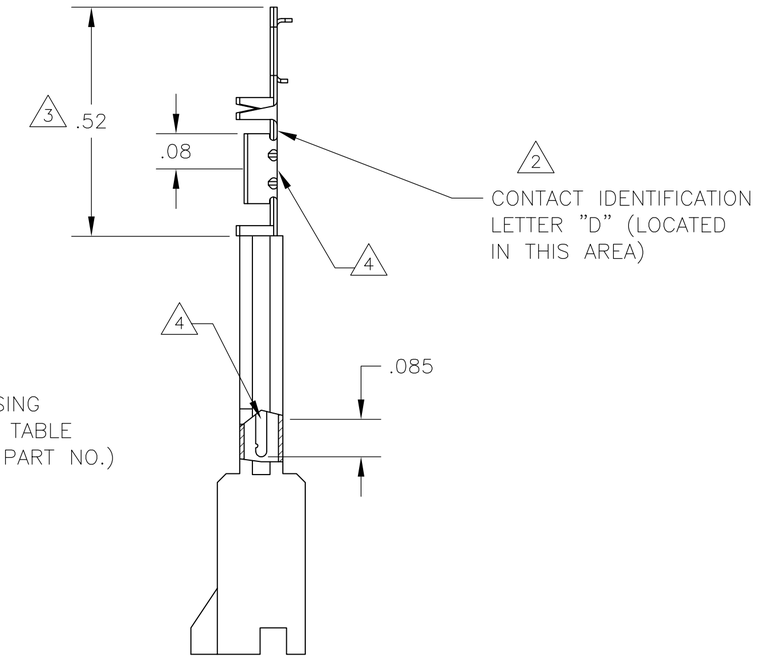

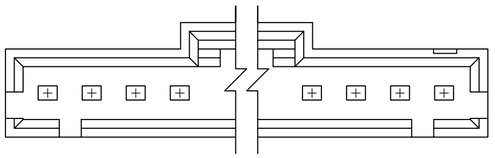

1. CONTACTS ARE LATCHED INTO THE PRELOAD WINDOWS
2. USE WITH #22-#26 AWG WIRE SIZE, .054/.030 INSULATION DIAMETER, .015 MAXIMUM INSULATION THICKNESS
3. THE DIMENSION APPLIES WITH THE FORWARD PRELOAD STOP IN CONTACT WITH THE HOUSING SURFACE
4. POINT OF MEASUREMENT FOR PLATING THICKNESS
5. FOR STRIP ASSEMBLIES SEE PART NUMBER 103946
6. MATERIAL- HOUSING: FLAME RETARDANT THERMOPLASTIC, COLOR: BLACK
   PINS: PHOS. BRONZE
7. FINISH- PINS: .000030 GOLD IN THE CONTACT AREA,
   .000050-.000100 BRIGHT TIN-LEAD ON THE TERMINATION AREA,
   OVER .000050 NICKEL.
8. FINISH- PINS: .000030 GOLD IN THE CONTACT AREA,
   .000050-.000100 MATTE TIN ON THE TERMINATION AREA,
   OVER .000050 NICKEL.
9. OBSOLETE PARTS: OBSOLETE CIS STREAMLINING PER D.RENAUD/D.SINISI

	PLATING	HOUSING PART NUMBER	NO OF POSN	ASSEMBLY PART NUMBER
8		2-103653-4	25	9 7-103893-4
8		2-103653-3	24	9 7-103893-3
8		2-103653-2	23	9 7-103893-2
8		2-103653-1	22	9 7-103893-1
8		2-103653-0	21	9 7-103893-0
8		1-103653-9	20	9 6-103893-9
8		1-103653-8	19	9 6-103893-8
8		1-103653-7	18	9 6-103893-7
8		1-103653-6	17	9 6-103893-6
8		1-103653-5	16	6-103893-5
8		1-103653-4	15	9 6-103893-4
8		1-103653-3	14	9 6-103893-3
8		1-103653-2	13	9 6-103893-2
7		2-103653-4	25	9 2-103893-4
7		2-103653-3	24	9 2-103893-3
7		2-103653-2	23	9 2-103893-2
7		2-103653-1	22	9 2-103893-1
7		2-103653-0	21	9 2-103893-0
7		1-103653-9	20	9 1-103893-9
7		1-103653-8	19	9 1-103893-8
7		1-103653-7	18	9 1-103893-7
7		1-103653-6	17	9 1-103893-6
7		1-103653-5	16	1-103893-5
7		1-103653-4	15	9 1-103893-4
7		1-103653-3	14	9 1-103893-3
7		1-103653-2	13	9 1-103893-2
SUPERSEDED BY 1-103946-1		1-103653-1	12	1-103893-1
SUPERSEDED BY 1-103946-0		1-103653-0	11	1-103893-0
SUPERSEDED BY 103946-9		103653-9	10	103893-9
SUPERSEDED BY 103946-8		103653-8	9	103893-8
SUPERSEDED BY 103946-7		103653-7	8	103893-7
SUPERSEDED BY 103946-6		103653-6	7	103893-6
SUPERSEDED BY 103946-5		103653-5	6	103893-5
SUPERSEDED BY 103946-4		103653-4	5	103893-4
SUPERSEDED BY 103946-3		103653-3	4	103893-3
SUPERSEDED BY 103946-2		103653-2	3	103893-2
SUPERSEDED BY 103946-1		103653-1	2	103893-1

103893

THIS DRAWING IS A CONTROLLED DOCUMENT.

DIMENSIONS: INCHES

TOLERANCES UNLESS OTHERWISE SPECIFIED:
0 PLC ± -
1 PLC ± -
2 PLC ± .02
3 PLC ± .005
4 PLC ± -
ANGLES ± -

MATERIAL 6

FINISH SEE TABLE

DWN R BROWN 26JUL00
CHK K WRIGHT 26JUL00
APVD K WRIGHT 26JUL00
PRODUCT SPEC 108-25034
APPLICATION SPEC 114-25026
WEIGHT -

Tyco Electronics
Tyco Electronics Corporation
Harrisburg, Pa 17105-3608

NAME SHROUDED PIN ASSY, AMPMODU MTE, SINGLE ROW, .100 CL, POLARIZED, WITH LATCH WINDOWS, FOR #22-#26 AWG WIRE SIZE

SIZE A2 | CAGE CODE 00779 | DRAWING NO C-103893 | RESTRICTED TO -

CUSTOMER DRAWING | SCALE 4:1 | SHEET 1 OF 1 | REV M1

ООО «ЛайфЭлектроникс» “LifeElectronics” LLC

ИНН 7805602321 КПП 780501001 Р/С 40702810122510004610 ФАКБ "АБСОЛЮТ БАНК" (ЗАО) в г.Санкт-Петербурге К/С 30101810900000000703 БИК 044030703

Компания «Life Electronics» занимается поставками электронных компонентов импортного и отечественного производства от производителей и со складов крупных дистрибьюторов Европы, Америки и Азии.

С конца 2013 года компания активно расширяет линейку поставок компонентов по направлению коаксиальный кабель, кварцевые генераторы и конденсаторы (керамические, пленочные, электролитические), за счёт заключения дистрибьюторских договоров

Мы предлагаем:

- *Конкурентоспособные цены и скидки постоянным клиентам.*
- *Специальные условия для постоянных клиентов.*
- *Подбор аналогов.*
- *Поставку компонентов в любых объемах, удовлетворяющих вашим потребностям.*

- *Приемлемые сроки поставки, возможна ускоренная поставка.*
- *Доставку товара в любую точку России и стран СНГ.*
- *Комплексную поставку.*
- *Работу по проектам и поставку образцов.*
- *Формирование склада под заказчика.*

- *Сертификаты соответствия на поставляемую продукцию (по желанию клиента).*
- *Тестирование поставляемой продукции.*
- *Поставку компонентов, требующих военную и космическую приемку.*
- *Входной контроль качества.*
- *Наличие сертификата ISO.*

В составе нашей компании организован Конструкторский отдел, призванный помогать разработчикам, и инженерам.

Конструкторский отдел помогает осуществить:

- *Регистрацию проекта у производителя компонентов.*
- *Техническую поддержку проекта.*
- *Защиту от снятия компонента с производства.*
- *Оценку стоимости проекта по компонентам.*
- *Изготовление тестовой платы монтаж и пусконаладочные работы.*

Тел: +7 (812) 336 43 04 (многоканальный)
Email: org@lifeelectronics.ru

www.lifeelectronics.ru