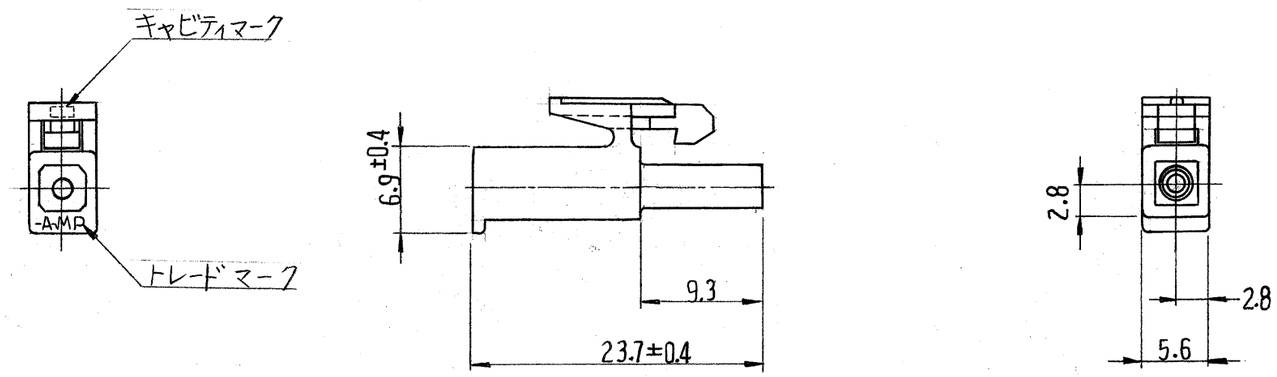

注；

1. 使用端子型番は 170359, 170360, 170361, 170362.
2. 嵌合相手ハウジング型番は 172156
3. 適用製品仕様書：108-5138
4. 取扱い説明書：IS-105J

△5 OBSOLETE PARTS: OBSOLETE CIS STREAMLINING PER D.RENAUD/D.SINISI

△5 OBSOLETE

黒	1-172164-9
青	1- -6
緑	1- -5
赤	1- -2
自然色	172164-1
色	番号

番号 (NUMBER)	名称 (NAME)	摘要 (REMARKS)	ITEM NO.

組立部品 (REQUIRED PER ASSEMBLY)

記事 (DESCRIPTION)

番号 (NUMBER) C-172164

参考図面 (CUSTOMER COPY REFERENCE ONLY)

TE Connectivity

材料 (MATERIAL): 66ナイロン (UL 94 V-0)

仕上 (FINISH): 色：表参照

抱合電線断面積 (WIRE RANGE): — mm² (AWG)

被覆外径 (INSULATION DIA.): — mm (IN)

分類 (CLASS): —

型式 (TYPE): —

DR. K. Yuasa 12/1/79

CHK. A. Tomita 12/20/79

DE. H. Tanigawa 12/19/79

APP. Y. Sato 12/24/79

一般公差 TOLERANCE EXCEPT AS NOTED: ±0.3 ~~±0.4~~ ±1°0

尺度 (SCALE): 2 : 1

LOC	SIZE	番号 (NO)	REV.
J	B	C-172164	B2

名称 (NAME): 1極 ミニ ユニバーサル メイテンロック プラグハウジング (UL 94V-0)

LTR.	変更 (REVISION RECORD)	DR.	CHK.	DATE
B2	REVISED PER ECO-11-005030	RK	HMR	24MAR11

DIMENSIONS IN MM. DO NOT SCALE PRINT 寸法単位：ミリ

4

C

ООО «ЛайфЭлектроникс» “LifeElectronics” LLC

ИНН 7805602321 КПП 780501001 Р/С 40702810122510004610 ФАКБ "АБСОЛЮТ БАНК" (ЗАО) в г.Санкт-Петербурге К/С 30101810900000000703 БИК 044030703

Компания «Life Electronics» занимается поставками электронных компонентов импортного и отечественного производства от производителей и со складов крупных дистрибьюторов Европы, Америки и Азии.

С конца 2013 года компания активно расширяет линейку поставок компонентов по направлению коаксиальный кабель, кварцевые генераторы и конденсаторы (керамические, пленочные, электролитические), за счёт заключения дистрибьюторских договоров

Мы предлагаем:

- *Конкурентоспособные цены и скидки постоянным клиентам.*
- *Специальные условия для постоянных клиентов.*
- *Подбор аналогов.*
- *Поставку компонентов в любых объемах, удовлетворяющих вашим потребностям.*

- *Приемлемые сроки поставки, возможна ускоренная поставка.*
- *Доставку товара в любую точку России и стран СНГ.*
- *Комплексную поставку.*
- *Работу по проектам и поставку образцов.*
- *Формирование склада под заказчика.*

- *Сертификаты соответствия на поставляемую продукцию (по желанию клиента).*
- *Тестирование поставляемой продукции.*
- *Поставку компонентов, требующих военную и космическую приемку.*
- *Входной контроль качества.*
- *Наличие сертификата ISO.*

В составе нашей компании организован Конструкторский отдел, призванный помогать разработчикам, и инженерам.

Конструкторский отдел помогает осуществить:

- *Регистрацию проекта у производителя компонентов.*
- *Техническую поддержку проекта.*
- *Защиту от снятия компонента с производства.*
- *Оценку стоимости проекта по компонентам.*
- *Изготовление тестовой платы монтаж и пусконаладочные работы.*

Тел: +7 (812) 336 43 04 (многоканальный)
Email: org@lifeelectronics.ru

www.lifeelectronics.ru