First Sensor

First Sensor Q Series Data Sheet
Part Description PS100-Q SMD
Order # 5000032

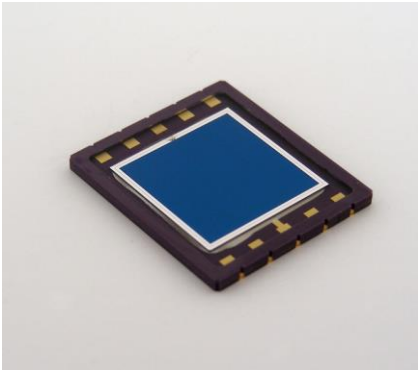

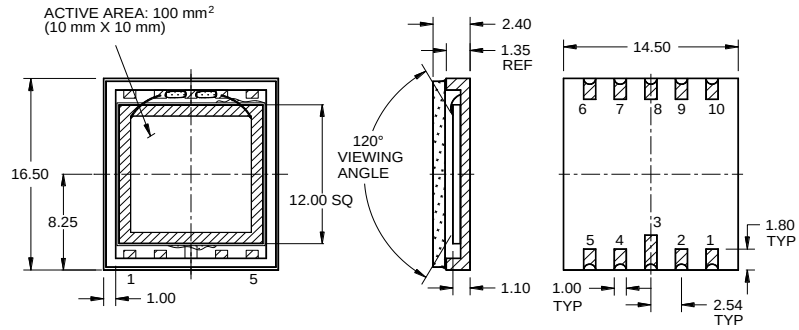

Features

- 10 mm X 10 mm active area
- Low dark current & capacitance
- Fast rise times
- High QE at 1064 nm

Description

100 mm² 1064 nm enhanced PIN Photodiode. Packaged in a black surface mount ceramic with a fused silica window.

Applications

- Pulsed 1064 nm laser detection
- NIR pulsed light sensor
- High speed photometry

RoHS

2011/65/EU

Absolute maximum ratings

Symbol	Parameter	Min	Max	Unit
T_{STG}	Storage Temp	-20	+80	°C
T_{OP}	Operating Temp	-20	+60	°C
$V_{R(OP)}$	Reverse Operating Voltage	-	150	V
$I_{(PEAK)}$	Peak DC Current	-	10	mA

Schematic

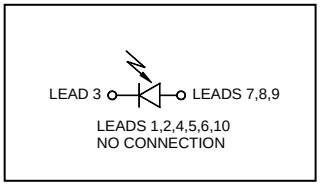

Spectral response @ 23°C

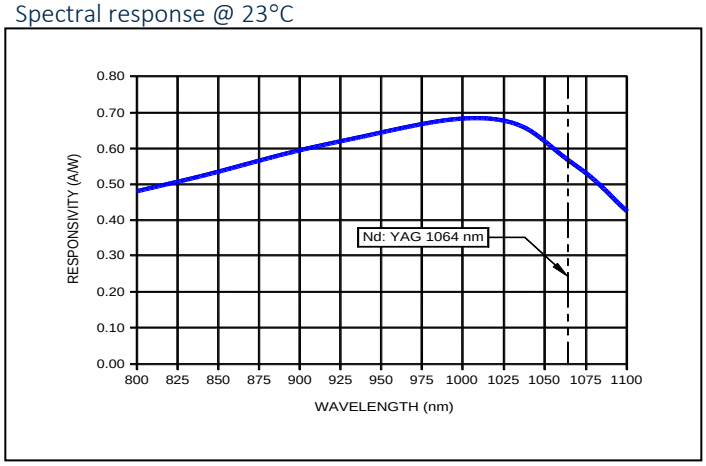

Electro-optical characteristics @ 23° C

Symbol	Characteristic	Test Condition	Min	Typ	Max	Unit
I_D	Dark Current	V_R = 150 V; @ 23°C	---	80	---	nA
		V_R = 150 V; @ 60°C	---	1.2	---	µA
C	Capacitance	V_R = 150 V	---	100	---	pF
	Responsivity	V_R = 150 V; λ = 1010 nm; @ 23°C	---	0.68	---	A/W
		V_R = 150 V; λ = 1064 nm; @ 23°C	---	0.56	---	
V_{BR}	Breakdown Voltage	I_R = 10 µA	200	---	---	V
t_r	Rise Time	V_R = 150 V; λ = 1064 nm; RL = 50 Ω	---	6	---	ns

Disclaimer: Due to our policy of continued development, specifications are subject to change without notice.
Package is not suitable for reflow soldering.

ООО «ЛайфЭлектроникс» “LifeElectronics” LLC

ИНН 7805602321 КПП 780501001 Р/С 40702810122510004610 ФАКБ "АБСОЛЮТ БАНК" (ЗАО) в г.Санкт-Петербурге К/С 30101810900000000703 БИК 044030703

Компания «Life Electronics» занимается поставками электронных компонентов импортного и отечественного производства от производителей и со складов крупных дистрибьюторов Европы, Америки и Азии.

С конца 2013 года компания активно расширяет линейку поставок компонентов по направлению коаксиальный кабель, кварцевые генераторы и конденсаторы (керамические, пленочные, электролитические), за счёт заключения дистрибьюторских договоров

Мы предлагаем:

- *Конкурентоспособные цены и скидки постоянным клиентам.*
- *Специальные условия для постоянных клиентов.*
- *Подбор аналогов.*
- *Поставку компонентов в любых объемах, удовлетворяющих вашим потребностям.*

- *Приемлемые сроки поставки, возможна ускоренная поставка.*
- *Доставку товара в любую точку России и стран СНГ.*
- *Комплексную поставку.*
- *Работу по проектам и поставку образцов.*
- *Формирование склада под заказчика.*

- *Сертификаты соответствия на поставляемую продукцию (по желанию клиента).*
- *Тестирование поставляемой продукции.*
- *Поставку компонентов, требующих военную и космическую приемку.*
- *Входной контроль качества.*
- *Наличие сертификата ISO.*

В составе нашей компании организован Конструкторский отдел, призванный помогать разработчикам, и инженерам.

Конструкторский отдел помогает осуществить:

- *Регистрацию проекта у производителя компонентов.*
- *Техническую поддержку проекта.*
- *Защиту от снятия компонента с производства.*
- *Оценку стоимости проекта по компонентам.*
- *Изготовление тестовой платы монтаж и пусконаладочные работы.*

Тел: +7 (812) 336 43 04 (многоканальный)
Email: org@lifeelectronics.ru

www.lifeelectronics.ru