Für diese Unterlage behalten wir uns alle Rechte vor, auch für den Fall der Patenterteilung oder Gebrauchsmustereintragung. Sie darf ohne unsere vorherige schriftliche Zustimmung weder vervielfältigt noch sonstwie benutzt, noch Dritten zugänglich gemacht werden.

Nur rot gestempelte oder auf Laufkarte gedruckte Dokumente unterliegen dem Änderungsdienst und sind zur Fertigung freigegeben.
Only red stamped or on jobcard printed documents are managed. These documents are approved for production.

All Rights reserved, including possible patents or trademarks. Documents shall not be provided to a third party or duplicated in any form without prior written permission.

Anzugsdrehmoment: 1.0 Nm
torque value

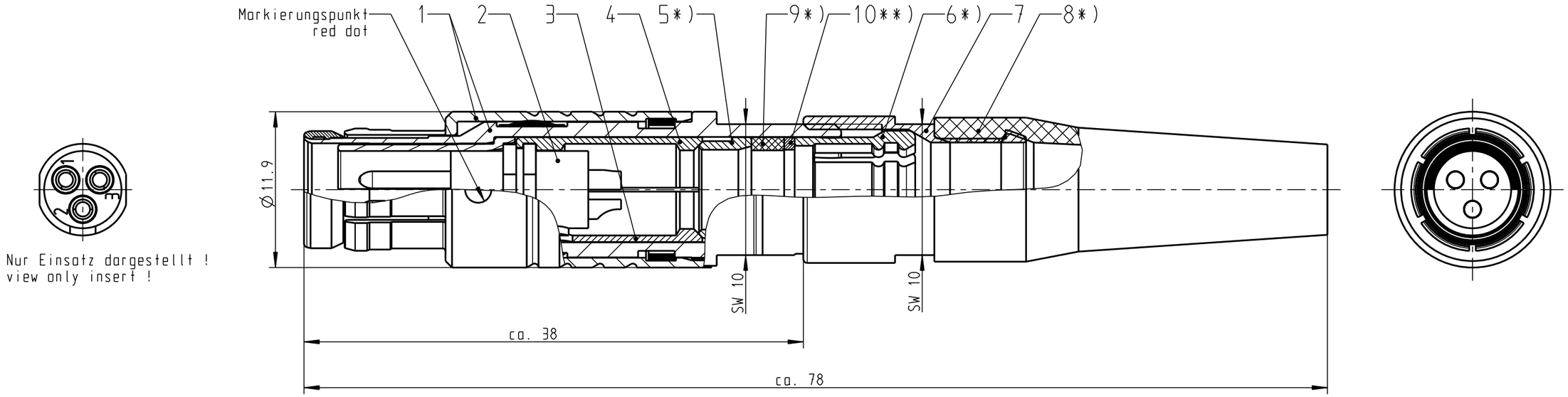

Nur Einsatz dargestellt !
view only insert !

*) Darstellung nur Beispiel!
figure on only for example!
**) Scheibe nur bei KabelØ < 6mm
washer only at cableØ < 6mm

empfohlene Abisolierlänge/ recommended Cable Preparation

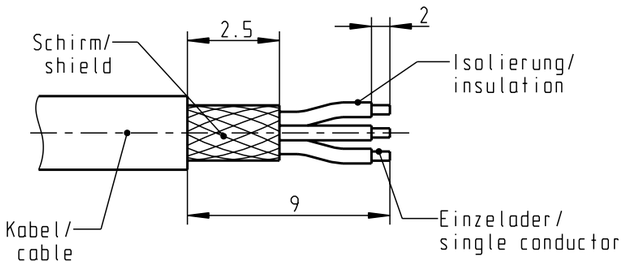

		S41F1C-P03MPH0-15.S	> 1.0 - 1.5
		S41F1C-P03MPH0-20.S	> 1.5 - 2.0
		S41F1C-P03MPH0-25.S	> 2.0 - 2.5
		S41F1C-P03MPH0-30.S	> 2.5 - 3.0
		S41F1C-P03MPH0-35.S	> 3.0 - 3.5
S41F1C-P03MPH0-..AS	rot / red	S41F1C-P03MPH0-40.S	> 3.5 - 4.0
S41F1C-P03MPH0-..BS	weiß / white	S41F1C-P03MPH0-45.S	> 4.0 - 4.5
S41F1C-P03MPH0-..CS	gelb / yellow	S41F1C-P03MPH0-50.S	> 4.5 - 5.0
S41F1C-P03MPH0-..DS	grün / green	S41F1C-P03MPH0-55.S	> 5.0 - 5.5
S41F1C-P03MPH0-..ES	blau / blue	S41F1C-P03MPH0-60.S	> 5.5 - 6.0
S41F1C-P03MPH0-..FS	grau / grey	S41F1C-P03MPH0-65.S	> 6.0 - 6.5
S41F1C-P03MPH0-..GS	schwarz / black	S41F1C-P03MPH0-70.S	> 6.5 - 7.0
Artikel Nr. part number	Farbe colour	Artikel Nr. part number	KabelØ cableØ

Technische Daten/Technical Data:

Werkstoffe/Materials:

Gehäuse/Housing:	Cu-Legierung /Cu-alloy
Kontakte/Contacts:	Cu-Legierung /Cu-alloy
Isolierkörper/Insulation Body:	PEEK

Oberflächen/Surfaces:

Gehäuse/Housing	matt verchromt matt chrome-plated
Kontakte/Contacts:	gal. Au

Schutzart im gesteckten Zustand: IP 68
/Protection Class in mated condition

KontaktØ/ContactØ:	Ø 1.3 mm
Anschluß/Termination:	0.50mm²
Löt/Solder	AWG 20
Prüfspannung/Test Voltage:	1000 V AC
Strombelastung/Current Load: Einzelkontakte/single contacts	14 A

Änd-zust.	Aend.-Mitt.	Datum	Name	Maße ohne Toleranzangabe nach mittel DIN ISO 2768	Rohteil:	Rohgew.:	PE-Modell-Nr.:
						CAD-Nr.: 00038994	Bl.:
				2008	Tag	Name	Benennung: Stecker cpl.
				Bearb.	24.06.	D.Stein	Maßstab: 3:1
				Gepr.			
				Norm.			
				otto dunkel gmbh			Zeichnungs Nr.: S41F1C-P03MPH0-...S
							Ersatz für:
							Vervielf. Pause Nr.

CAD: Pro/ENGINEER

ООО «ЛайфЭлектроникс» “LifeElectronics” LLC

ИНН 7805602321 КПП 780501001 Р/С 40702810122510004610 ФАКБ "АБСОЛЮТ БАНК" (ЗАО) в г.Санкт-Петербурге К/С 30101810900000000703 БИК 044030703

Компания «Life Electronics» занимается поставками электронных компонентов импортного и отечественного производства от производителей и со складов крупных дистрибьюторов Европы, Америки и Азии.

С конца 2013 года компания активно расширяет линейку поставок компонентов по направлению коаксиальный кабель, кварцевые генераторы и конденсаторы (керамические, пленочные, электролитические), за счёт заключения дистрибьюторских договоров

Мы предлагаем:

- *Конкурентоспособные цены и скидки постоянным клиентам.*
- *Специальные условия для постоянных клиентов.*
- *Подбор аналогов.*
- *Поставку компонентов в любых объемах, удовлетворяющих вашим потребностям.*

- *Приемлемые сроки поставки, возможна ускоренная поставка.*
- *Доставку товара в любую точку России и стран СНГ.*
- *Комплексную поставку.*
- *Работу по проектам и поставку образцов.*
- *Формирование склада под заказчика.*

- *Сертификаты соответствия на поставляемую продукцию (по желанию клиента).*
- *Тестирование поставляемой продукции.*
- *Поставку компонентов, требующих военную и космическую приемку.*
- *Входной контроль качества.*
- *Наличие сертификата ISO.*

В составе нашей компании организован Конструкторский отдел, призванный помогать разработчикам, и инженерам.

Конструкторский отдел помогает осуществить:

- *Регистрацию проекта у производителя компонентов.*
- *Техническую поддержку проекта.*
- *Защиту от снятия компонента с производства.*
- *Оценку стоимости проекта по компонентам.*
- *Изготовление тестовой платы монтаж и пусконаладочные работы.*

Тел: +7 (812) 336 43 04 (многоканальный)
Email: org@lifeelectronics.ru

www.lifeelectronics.ru