# PIN RECEPTACLES
## for .015" - .025" diameter pins

## 4011

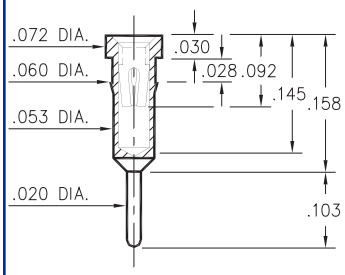


**4011-0-15-XX-30-XX-04-0**
Press-fit in .057 mounting hole

## 1801

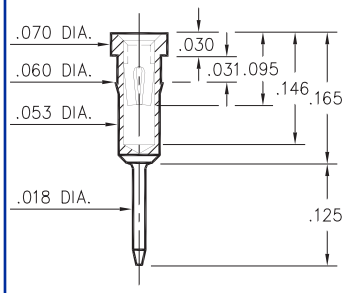


**1801-0-15-XX-30-XX-04-0**
Press-fit in .057 mounting hole
Shell is Ph. Br. Alloy 544 (B2)

## 1001

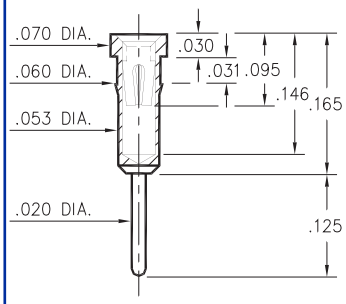


**1001-0-15-XX-3X-XX-04-0**
Press-fit in .057 mounting hole

## 0156

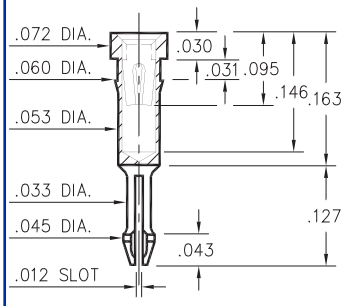


**0156-0-18-XX-30-XX-04-0**
Self-retention socket pin .038-.043 hole prior to soldering

## 0255

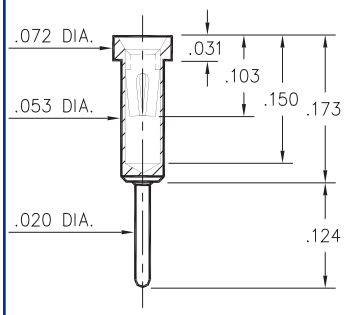


**0255-0-15-XX-30-XX-04-0**
Solder mount in .022 min. mounting hole

## 1109

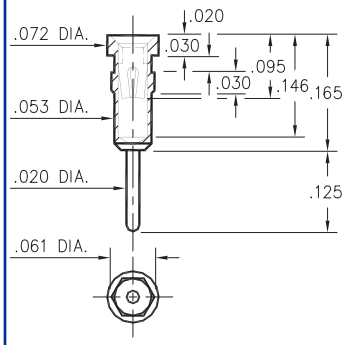


**1109-0-15-XX-30-XX-04-0**
Hex press-fit in .057 plated thru hole

## 3013

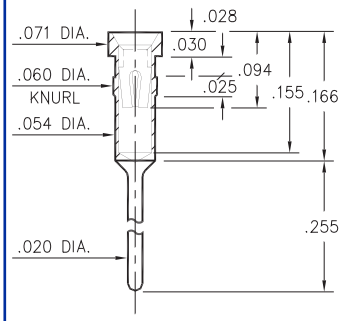


**3013-0-15-XX-32-XX-04-0**
Press-fit in .057 mounting hole

## 0134

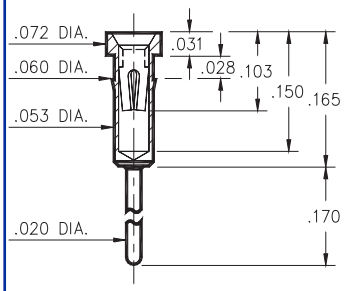


**0134-0-15-XX-3X-XX-04-0**
Press-fit in .057 mounting hole

## 0132/0135

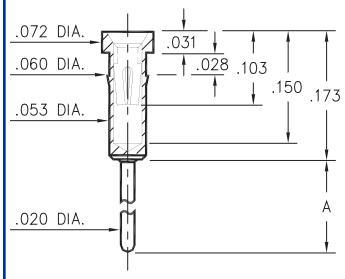


| Basic Part Number | Length A |
|---|---|
| 0132-0 | .273 |
| 0135-0 | .183 |

**013X-0-15-XX-30-XX-04-0**
Press-fit in .057 mounting hole

## 0133/0147

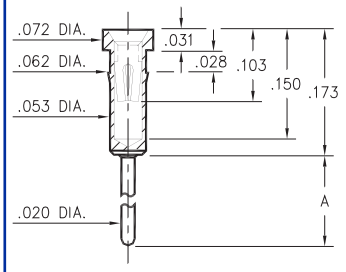


| Basic Part Number | Length A |
|---|---|
| 0133-0 | .382 |
| 0147-0 | .563 |

**01XX-0-15-XX-30-XX-04-0**
Press-fit in .059 mounting hole

## SPECIFICATIONS

**SHELL MATERIAL:**
Brass Alloy 360, 1/2 Hard

**CONTACT MATERIAL:**
Beryllium Copper Alloy 172, HT

**DIMENSION IN INCHES**
**TOLERANCES ON:**
LENGTHS: ±.005
DIAMETERS: ±.002
ANGLES: ± 2°

**ORDER CODE: XXXX - X - 1X - XX - XX - XX - 04 - 0**

**BASIC PART #**

**SPECIFY SHELL FINISH:**
**01** 200μ" TIN/LEAD OVER NICKEL
◇ **80** 200μ" TIN OVER NICKEL (RoHS)
◇ **15** 10μ" GOLD OVER NICKEL (RoHS)

**SPECIFY CONTACT FINISH:**
**02** 100μ" TIN/LEAD OVER NICKEL
◇ **84** 100μ" TIN OVER NICKEL (RoHS)
◇ **27** 30μ" GOLD OVER NICKEL (RoHS)

RoHS 2002/95/EC

**SELECT CONTACT**
**#30 or #32** CONTACT (DATA ON PAGE 219)

ООО «ЛайфЭлектроникс» “LifeElectronics” LLC

ИНН 7805602321 КПП 780501001 Р/С 40702810122510004610 ФАКБ "АБСОЛЮТ БАНК" (ЗАО) в г.Санкт-Петербурге К/С 30101810900000000703 БИК 044030703

*Компания «Life Electronics» занимается поставками электронных компонентов импортного и отечественного производства от производителей и со складов крупных дистрибьюторов Европы, Америки и Азии.*

*С конца 2013 года компания активно расширяет линейку поставок компонентов по направлению коаксиальный кабель, кварцевые генераторы и конденсаторы (керамические, пленочные, электролитические), за счёт заключения дистрибьюторских договоров*

*Мы предлагаем:*

- *Конкурентоспособные цены и скидки постоянным клиентам.*
- *Специальные условия для постоянных клиентов.*
- *Подбор аналогов.*
- *Поставку компонентов в любых объемах, удовлетворяющих вашим потребностям.*

- *Приемлемые сроки поставки, возможна ускоренная поставка.*
- *Доставку товара в любую точку России и стран СНГ.*
- *Комплексную поставку.*
- *Работу по проектам и поставку образцов.*
- *Формирование склада под заказчика.*

- *Сертификаты соответствия на поставляемую продукцию (по желанию клиента).*
- *Тестирование поставляемой продукции.*
- *Поставку компонентов, требующих военную и космическую приемку.*
- *Входной контроль качества.*
- *Наличие сертификата ISO.*

*В составе нашей компании организован Конструкторский отдел, призванный помогать разработчикам, и инженерам.*

*Конструкторский отдел помогает осуществить:*

- *Регистрацию проекта у производителя компонентов.*
- *Техническую поддержку проекта.*
- *Защиту от снятия компонента с производства.*
- *Оценку стоимости проекта по компонентам.*
- *Изготовление тестовой платы монтаж и пусконаладочные работы.*

*Тел: +7 (812) 336 43 04 (многоканальный)*
*Email: org@lifeelectronics.ru*

***www.lifeelectronics.ru***