TECHNICAL DATA SHEET	Rosenberger
ADAPTOR SMC PLUG – SMA JACK	**39S132-K00L5**

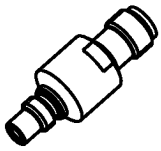

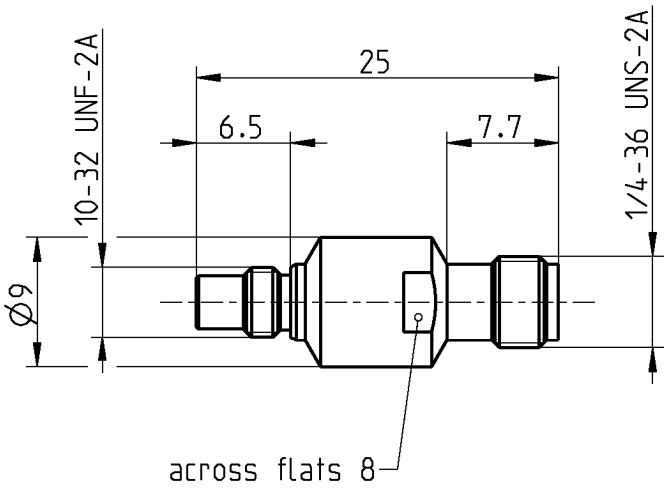

All dimensions are in mm; tolerances according to ISO 2768 m-H

Interface

According to	SMC side:	IEC 60169-9, CECC 22140, US MIL-C-39012
	SMA side:	IEC 60169-15; EN 122110; MIL-STD-348A, Fig. 310

Documents

N/A

Material and plating

Connector parts	**Material**	**Plating**
Center contact	Beryllium copper	Auro Dur, gold plated
Outer contact SMC side	Brass	Auro Dur, gold plated
Outer contact SMA side	Beryllium copper or equivalent	Auro Dur, gold plated
Dielectric	PTFE	

RF_35/12.04/3.0

Rosenberger Hochfrequenztechnik GmbH & Co. KG
P.O.Box 1260 D-84526 Tittmoning Germany
www.rosenberger.de

Tel.: +49 8684 18-0
Fax: +49 8684 18-499
email: info@rosenberger.de

Electrical data

Impedance	50 Ω
Frequency	DC to 6 GHz
Return loss	≥ 35 dB, DC to 1 GHz
	≥ 30 dB, 1 to 3 GHz
	≥ 20 dB, 3 to 6 GHz
Insertion loss	$\leq 0.05 \times \sqrt{f(GHz)}$ dB
Insulation resistance	≥ 1×10^3 MΩ
Center contact resistance	≤ 5 mΩ, SMC side ≤ 3 mΩ, SMA side
Outer contact resistance	≤ 2.5 mΩ, SMC side ≤ 2 mΩ, SMA side
Test voltage	750 V rms, 50 Hz, at sea level
Working voltage	≤ 250 V rms, 50 Hz, at sea level
RF-leakage	≥ 90 dB up to 1 GHz

Mechanical data

	SMC side	SMA side
Mating cycles	min. 500	min. 500
Coupling test torque	max. 0.71 Nm	max. 1.7 Nm
Recommended torque	0.25 Nm to 0.35 Nm	0.8 Nm to 1.1 Nm
Center contact captivation: axial	≥ 10 N	≥ 10 N

Environmental data

Temperature range	-55°C to +155°C
Thermal shock	MIL-STD-202, Meth. 107, Cond. B
Vibration	MIL-STD-202, Meth. 204, Cond. D
Moisture resistance	MIL-STD-202, Meth. 106
Corrosion	MIL-STD-202, Meth. 101, Cond B
RoHS	compliant

Tooling

N/A

Suitable cables

N/A

Weight

Weight 5.2 g/pce

While the information has been carefully compiled to the best of our knowledge, nothing is intended as representation or warranty on our part and no statement herein shall be construed as recommendation to infringe existing patents. In the effort to improve our products, we reserve the right to make changes judged to be necessary.

Draft	Date	Approved	Date	Rev.	Engineering change number	Name	Date
Inge Mühlauer	21/12/04	Sa. Krautenbacher	17.03.14	e00	14-0352	T. Krojer	17.03.14

Rosenberger Hochfrequenztechnik GmbH & Co. KG
P.O.Box 1260 D-84526 Tittmoning Germany
www.rosenberger.de

Tel.: +49 8684 18-0
Fax: +49 8684 18-499
email: info@rosenberger.de

ООО «ЛайфЭлектроникс» “LifeElectronics” LLC

ИНН 7805602321 КПП 780501001 Р/С 40702810122510004610 ФАКБ "АБСОЛЮТ БАНК" (ЗАО) в г.Санкт-Петербурге К/С 30101810900000000703 БИК 044030703

Компания «Life Electronics» занимается поставками электронных компонентов импортного и отечественного производства от производителей и со складов крупных дистрибьюторов Европы, Америки и Азии.

С конца 2013 года компания активно расширяет линейку поставок компонентов по направлению коаксиальный кабель, кварцевые генераторы и конденсаторы (керамические, пленочные, электролитические), за счёт заключения дистрибьюторских договоров

Мы предлагаем:

- *Конкурентоспособные цены и скидки постоянным клиентам.*
- *Специальные условия для постоянных клиентов.*
- *Подбор аналогов.*
- *Поставку компонентов в любых объемах, удовлетворяющих вашим потребностям.*

- *Приемлемые сроки поставки, возможна ускоренная поставка.*
- *Доставку товара в любую точку России и стран СНГ.*
- *Комплексную поставку.*
- *Работу по проектам и поставку образцов.*
- *Формирование склада под заказчика.*

- *Сертификаты соответствия на поставляемую продукцию (по желанию клиента).*
- *Тестирование поставляемой продукции.*
- *Поставку компонентов, требующих военную и космическую приемку.*
- *Входной контроль качества.*
- *Наличие сертификата ISO.*

В составе нашей компании организован Конструкторский отдел, призванный помогать разработчикам, и инженерам.

Конструкторский отдел помогает осуществить:

- *Регистрацию проекта у производителя компонентов.*
- *Техническую поддержку проекта.*
- *Защиту от снятия компонента с производства.*
- *Оценку стоимости проекта по компонентам.*
- *Изготовление тестовой платы монтаж и пусконаладочные работы.*

Тел: +7 (812) 336 43 04 (многоканальный)
Email: org@lifeelectronics.ru

www.lifeelectronics.ru