STRAIGHT PLUG FULL CRIMP TYPE

CABLE 1/4.8 PACK.100

R142.077.732

Series : **BNC 75 HDTV**

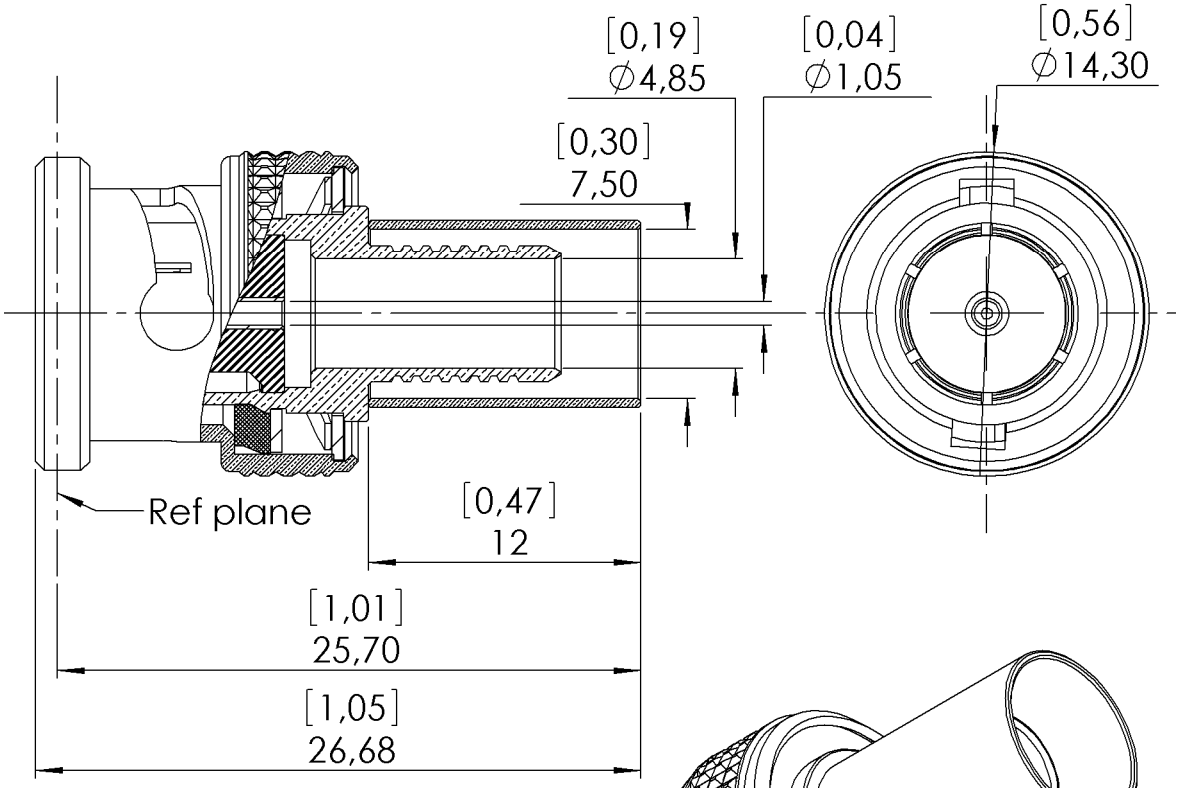

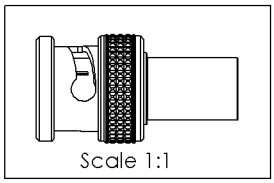

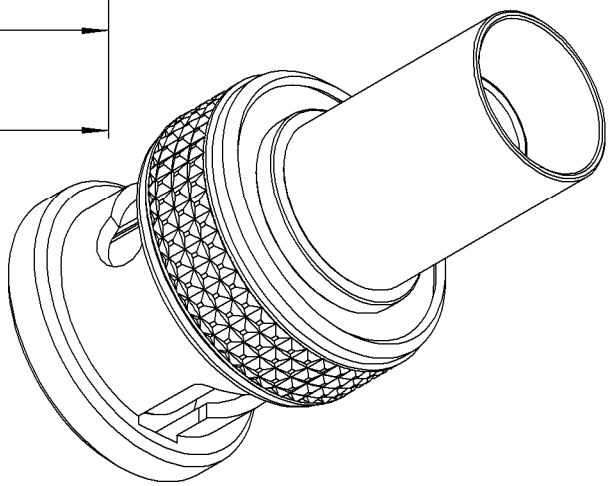

All dimensions are in mm.

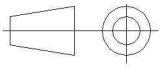

COMPONENTS	MATERIALS	PLATING (µm)
BODY	**BRASS**	**NPGR**
CENTER CONTACT	**BRASS**	**NPGR**
OUTER CONTACT	**BRASS**	**NPGR**
INSULATOR	**PTFE**	
GASKET	**SILICONE RUBBER**	
OTHERS PARTS	**BRASS**	**BBR**
-	-	-
-	-	-

Issue : 1003 C

In the effort to improve our products, we reserve the right to make changes judged to be necessary.

RADIALL

STRAIGHT PLUG FULL CRIMP TYPE

CABLE 1/4.8 PACK.100

R142.077.732

Series : **BNC 75 HDTV**

PACKAGING

Standard	Unit	Other
100	**'W' option**	**Contact us**

ELECTRICAL CHARACTERISTICS

Impedance		**75**	Ω
Frequency		**DC-6**	GHz
VSWR	**1.05 +**	**0,0350**	x F(GHz) Maxi
Insertion loss		**0.1**	√F(GHz) dB Maxi
RF leakage	**- (**	**AD**	- F(GHz)) dB Maxi
Voltage rating		**500**	Veff Maxi
Dielectric withstanding voltage		**1500**	Veff mini
Insulation resistance		**5000**	MΩ mini

MECHANICAL CHARACTERISTICS

Center contact retention		
Axial force – Mating end	**10**	N mini
Axial force – Opposite end	**10**	N mini
Torque	**NA**	N.cm mini
Recommended torque		
Mating		N.cm
Panel nut		N.cm
Clamp nut		N.cm
A/F clamp nut	**0,0000**	mm
Mating life	**1000**	Cycles mini
Weight	**8,4030**	g

ENVIRONMENTAL

Operating temperature	**-65/+165**	° C
Hermetic seal		Atm.cm3/s
Panel leakage		

SPECIFICATION

CABLE ASSEMBLY

Stripping	a	b	c	d	e	f
mm	4,00	10,8	18,0	0,00	0,00	0,00

Assembly instruction : **Crimp 02**

Recommended cable(s)
DRAKA 1/4.8
BELDEN 1694A
CAE 10460

Characteristics indicated on this data sheet are those that can be achieved with the highest performance cable. Intrinsic limitations of the cable may diminish the performance of the assembly

Cable retention

- pull off	**220**	N mini
- torque	**NA**	N.cm

TOOLING

Part Number	Description	Hexagon
.	.	.
R282.293.000	CRIMPING TOOL M22520/5-01	
R282.235.920	CRIMPING DIES	Hex 6.98
R282.234.000	CRIMPING TOOL	hex 6.98_square 1.15

OTHER CHARACTERISTICS

Issue : 1003 C

In the effort to improve our products, we reserve the right to make changes judged to be necessary.

RADIALL

ООО «ЛайфЭлектроникс» “LifeElectronics” LLC

ИНН 7805602321 КПП 780501001 Р/С 40702810122510004610 ФАКБ "АБСОЛЮТ БАНК" (ЗАО) в г.Санкт-Петербурге К/С 30101810900000000703 БИК 044030703

Компания «Life Electronics» занимается поставками электронных компонентов импортного и отечественного производства от производителей и со складов крупных дистрибьюторов Европы, Америки и Азии.

С конца 2013 года компания активно расширяет линейку поставок компонентов по направлению коаксиальный кабель, кварцевые генераторы и конденсаторы (керамические, пленочные, электролитические), за счёт заключения дистрибьюторских договоров

Мы предлагаем:

- *Конкурентоспособные цены и скидки постоянным клиентам.*
- *Специальные условия для постоянных клиентов.*
- *Подбор аналогов.*
- *Поставку компонентов в любых объемах, удовлетворяющих вашим потребностям.*

- *Приемлемые сроки поставки, возможна ускоренная поставка.*
- *Доставку товара в любую точку России и стран СНГ.*
- *Комплексную поставку.*
- *Работу по проектам и поставку образцов.*
- *Формирование склада под заказчика.*

- *Сертификаты соответствия на поставляемую продукцию (по желанию клиента).*
- *Тестирование поставляемой продукции.*
- *Поставку компонентов, требующих военную и космическую приемку.*
- *Входной контроль качества.*
- *Наличие сертификата ISO.*

В составе нашей компании организован Конструкторский отдел, призванный помогать разработчикам, и инженерам.

Конструкторский отдел помогает осуществить:

- *Регистрацию проекта у производителя компонентов.*
- *Техническую поддержку проекта.*
- *Защиту от снятия компонента с производства.*
- *Оценку стоимости проекта по компонентам.*
- *Изготовление тестовой платы монтаж и пусконаладочные работы.*

Тел: +7 (812) 336 43 04 (многоканальный)
Email: org@lifeelectronics.ru

www.lifeelectronics.ru