Gate Driver Module
DM Series

New Product

Gate Driver Module integrates the functions required for the SiC MOSFET and IGBT gate drivers.

This product is a next-generation drive module that emphasizes common mode noise prev entive measures in particular.

Features

- Low common mode noise (parasitic capacitance: 15pF TYP)
- Fast response (100ns TYP)
- All-in-one (built-in DC-DC converter/Gate driver)
- It corresponds to a module of 2in1 type. 2 drive circuits are separate respectively.
- Dielectric withstand voltage: AC2500Vrms
- Electrolytic capacitor

Model		SiC Driver	IGBT Driver	
		2DM180506CM	2DM150806CM	2DM150606CM
Input	Supply voltage range	DC13V to DC28V/DC24V		
	Input signal voltage	5V		
Output	Number of drive circuits	2		
	Maximum output power	3W (per circuit)		
	Output terminal voltage (H)	+17V to +19V	+14V to +16V	+14V to +16V
	Output terminal voltage (L)	−4V to −6V	−7V to −9V	−5V to −7V
	Switching frequency	200kHz max		
	Gate drive capability	2600nC/50kHz 650nC/200kHz		2700nC/50kHz 700nC/200kHz
		(When the output power per circuit is equivalent to 3W)		
	Maximum output current	18A peak (guaranteed by design)		
Delay time		100nsec. (typ.)		
Mirror clamp detection		Operation with Output terminal voltage +2Vtyp.; −3A peak (guaranteed by design)		
Desaturation protection function		Fault signal output function; Recovery by turning on the reset input again.		
Signal transmission method (isolation circuit)		Magnetic		
Dielectric withstand voltage		AC2500V/ 1min. Note: Between input and output; Between drive circuits		
Operating temperature range		−30℃ to +85℃; Maximum output power at 85℃: Approximately 1W (per circuit) Note: Temperature derating may occur depending on the drive conditions.		
Operating humidity range		20% to 95% RH (No condensing)		

Circuit diagram

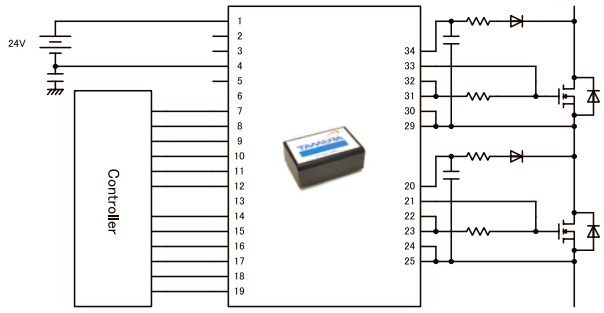

Outline Drawing Unit : mm

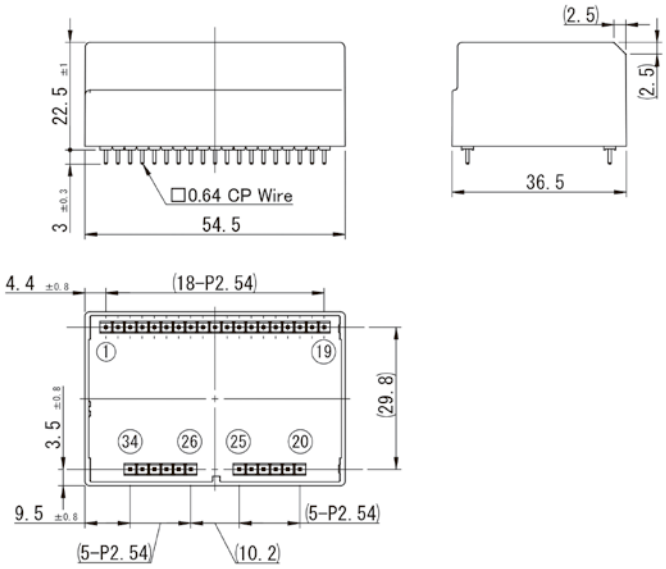

TAMURA CORPORATION

Contact Tamura Corporation for further information. E-mail: soudan@tamura-ss.co.jp

Sakado Factory : 5-5-30, Chiyoda, Sakado-shi, Saitama 350-0214, Japan TEL. +81-49-284-2323 FAX. +81-49-284-9183

Osaka Sales Office : No.2 Esaka-Sansho Bldg., 3-27-27, Tarumicho, Suita-shi, Osaka 564-0062, Japan TEL. +81-6-6380-2300 FAX. +81-6-6385-8371

Nagoya Sales Office : 3-1803, Kamiyashiro, Meito-ku, Nagoya-shi, Aichi 465-0025, Japan TEL. +81-52-701-1210 FAX. +81-52-701-1295

Apr. 2016

ООО «ЛайфЭлектроникс» “LifeElectronics” LLC

ИНН 7805602321 КПП 780501001 Р/С 40702810122510004610 ФАКБ "АБСОЛЮТ БАНК" (ЗАО) в г.Санкт-Петербурге К/С 30101810900000000703 БИК 044030703

Компания «Life Electronics» занимается поставками электронных компонентов импортного и отечественного производства от производителей и со складов крупных дистрибьюторов Европы, Америки и Азии.

С конца 2013 года компания активно расширяет линейку поставок компонентов по направлению коаксиальный кабель, кварцевые генераторы и конденсаторы (керамические, пленочные, электролитические), за счёт заключения дистрибьюторских договоров

Мы предлагаем:

- *Конкурентоспособные цены и скидки постоянным клиентам.*
- *Специальные условия для постоянных клиентов.*
- *Подбор аналогов.*
- *Поставку компонентов в любых объемах, удовлетворяющих вашим потребностям.*

- *Приемлемые сроки поставки, возможна ускоренная поставка.*
- *Доставку товара в любую точку России и стран СНГ.*
- *Комплексную поставку.*
- *Работу по проектам и поставку образцов.*
- *Формирование склада под заказчика.*

- *Сертификаты соответствия на поставляемую продукцию (по желанию клиента).*
- *Тестирование поставляемой продукции.*
- *Поставку компонентов, требующих военную и космическую приемку.*
- *Входной контроль качества.*
- *Наличие сертификата ISO.*

В составе нашей компании организован Конструкторский отдел, призванный помогать разработчикам, и инженерам.

Конструкторский отдел помогает осуществить:

- *Регистрацию проекта у производителя компонентов.*
- *Техническую поддержку проекта.*
- *Защиту от снятия компонента с производства.*
- *Оценку стоимости проекта по компонентам.*
- *Изготовление тестовой платы монтаж и пусконаладочные работы.*

Тел: +7 (812) 336 43 04 (многоканальный)
Email: org@lifeelectronics.ru

www.lifeelectronics.ru