THIS DRAWING IS UNPUBLISHED
VERTRAULICH - UNVERÖFFENTLICHT ZEICHNUNG
© COPYRIGHT 2003 - ALL RIGHTS RESERVED.
ALLE RECHTE VORBEHALTEN.

RELEASED FOR PUBLICATION JULY 2004
FREI FUER VEROEFFENTLICHUNG

MATED WITH
PASSEND ZU: 1718485

LOC	DIST
A1	-

PROJEKT NR.: EGATN02152

REVISIONS
ÄENDERUNGEN

P	LTR	DESCRIPTION BESCHREIBUNG	DATE	DWN	APVD
	C	PARTS REWORKED	17MAY2005	FE	CE
	C1	PACKAGING CHANGED	04MAY2006	FE	CE
	D	LOCKED POSITION FORCE IMPROVED	17JUN2009	FE	CE
	D1	VARIANTS ADDED. SEE PCN E-11-010078	16MAY2011	SJ	CE

FURTHER CODING
weitere Kodierung (8)

CODING B
Kodierung

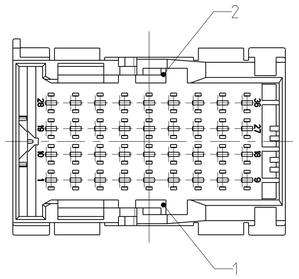

CODING C
Kodierung

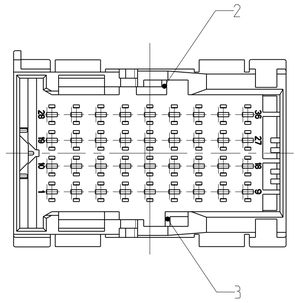

CODING D
Kodierung

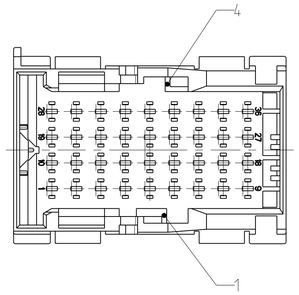

CODING E (D1)
Kodierung

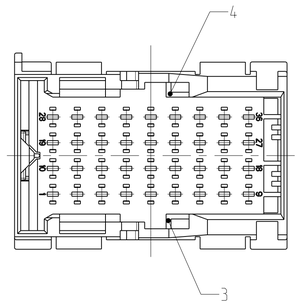

CODING F (D1)
Kodierung

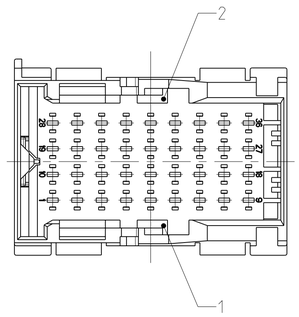

SECONDARY LOCKING IN LOCKED POSITION
Zweite Kontaktsicherung in Endraststellung

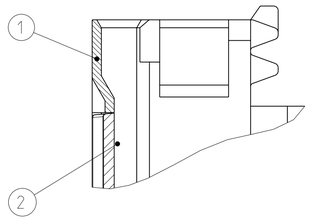

SECONDARY LOCKING IN PRE LOCKED POSITION
Zweite Kontaktsicherung in Vorraststellung

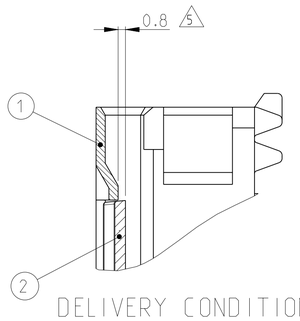

DELIVERY CONDITIONS:
Lieferzustand:

2nd LOCKING DEVICE IN PRE LOCKED POSITION
2. Kontaktsicherung in Vorraststellung

CUT - OFF
Ausschnitt

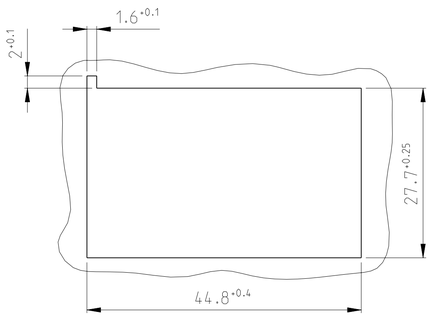

MATERIAL-THICKNESS t= 2.0+0.3 -0.2

Materialdicke t= 2.0+0.3 -0.2

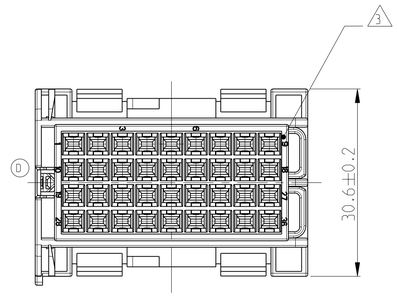

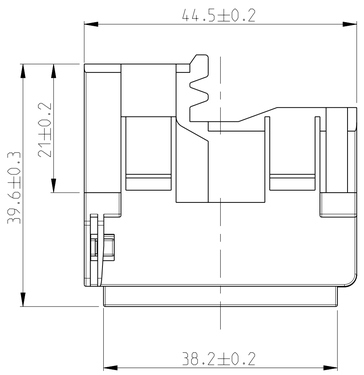

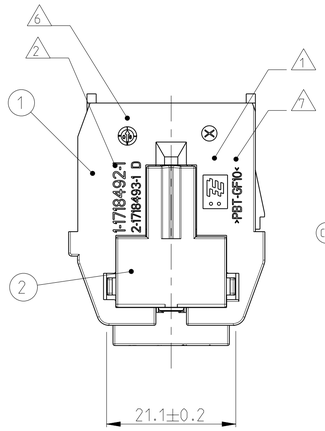

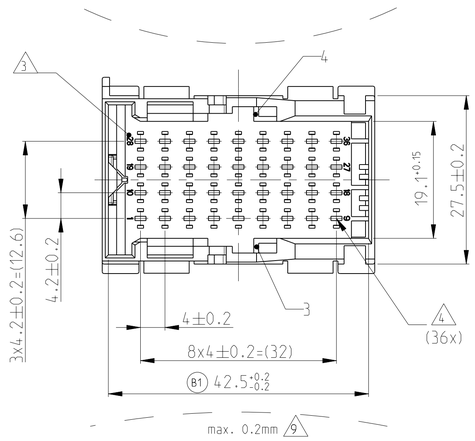

NOTES
Bemerkungen

1. TE LOGO
   TE Logo
2. TE NUMBER
   TE Nummer
3. CAVITY NUMBERING
   Kammernumerierung
4. CAVITIES MATED WITH TAB 1.6 x 0.6 MM
   SEE PRODUCT GROUP DRAWING
   TE NO.: 1355055
   MAX. WIRESIZE: 1.5MM² FLR
   Kontaktkammern passend fuer Flachstecker 1.6 x 0.6 mm
   siehe Produkt-Gruppenzeichnung
   TE Nr.: 1355055
   max. Drahtgroeßenbereich: 1.5mm² FLR
5. SLIDING DISTANCE OF SECONDARY LOCKING
   Verschiebeweg der zweiten Kontaktsicherung
6. PRODUCTION DATE
   Produktionsdatum
7. MATERIAL MARKING ACC. TO VDA 260
   Werkstoffkennzeichnung nach
8. MECHANICAL CODING
   Mechanische Kodierung
9. WARPAGE TO . . . PERMITTED
   Verzug zulaessig bis . . .
10. FITS TO TE CARRIER + AMP MCP1.5K RECEPTACLE INSERTS. 36POS
    CARRIER:1718485; INSERT 18POS: 1718489; 2x INSERT 9POS: 1718490
    Passend zu TE Traeger + AMP MCP 1.5K Buchseneinsaetze, 36pol.
    Traeger: 1718485. Einsatz 18pol.: 1718489; 2x Einsatz 9pol.: 1718490
11. FITS TO INTERFACE DRAWING 114-18327-1
    Passend zu Ausfuehrungsvorschrift 114-18327-1
12. (C1) LAYER PACKAGING IN CORRUGATED BOX
    Lagenverpackung im Versandkarton
13. MALFUNCTION CAUSED BY LACQUER IS NOT COVERED BY TE WARRANTY
    Funktionbeeintraechtigung durch Lackieren liegt nicht im Einfluss und Gewaehrleistungsumfang von TE

CODE Kodierung	TE ORDER-NO. TE Bestell-Nr.	REV.	QTY Anzahl	MAT.	COLOUR Farbe	DESCRIPTION Beschreibung	REV.	ITEM
(D1) F	1-1718492-6	D	1	PBT-GF30	YELLOW gelb	SECONDARY LOCKING zweite Kontaktsicherung	C	2
			1	PBT-GF10	PASTEL ORANGE pastelorange	TAB HOUSING CODE F Stiftgehaeuse Kodierung F	D	1
(D1) E	1-1718492-5	D	1	PBT-GF30	YELLOW gelb	SECONDARY LOCKING zweite Kontaktsicherung	C	2
			1	PBT-GF10	DUSTY GREY staubgrau	TAB HOUSING CODE E Stiftgehaeuse Kodierung E	D	1
D	1-1718492-4	D	1	PBT-GF30	YELLOW gelb	SECONDARY LOCKING zweite Kontaktsicherung	C	2
			1	PBT-GF10	WATER BLUE wasserblau	TAB HOUSING CODE D Stiftgehaeuse Kodierung D	D	1
C	1-1718492-3	D	1	PBT-GF30	YELLOW gelb	SECONDARY LOCKING zweite Kontaktsicherung	C	2
			1	PBT-GF10	EMERALD GREEN smaragdgr´ün	TAB HOUSING CODE C Stiftgehaeuse Kodierung C	D	1
B	1-1718492-2	D	1	PBT-GF30	YELLOW gelb	SECONDARY LOCKING zweite Kontaktsicherung	C	2
			1	PBT-GF10	TRAFFIC PURPLE verkehrslila	TAB HOUSING CODE B Stiftgehaeuse Kodierung B	D	1
A	1-1718492-1	D	1	PBT-GF30	YELLOW gelb	SECONDARY LOCKING zweite Kontaktsicherung	C	2
			1	PBT-GF10	FAWN BROWN rehbraun	TAB HOUSING CODE A Stiftgehaeuse Kodierung A	D	1

CODING A AS SHOWN
Kodierung A wie gezeigt

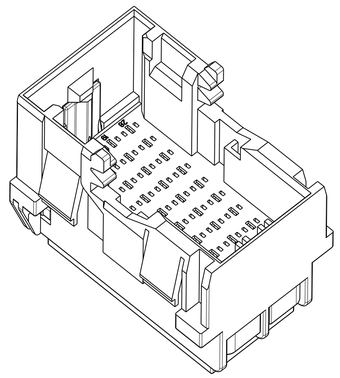

THIS DRAWING IS A CONTROLLED DOCUMENT.
DIESES ZEICHNUNGSDOKUMENT WIRD DURCH AMP INCORPORATED KONTROLLIERT.
ÄNDERUNGEN, DIE DEN TECHNISCHEN FORTSCHRITT DIENEN, SIND VORBEHALTEN.
DEN JEWEILS LETZTGÜLTIGEN ÄNDERUNGSSTAND ERFAHREN SIE AUF ANFRAGE.

DIMENSIONS: MASSEINHEITEN: mm
TOLERANCES UNLESS OTHERWISE SPECIFIED: ACC. TO ISO 8015 ACC. TO DIN 16901-140
1 PLC ±- 2 PLC ±- 3 PLC ±- ANGLES/WINKEL ±2°
MATERIAL: SEE TABLE siehe Tabelle
FINISH/OBERFLÄCHE/FARBE: SEE TABLE siehe Tabelle

DWN F. Eltrop 19JUL2004
CHK Ch. Eberwein 19JUL2004
APVD -
PRODUCT SPEC PRODUKTSPEZ. 108-19957
APPLICATION SPEC VERARBEITUNGSSPEZ. 114-18663
WEIGHT GEWICHT 22g

TE Connectivity

NAME: 1.5MM TAB HOUSING 36POS
1.5mm Flachsteckergehaeuse 36pol.
-

SIZE A1 | CAGE CODE 00779 | DRAWING NO ZEICHNUNGS-NR. C-1718492 | RESTRICTED TO NUR FUER -

CUSTOMER DRAWING / KUNDENZEICHNUNG | SCALE MASSSTAB 2:1 | SHEET BLATT 1 OF VON 1 | REV. D1

ООО «ЛайфЭлектроникс» “LifeElectronics” LLC

ИНН 7805602321 КПП 780501001 Р/С 40702810122510004610 ФАКБ "АБСОЛЮТ БАНК" (ЗАО) в г.Санкт-Петербурге К/С 30101810900000000703 БИК 044030703

Компания «Life Electronics» занимается поставками электронных компонентов импортного и отечественного производства от производителей и со складов крупных дистрибьюторов Европы, Америки и Азии.

С конца 2013 года компания активно расширяет линейку поставок компонентов по направлению коаксиальный кабель, кварцевые генераторы и конденсаторы (керамические, пленочные, электролитические), за счёт заключения дистрибьюторских договоров

Мы предлагаем:

- *Конкурентоспособные цены и скидки постоянным клиентам.*
- *Специальные условия для постоянных клиентов.*
- *Подбор аналогов.*
- *Поставку компонентов в любых объемах, удовлетворяющих вашим потребностям.*

- *Приемлемые сроки поставки, возможна ускоренная поставка.*
- *Доставку товара в любую точку России и стран СНГ.*
- *Комплексную поставку.*
- *Работу по проектам и поставку образцов.*
- *Формирование склада под заказчика.*

- *Сертификаты соответствия на поставляемую продукцию (по желанию клиента).*
- *Тестирование поставляемой продукции.*
- *Поставку компонентов, требующих военную и космическую приемку.*
- *Входной контроль качества.*
- *Наличие сертификата ISO.*

В составе нашей компании организован Конструкторский отдел, призванный помогать разработчикам, и инженерам.

Конструкторский отдел помогает осуществить:

- *Регистрацию проекта у производителя компонентов.*
- *Техническую поддержку проекта.*
- *Защиту от снятия компонента с производства.*
- *Оценку стоимости проекта по компонентам.*
- *Изготовление тестовой платы монтаж и пусконаладочные работы.*

Тел: +7 (812) 336 43 04 (многоканальный)
Email: org@lifeelectronics.ru

www.lifeelectronics.ru