REV.	ECN NO.	DATE	SIGN	DESCRIPTION

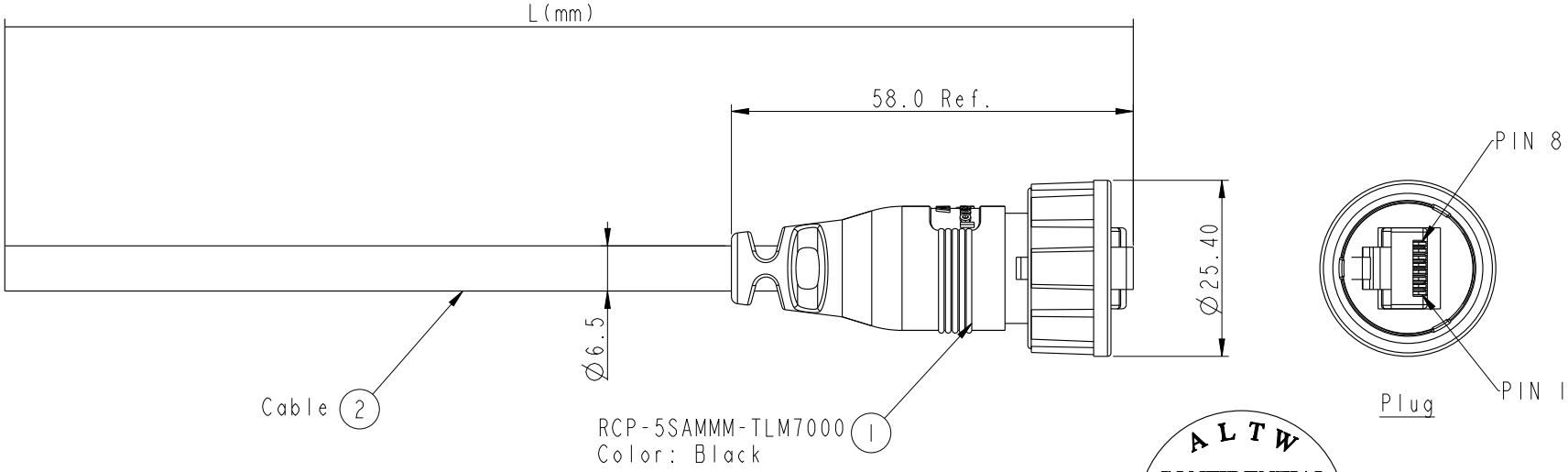

ALTW DCC. DEPT. CONFIDENTIAL 2013.05.13 ISSUED

ALTW CONFIDENTIAL 2013-04-20 R&D DEPT.

Pin Out		
Wire Color		Plug
Drain Wire	接地	Shield
Brown	棕	8
Brown/white	棕白	7
Green	綠	6
Blue/white	藍白	5
Blue	藍	4
Green/white	綠白	3
Orange	橙	2
Orange/white	橙白	1

Twist 對絞 (8, 7); Twist 對絞 (5, 4); Twist 對絞 (6, 5, 4, 3); Twist 對絞 (2, 1)

RCP-5SAMMM-TLM7BXX

XX: 01~99Meter
01: 01Meter
02: 02Meters
:
:
99: 99Meters
Cable Length(L):01~99Meters

(B)CAT5E FTP

Note:
* QC Important Dimension
* Waterproof Rate:IP67.
* Plug:PC,UL94V-2,Gold Plated,Shielded
* Lock Nut:Nylon+GF,Black.
* Gasket:EPDM,Black.
* Cable: (B)CAT5E FTP,OD Max.:Ø6.5,Black.
* Cable Length Tolerance: 01M: ±40mm
02~05M: ±60mm
06~10M: ±100mm
11~30M: ±200mm
30~99M: ±500mm

UNIT:mm

TOLERANCE
.X ±0.25
.XX ±0.1
.XXX ±0.05
ANGLES ±1°

TITLE: RJ45,C SIZE CABLE 3P_LOCK 5E M CONN M PIN

SCALE 1:1 | SIZE A4 | SHEET 1 OF 1 | REV. A | WC-REV. A.8 | QC: Inspection item

Amphenol LTW
安費諾亮泰企業股份有限公司

ITEM NO		DRAWN BY Laurence_zang	DATE 2013-04-20
DWG NO RCP-5SAMMM-TLM7BXX		CHECKED BY RAISON	DATE 2013-04-20
CUSTOMER ALTW		APPROVED BY VICTOR	DATE 2013-04-20

FMW10702-01-02A1

THIS DOCUMENT IS SUBJECT TO CHANGE WITHOUT NOTICE. IT IS CONFIDENTIAL AND A PROPERTY OF Amphenol LTW. DISCLOSURE TO THIRD PARTY HAS TO BE AUTHORIZED BY Amphenol LTW.

ООО «ЛайфЭлектроникс» “LifeElectronics” LLC

ИНН 7805602321 КПП 780501001 Р/С 40702810122510004610 ФАКБ "АБСОЛЮТ БАНК" (ЗАО) в г.Санкт-Петербурге К/С 30101810900000000703 БИК 044030703

Компания «Life Electronics» занимается поставками электронных компонентов импортного и отечественного производства от производителей и со складов крупных дистрибьюторов Европы, Америки и Азии.

С конца 2013 года компания активно расширяет линейку поставок компонентов по направлению коаксиальный кабель, кварцевые генераторы и конденсаторы (керамические, пленочные, электролитические), за счёт заключения дистрибьюторских договоров

Мы предлагаем:

- *Конкурентоспособные цены и скидки постоянным клиентам.*
- *Специальные условия для постоянных клиентов.*
- *Подбор аналогов.*
- *Поставку компонентов в любых объемах, удовлетворяющих вашим потребностям.*

- *Приемлемые сроки поставки, возможна ускоренная поставка.*
- *Доставку товара в любую точку России и стран СНГ.*
- *Комплексную поставку.*
- *Работу по проектам и поставку образцов.*
- *Формирование склада под заказчика.*

- *Сертификаты соответствия на поставляемую продукцию (по желанию клиента).*
- *Тестирование поставляемой продукции.*
- *Поставку компонентов, требующих военную и космическую приемку.*
- *Входной контроль качества.*
- *Наличие сертификата ISO.*

В составе нашей компании организован Конструкторский отдел, призванный помогать разработчикам, и инженерам.

Конструкторский отдел помогает осуществить:

- *Регистрацию проекта у производителя компонентов.*
- *Техническую поддержку проекта.*
- *Защиту от снятия компонента с производства.*
- *Оценку стоимости проекта по компонентам.*
- *Изготовление тестовой платы монтаж и пусконаладочные работы.*

Тел: +7 (812) 336 43 04 (многоканальный)
Email: org@lifeelectronics.ru

www.lifeelectronics.ru