THIS DRAWING IS UNPUBLISHED. RELEASED FOR PUBLICATION 20
© COPYRIGHT 20 BY - ALL RIGHTS RESERVED.

REVISIONS

P	LTR	DESCRIPTION	DATE	DWN	APVD

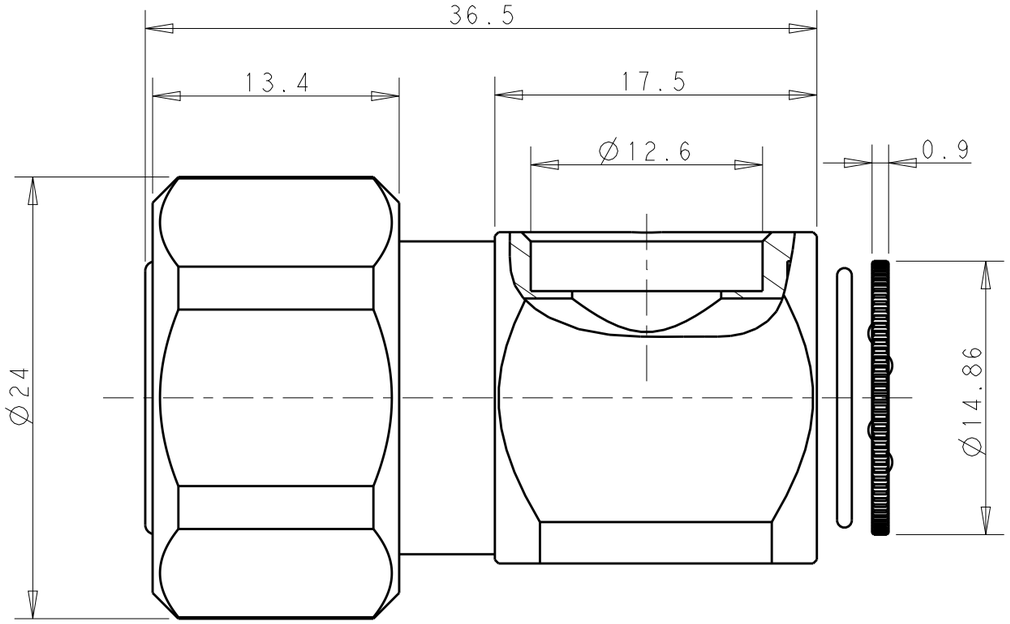

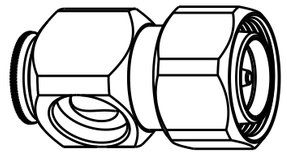

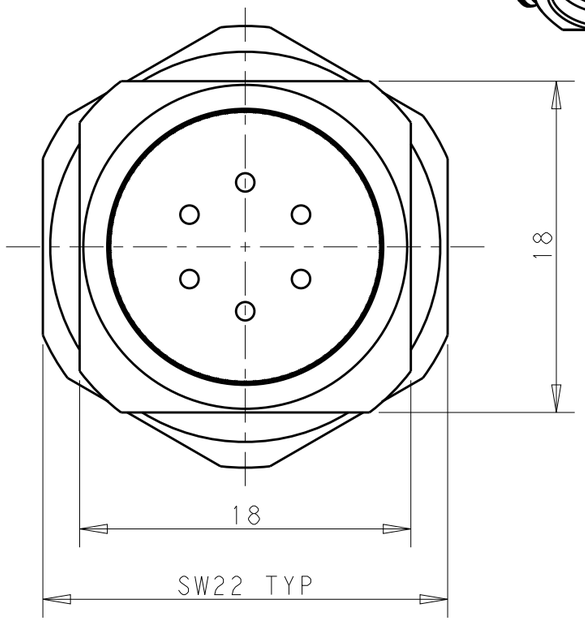

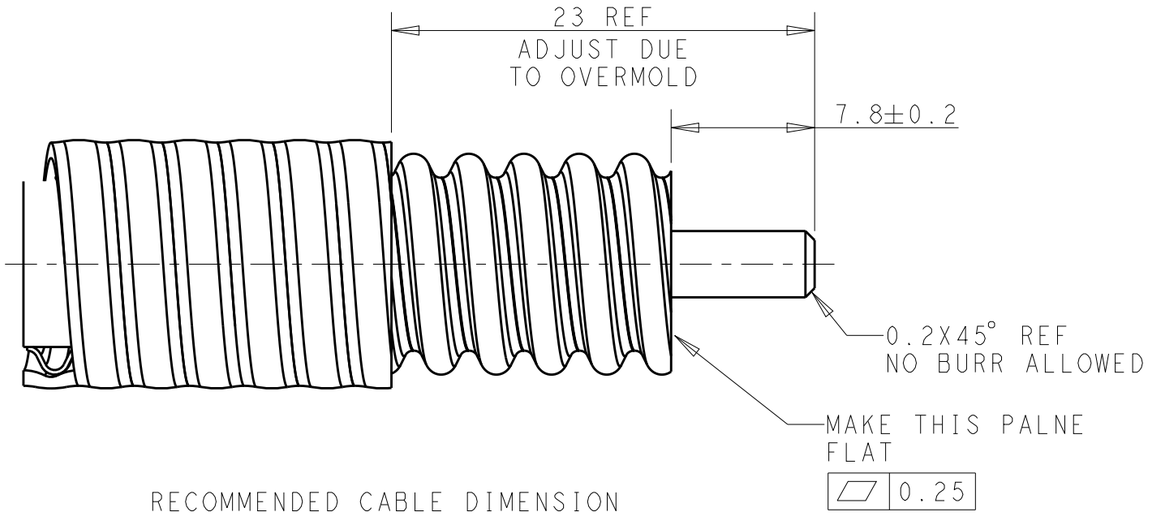

RECOMMENDED CABLE DIMENSION

PLATING	MATERIAL	ITEM	P/N
CuSnZn	BRASS	REAR CAP	2081274-1
N/A	BRASS	C-RING	
N/A	RUBBER	O-RING(12.5X0.8)	
Ni	BRASS	COUPLING NUT	
N/A	RUBBER	O-RING(12X1.3)	
N/A	PTFE	DIELECTRIC	
CuSnZn	BRASS	OUTER CONTACT	
Ag	BRASS	CENTER CONTACT	

THIS DRAWING IS A CONTROLLED DOCUMENT.

DIMENSIONS: mm

TOLERANCES UNLESS OTHERWISE SPECIFIED:
0 PLC ±-
1 PLC ±-
2 PLC ±-
3 PLC ±-
4 PLC ±-
ANGLES ±-

MATERIAL - -

FINISH - -

DWN B.WONG 02-Dec-15
CHK R.SONG 02-Dec-15
APVD R.SONG 02-Dec-15
PRODUCT SPEC -
APPLICATION SPEC -
WEIGHT -

CUSTOMER DRAWING

TE Connectivity

NAME ASSEMBLY, PLUG RA, SCREW FOR 1/2 SF CABLE -

SIZE	CAGE CODE	DRAWING NO	RESTRICTED TO
A3	00779	C-2081274	-

SCALE 3:1 SHEET 1 OF 2 REV 1

THIS DRAWING IS UNPUBLISHED. RELEASED FOR PUBLICATION 20
© COPYRIGHT 20 BY - ALL RIGHTS RESERVED.

REVISIONS

P	LTR	DESCRIPTION	DATE	DWN	APVD

NOTES;

1. TOLERANCES ON ALL DIMENSIONS ACCORDING TO ISO 2768 m-H FOR UNLESS OTHERWISED SPECIFIED

2. INTERFACE ACCORDING TO IEC61169-54.

3. ELECTRICAL CHARACTERISTICS

IMPENDENCE : 50 Ohm
FRQUENCY RANGE: DC TO 6 GHz
RETURN LOSS:
>=39 dB@ DC to 1 GHz
>=30 dB@ 1 GHz to 2.2 GHz
>=28 dB@ 2.2 GHz to 2.7 GHz
>=22 dB@ 2.7 GHz to 6.0 GHz
INSERTION LOSS: <=0.05 x SQRT(f[GHz]) dB
INSULATION RESISTANCE: >=5000 MOhm
CENTER CONTACT RESISTANCE: <=1.0 MOhm
OUTER CONTACT RESISTANCE: <=1.0 MOhm
TEST VOLTAGE: 2500 Vrms
WORKING VOLTAGE: 500 Vrms
POWER HANDLING(AT 90°C, ALTITUDE 3000m): 500 W @ 2 GHz
INTERMODULATION(3rd ORDER):>=160 dBc (2 x 46 dBm) @ 0.4-4.0 GHz

4. MECHANICAL CHARACTERISTICS

MATING CYCLES:	>=100
CENTER CONTACT CAPTIVATION:	AXIAL >30N
	RADIAL >5Ncm
CENTER CONTACT RETENTION FORCE	1.5-20N
OUTER CONTACT RETENTION FORCE	4-35N
RECOMMENDED TORQUE	5Nm

5. ENVIRONMENTAL CHARACTERISTICS

TEMPERATURE RANGE:	-45 °C TO +85 °C OPERATING TEMPERATURE
THERMAL SHOCK:	IEC 61169-1 9.4.4
CORROSION RESISTANCE:	IEC 61169-1 9.4.10
VIBRATION:	IEC 61169-1 9.3.3
SHOCK:	IEC 61169-1 9.3.14
DEGREE OF PROTECTION (MATED PAIR):	IEC 61169-1 9.4.7, IP68(2h / 1.5m)

ROHS: COMPLIANT

6. SUITABLE CABLES:
SUPER FLEXIBLE 1/2"R AND SIMILAR.

7. DUST-PREVENTING CAP WAS ON FOR FINAL ASSEMBLY.

THIS DRAWING IS A CONTROLLED DOCUMENT.

DIMENSIONS: mm

TOLERANCES UNLESS OTHERWISE SPECIFIED:
0 PLC ±-
1 PLC ±-
2 PLC ±-
3 PLC ±-
4 PLC ±-
ANGLES ±-

MATERIAL - -
FINISH - -

DWN B.WONG 02-Dec-15
CHK R.SONG 02-Dec-15
APVD R.SONG 02-Dec-15
PRODUCT SPEC -
APPLICATION SPEC -
WEIGHT -

CUSTOMER DRAWING

TE Connectivity

NAME ASSEMBLY, PLUG RA, SCREW FOR 1/2 SF CABLE
-

SIZE	CAGE CODE	DRAWING NO	RESTRICTED TO
A3	00779	C-2081274	-

SCALE 3:1 SHEET 2 OF 2 REV 1

1470-19 (3/13)

ООО «ЛайфЭлектроникс» “LifeElectronics” LLC

ИНН 7805602321 КПП 780501001 Р/С 40702810122510004610 ФАКБ "АБСОЛЮТ БАНК" (ЗАО) в г.Санкт-Петербурге К/С 30101810900000000703 БИК 044030703

Компания «Life Electronics» занимается поставками электронных компонентов импортного и отечественного производства от производителей и со складов крупных дистрибьюторов Европы, Америки и Азии.

С конца 2013 года компания активно расширяет линейку поставок компонентов по направлению коаксиальный кабель, кварцевые генераторы и конденсаторы (керамические, пленочные, электролитические), за счёт заключения дистрибьюторских договоров

Мы предлагаем:

- *Конкурентоспособные цены и скидки постоянным клиентам.*
- *Специальные условия для постоянных клиентов.*
- *Подбор аналогов.*
- *Поставку компонентов в любых объемах, удовлетворяющих вашим потребностям.*

- *Приемлемые сроки поставки, возможна ускоренная поставка.*
- *Доставку товара в любую точку России и стран СНГ.*
- *Комплексную поставку.*
- *Работу по проектам и поставку образцов.*
- *Формирование склада под заказчика.*

- *Сертификаты соответствия на поставляемую продукцию (по желанию клиента).*
- *Тестирование поставляемой продукции.*
- *Поставку компонентов, требующих военную и космическую приемку.*
- *Входной контроль качества.*
- *Наличие сертификата ISO.*

В составе нашей компании организован Конструкторский отдел, призванный помогать разработчикам, и инженерам.

Конструкторский отдел помогает осуществить:

- *Регистрацию проекта у производителя компонентов.*
- *Техническую поддержку проекта.*
- *Защиту от снятия компонента с производства.*
- *Оценку стоимости проекта по компонентам.*
- *Изготовление тестовой платы монтаж и пусконаладочные работы.*

Тел: +7 (812) 336 43 04 (многоканальный)
Email: org@lifeelectronics.ru

www.lifeelectronics.ru