THIS DRAWING IS UNPUBLISHED. RELEASED FOR PUBLICATION 20
© COPYRIGHT 20 BY - ALL RIGHTS RESERVED.

REVISIONS

P	LTR	DESCRIPTION	DATE	DWN	APVD
	G1	REVISED PER ECR-16-011494	21JUN2017	NK	CX

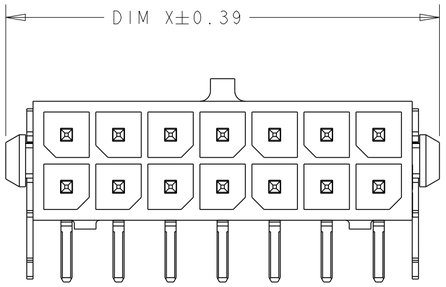

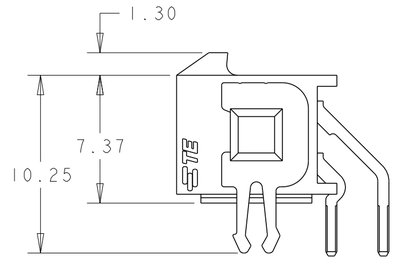

1. MATERIAL;
   CONTACTS - BRASS.
   HOUSING - UL 94V-0 RATED HIGH TEMP NYLON, COLOR; BLACK.

2. PLATING;
   CONTACTS - 0.38µm MINIMUM GOLD OVER 2.54µm MINIMUM NICKEL ON MATING AREA. 2.54µm TIN-LEAD MINIMUM OVER 2.54µm NICKEL MINIMUM ON SOLDER TAILS.
   HOLDDOWNS - 2.54µm TIN-LEAD MINIMUM OVER 2.54µm NICKEL

4. RECOMMENDED PC BOARD THICKNESS OF 1.57.

5. PLATING;
   CONTACTS - 0.38µm MINIMUM GOLD OVER 2.54µm MINIMUM NICKEL ON MATING AREA. 2.54µm MATTE TIN MINIMUM OVER 2.54µm NICKEL MINIMUM ON SOLDER TAILS.
   HOLDDOWNS - 2.54µm MATTE TIN MINIMUM OVER 2.54µm NICKEL

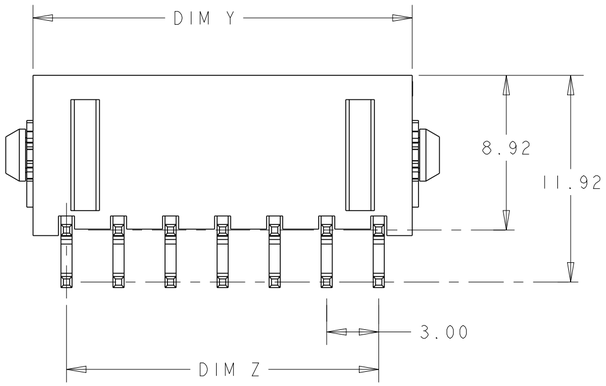

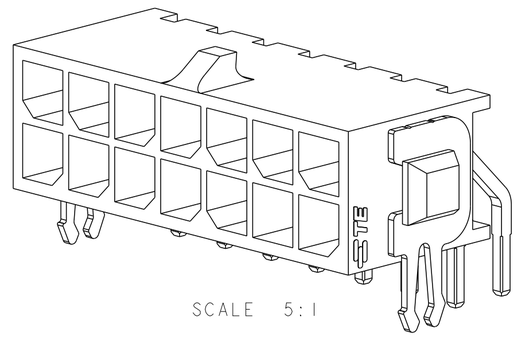

SCALE 5:1

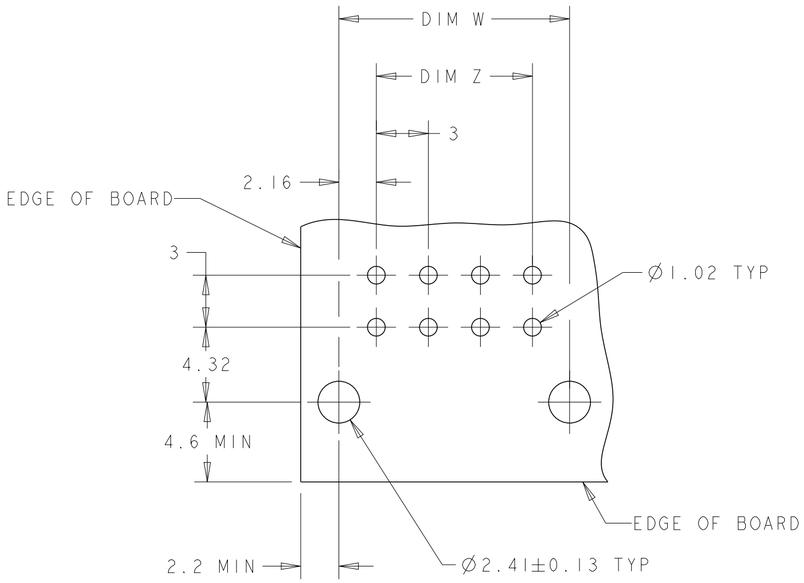

RECOMMENDED PCB LAYOUT (4)
(COMPONENT SIDE)

	FINISH	DIM Y	DIM W	DIM Z	DIM X	NO. OF POSN.	PART NUMBER
	(5)	36.86	37.30	33.00	40.00	24	5-794678-4
	(5)	33.86	34.30	30.00	37.00	22	5-794678-2
	(5)	30.86	31.30	27.00	34.00	20	5-794678-0
	(5)	27.86	28.30	24.00	31.00	18	4-794678-8
	(5)	24.86	25.30	21.00	28.00	16	4-794678-6
	(5)	21.86	22.30	18.00	25.00	14	4-794678-4
	(5)	18.86	19.30	15.00	22.00	12	4-794678-2
	(5)	15.86	16.30	12.00	19.00	10	4-794678-0
	(5)	12.86	13.30	9.00	16.00	8	3-794678-8
	(5)	9.86	10.30	6.00	13.00	6	3-794678-6
	(5)	6.86	7.30	3.00	10.00	4	3-794678-4
	(5)	3.86	4.30	-	7.00	2	3-794678-2
SUPERSEDED BY 5-794678-4	(2)	36.86	37.30	33.00	40.00	24	~~2-794678-4~~
SUPERSEDED BY 5-794678-2	(2)	33.86	34.30	30.00	37.00	22	~~2-794678-2~~
SUPERSEDED BY 5-794678-0	(2)	30.86	31.30	27.00	34.00	20	~~2-794678-0~~
SUPERSEDED BY 4-794678-8	(2)	27.86	28.30	24.00	31.00	18	~~1-794678-8~~
SUPERSEDED BY 4-794678-6	(2)	24.86	25.30	21.00	28.00	16	~~1-794678-6~~
SUPERSEDED BY 4-794678-4	(2)	21.86	22.30	18.00	25.00	14	~~1-794678-4~~
SUPERSEDED BY 4-794678-2	(2)	18.86	19.30	15.00	22.00	12	~~1-794678-2~~
SUPERSEDED BY 4-794678-0	(2)	15.86	16.30	12.00	19.00	10	~~1-794678-0~~
SUPERSEDED BY 3-794678-8	(2)	12.86	13.30	9.00	16.00	8	~~794678-8~~
SUPERSEDED BY 3-794678-6	(2)	9.86	10.30	6.00	13.00	6	~~794678-6~~
SUPERSEDED BY 3-794678-4	(2)	6.86	7.30	3.00	10.00	4	~~794678-4~~
SUPERSEDED BY 3-794678-2	(2)	3.86	4.30	-	7.00	2	~~794678-2~~

794678

THIS DRAWING IS A CONTROLLED DOCUMENT.

DIMENSIONS: mm

TOLERANCES UNLESS OTHERWISE SPECIFIED:
0 PLC ±-
1 PLC ±-
2 PLC ±0.13
3 PLC ±-
4 PLC ±-
ANGLES ±-

MATERIAL (1)

FINISH SEE TABLE

DWN B. HAYMAKER 12AUG99
CHK K. COBLE 12AUG99
APVD K. COBLE 12AUG99
PRODUCT SPEC -
APPLICATION SPEC -
WEIGHT -

TE Connectivity

NAME THRU-HOLE, RIGHT ANGLE, 15 GOLD HEADER, MECHANICAL BOARDLOCK, DUAL ROW, MICRO MATE MATE-N-LOK™

SIZE A2 | CAGE CODE 00779 | DRAWING NO C-794678 | RESTRICTED TO -

CUSTOMER DRAWING | SCALE 4:1 | SHEET 1 OF 1 | REV G1

1471-9 (3/13)

ООО «ЛайфЭлектроникс» “LifeElectronics” LLC

ИНН 7805602321 КПП 780501001 Р/С 40702810122510004610 ФАКБ "АБСОЛЮТ БАНК" (ЗАО) в г.Санкт-Петербурге К/С 30101810900000000703 БИК 044030703

Компания «Life Electronics» занимается поставками электронных компонентов импортного и отечественного производства от производителей и со складов крупных дистрибьюторов Европы, Америки и Азии.

С конца 2013 года компания активно расширяет линейку поставок компонентов по направлению коаксиальный кабель, кварцевые генераторы и конденсаторы (керамические, пленочные, электролитические), за счёт заключения дистрибьюторских договоров

Мы предлагаем:

- *Конкурентоспособные цены и скидки постоянным клиентам.*
- *Специальные условия для постоянных клиентов.*
- *Подбор аналогов.*
- *Поставку компонентов в любых объемах, удовлетворяющих вашим потребностям.*

- *Приемлемые сроки поставки, возможна ускоренная поставка.*
- *Доставку товара в любую точку России и стран СНГ.*
- *Комплексную поставку.*
- *Работу по проектам и поставку образцов.*
- *Формирование склада под заказчика.*

- *Сертификаты соответствия на поставляемую продукцию (по желанию клиента).*
- *Тестирование поставляемой продукции.*
- *Поставку компонентов, требующих военную и космическую приемку.*
- *Входной контроль качества.*
- *Наличие сертификата ISO.*

В составе нашей компании организован Конструкторский отдел, призванный помогать разработчикам, и инженерам.

Конструкторский отдел помогает осуществить:

- *Регистрацию проекта у производителя компонентов.*
- *Техническую поддержку проекта.*
- *Защиту от снятия компонента с производства.*
- *Оценку стоимости проекта по компонентам.*
- *Изготовление тестовой платы монтаж и пусконаладочные работы.*

Тел: +7 (812) 336 43 04 (многоканальный)
Email: org@lifeelectronics.ru

www.lifeelectronics.ru