TWM/TWW Series

Ceramic Housed Radial Terminal Power

The TWM/TWW series radial terminal power resistors offer significant board space savings over axial terminal products. Generated heat is also kept away from the circuit board.

They are recommended for commercial applications requiring low cost.

FEATURES

- Economical Commercial Grade for general purpose use
- Wirewound and Metal Oxide construction
- Wide resistance range
- Flameproof inorganic construction

SERIES SPECIFICATIONS

Series	Wattage	Resistance	Voltage	Element
TWW3	3	0.01-39Ω	250	Wire
TWW5	5	0.01-47Ω	350	Wire
TWW10	10	0.04-990Ω	750	Wire
TWW15	15	0.1Ω-560Ω	700	Wire
TWW20	20	0.1Ω-560Ω	750	Wire
TWM3	3	43-50KΩ	250	Metal oxide
TWM5	5	51-50KΩ	350	Metal oxide
TWM10	10	1000-50KΩ	750	Metal oxide
TWM15	15	561Ω-200KΩ	700	Metal oxide
TWM20	20	561Ω-200KΩ	750	Metal oxide

CHARACTERISTICS

Housing	Ceramic
Core	Fiberglass
Filling	Cement based
Tolerance	5% standard
Temperature coefficient	0.01-20Ω ±400ppm/°C; >20-10Ω ±350ppm/°C
Dielectric withstanding voltage	1,000VAC
Short time overload	TWW: 10x rated power for 5 sec.; TWM: 5x rated power for 5 sec. 15 & 20 watt: 2.5x RCWV for 5 sec.
Operating Temperature	-55°C to 275°C
Storage Temperature	15°C-35°C, humidity: 25%-75%

Derating

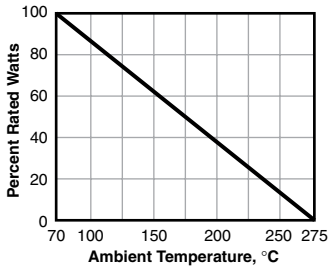

(continued)

TWM/TWW Series

Ceramic Housed Radial Terminal Power

DIMENSIONS

3-10 watt Series	Height (in./mm)	Width ±1mm
TWW3	0.98 / 25	0.33 / 8.5
TWW5	0.98 / 25	0.35 / 9
TWW10	1.97 / 50	0.35 / 9
TWM3	0.98 / 25	0.33 / 8.5
TWM5	0.98 / 25	0.35 / 9
TWM10	1.97 / 50	0.35 / 9

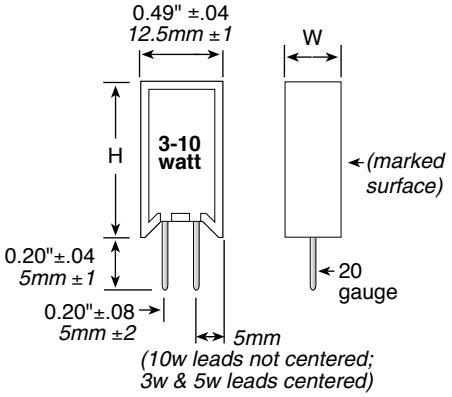

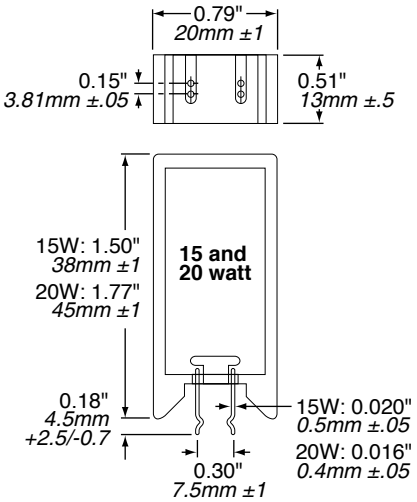

HOW TO ORDER

Tolerance
J = 5%

E = RoHS compliant

T W W 3 J R 0 5 E

Series
TWM = Ceramic housed metal oxide radial
TWW = Ceramic housed wirewound radial

Wattage
3
5
10

Resistance Value
Example:
R05 = 0.05Ω
R56 = 0.56Ω
1R0 = 1Ω
8R2 = 8.2Ω
270 = 270Ω
1K0 = 1,000Ω
8K2 = 8,200Ω
10K = 10,000Ω

Standard part numbers for TWW series

Ohmic value	Part No. (Prefix ➤ / Suffix ▼)	TWW3J— (3)	TWW5J— (5)	TWW10J— (10)	TWW15J— (15)	TWW20J— (20)
0.01	R01E	✔	✔			
0.02	R02E	✔	✔			
0.03	R03E	✔	✔			
0.04	R04E	✔	✔	✔		
0.05	R05E	✔	✔	✔		
0.10	R10E	✔	✔	✔	✔	✔
0.15	R15E	✔	✔	✔	✔	✔
0.20	R20E	✔	✔	✔	✔	
0.27	R27E	✔	✔	✔		✔
0.30	R30E	✔	✔	✔		
0.33	R33E	✔	✔	✔		
0.39	R39E	✔	✔	✔		
0.43	R43E	✔	✔	✔		
0.47	R47E	✔	✔	✔	✔	
0.56	R56E	✔	✔	✔		✔
0.68	R68E	✔	✔	✔		
0.75	R75E	✔	✔	✔		
0.82	R82E	✔	✔	✔		
1.0	1R0E	✔	✔	✔		✔
1.5	1R5E	✔	✔	✔		✔

Ohmic value	Part No. (Prefix ➤ / Suffix ▼)	TWW3J— (3)	TWW5J— (5)	TWW10J— (10)	TWW15J— (15)	TWW20J— (20)
2.0	2R0E	✔	✔	✔		
2.7	2R7E	✔	✔	✔		✔
3.0	3R0E	✔	✔	✔		
3.3	3R3E	✔	✔	✔		
3.9	3R9E	✔	✔	✔		
4.3	4R3E	✔	✔	✔		
4.7	4R7E	✔	✔	✔		
5.6	5R6E	✔	✔	✔		
6.8	6R8E	✔	✔	✔		
7.5	7R5E	✔	✔	✔		✔
8.2	8R2E	✔	✔	✔		
10	10RE	✔	✔	✔	✔	✔
15	15RE	✔	✔	✔	✔	✔
20	20RE	✔	✔	✔		
22	22RE			✔		
27	27RE	✔	✔	✔	✔	✔
30	30RE	✔	✔	✔		
33	33RE	✔	✔	✔		
39	39RE	✔	✔	✔		
43	43RE		✔	✔		

Ohmic value	Part No. (Prefix ➤ / Suffix ▼)	TWW3J— (3)	TWW5J— (5)	TWW10J— (10)	TWW15J— (15)	TWW20J— (20)
47	47RE		✔	✔	✔	
51	51RE					✔
56	56RE			✔		
68	68RE			✔		
75	75RE			✔		✔
82	82RE			✔		
100	100E			✔	✔	✔
150	150E			✔		✔
200	200E			✔		
270	270E			✔		✔
300	300E			✔		
330	330E			✔		
390	390E			✔		
430	430E			✔		
470	470E			✔	✔	
500	500E					✔
560	560E			✔		
680	680E			✔		
750	750E			✔		
820	820E			✔		

Standard part numbers for TWM series

Ohmic value	Part No. (Prefix ➤ / Suffix ▼)	TWM3J— (3)	TWM5J— (5)
43	43RE	✔	
47	47RE	✔	
56	56RE	✔	✔
68	68RE	✔	✔
75	75RE	✔	✔
82	82RE	✔	✔
100	100E	✔	✔
150	150E	✔	✔
200	200E	✔	✔
270	270E	✔	✔
300	300E	✔	✔
330	330E	✔	✔
390	390E	✔	✔
430	430E	✔	✔
470	470E	✔	✔
560	560E	✔	✔
680	680E	✔	✔
750	750E	✔	✔
820	820E	✔	✔

Ohmic value	Part No. (Prefix ➤ / Suffix ▼)	TWM3J— (3)	TWM5J— (5)	TWM10J— (10)	TWM15J— (15)	TWM20J— (20)
1000	1K0	✔	✔	✔	✔	✔
1500	1K5	✔	✔	✔		
2000	2K0	✔	✔	✔		
2700	2K7	✔	✔	✔		✔
3000	3K0	✔	✔	✔		
3300	3K3	✔	✔	✔		
3900	3K9	✔	✔	✔		
4300	4K3	✔	✔	✔		
4700	4K7	✔	✔	✔		✔
5600	5K6	✔	✔	✔		
5100	5K1				✔	
6800	6K8	✔	✔	✔		
7500	7K5	✔	✔	✔	✔	
8200	8K2	✔	✔	✔		
10000	10K	✔	✔	✔	✔	✔
27000	27K					✔
47000	47K				✔	
51000	51K					✔
75000	75K					✔

rev 11/19-1

ООО «ЛайфЭлектроникс» “LifeElectronics” LLC

ИНН 7805602321 КПП 780501001 Р/С 40702810122510004610 ФАКБ "АБСОЛЮТ БАНК" (ЗАО) в г.Санкт-Петербурге К/С 30101810900000000703 БИК 044030703

Компания «Life Electronics» занимается поставками электронных компонентов импортного и отечественного производства от производителей и со складов крупных дистрибьюторов Европы, Америки и Азии.

С конца 2013 года компания активно расширяет линейку поставок компонентов по направлению коаксиальный кабель, кварцевые генераторы и конденсаторы (керамические, пленочные, электролитические), за счёт заключения дистрибьюторских договоров

Мы предлагаем:

- *Конкурентоспособные цены и скидки постоянным клиентам.*
- *Специальные условия для постоянных клиентов.*
- *Подбор аналогов.*
- *Поставку компонентов в любых объемах, удовлетворяющих вашим потребностям.*

- *Приемлемые сроки поставки, возможна ускоренная поставка.*
- *Доставку товара в любую точку России и стран СНГ.*
- *Комплексную поставку.*
- *Работу по проектам и поставку образцов.*
- *Формирование склада под заказчика.*

- *Сертификаты соответствия на поставляемую продукцию (по желанию клиента).*
- *Тестирование поставляемой продукции.*
- *Поставку компонентов, требующих военную и космическую приемку.*
- *Входной контроль качества.*
- *Наличие сертификата ISO.*

В составе нашей компании организован Конструкторский отдел, призванный помогать разработчикам, и инженерам.

Конструкторский отдел помогает осуществить:

- *Регистрацию проекта у производителя компонентов.*
- *Техническую поддержку проекта.*
- *Защиту от снятия компонента с производства.*
- *Оценку стоимости проекта по компонентам.*
- *Изготовление тестовой платы монтаж и пусконаладочные работы.*

Тел: +7 (812) 336 43 04 (многоканальный)
Email: org@lifeelectronics.ru

www.lifeelectronics.ru