THIS DRAWING IS UNPUBLISHED. RELEASED FOR PUBLICATION -,- .
© COPYRIGHT - By - ALL RIGHTS RESERVED.

LOC	DIST
GP	00

REVISIONS

P	LTR	DESCRIPTION	DATE	DWN	APVD
	K2	REVISED PER ECO-11-017434	19DEC2011	CJV	CWR

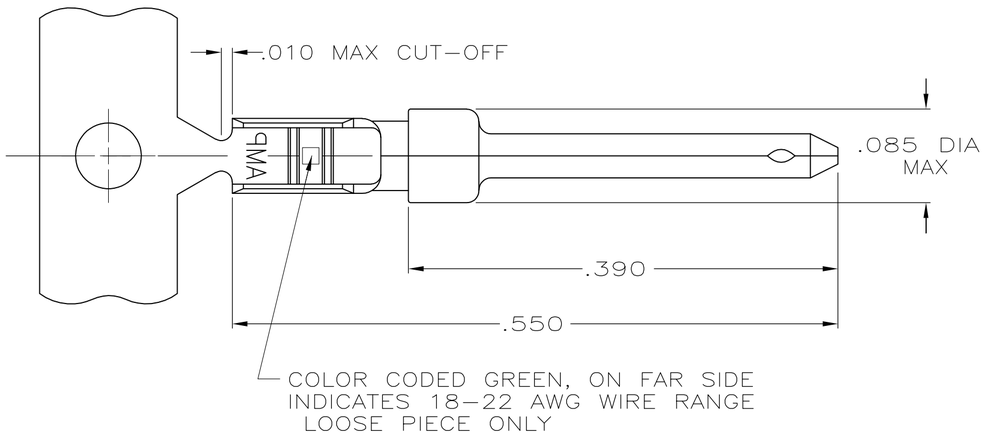

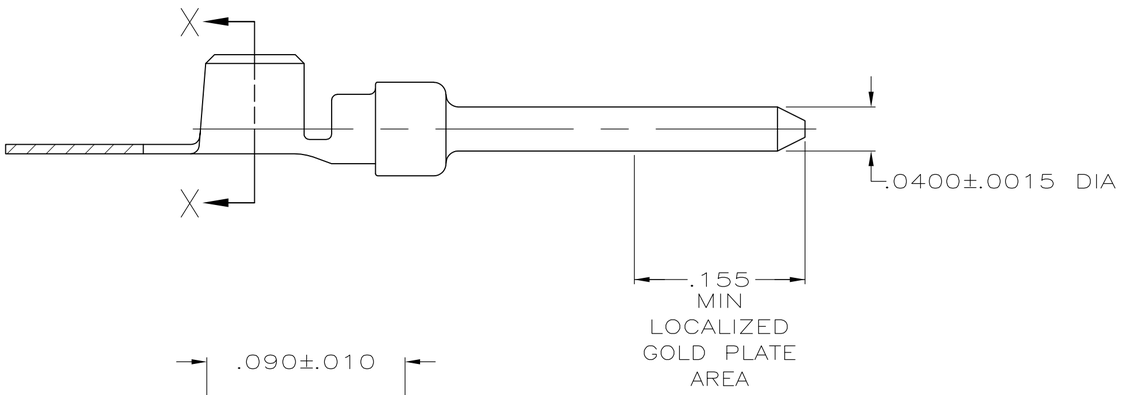

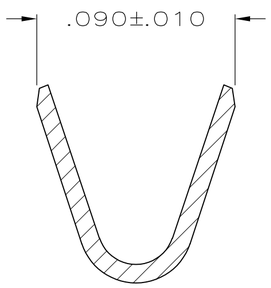

SECTION X-X
WIRE BARREL
SCALE 20:1

1. FOR MINI-APPLICATOR.
2. FOR HAND TOOL USE ONLY.
3. WIRE RANGE OF 18-22 AWG.
4. .068 MAX INSULATION DIAMETER ALLOWABLE WHEN USING 91067-2 EXTRACTION TOOL.
5. GOLD PLATING MAY NOT APPEAR ON CARRIER STRIP.
6. GOLD PLATING PER MIL-G-45204.
   NICKEL PLATING PER QQ-N-290.
   TIN PLATING PER MIL-T-10727.
7. GOLD PLATED IN LOCALIZED GOLD PLATE AREA AS FOLLOWS:
   .000030 MIN GOLD IN MATED AREA,
   GOLD FLASH ON REMAINDER OF CONTACT, ALL OVER .000050 MIN NICKEL UNDERPLATE.
   OR
   GOLD FLASH OVER
   PALLADIUM-NICKEL PLATE, .000030 MIN TOTAL IN MATED AREA,
   GOLD FLASH ON REMAINDER OF CONTACT, ALL OVER .000050 MIN NICKEL UNDERPLATE.
8. PLATED WITH GOLD FLASH OVER .000050 MIN NICKEL.
9. PLATED WITH GOLD FLASH IN LOCALIZED GOLD PLATE AREA, TIN PLATED WIRE BARREL, OVER .000030 NICKEL.
10. GOLD PLATED IN LOCALIZED GOLD PLATE AREA
    .000030 GOLD IN MATED AREA,
    TIN PLATED WIRE BARREL, OVER .000050 NICKEL.
11. OBSOLETE.
12. SUPERSEDED BY 745229-4

10	12 1-745229-3	11 1-745229-1
9	11 1-745229-0	11 745229-8
8	745229-7	745229-5
7	745229-4	745229-2
FINISH 6	LOOSE PIECE 2	PART NUMBER 1

745229

THIS DRAWING IS A CONTROLLED DOCUMENT.

DIMENSIONS: INCHES

TOLERANCES UNLESS OTHERWISE SPECIFIED:
0 PLC ± -
1 PLC ± -
2 PLC ± -
3 PLC ± .005
4 PLC ± -
ANGLES ± -

MATERIAL: BRASS PER MIL-C-50
FINISH: SEE TABLE

DWN S. WELDON 9-9-86
CHK C. RICHARD 9-9-86
APVD V. KUMAR 9-10-86
PRODUCT SPEC —
APPLICATION SPEC 114-10000
WEIGHT —

TE Connectivity

NAME: PIN CONTACT, SIZE 20 DF, 18-22 AWG, .068 MAX INSULATION DIA

SIZE	CAGE CODE	DRAWING NO	RESTRICTED TO
A2	00779	C-745229	—

CUSTOMER DRAWING | SCALE 10:1 | SHEET 1 OF 1 | REV K2

1471-9 (3/11)

ООО «ЛайфЭлектроникс» “LifeElectronics” LLC

ИНН 7805602321 КПП 780501001 Р/С 40702810122510004610 ФАКБ "АБСОЛЮТ БАНК" (ЗАО) в г.Санкт-Петербурге К/С 30101810900000000703 БИК 044030703

Компания «Life Electronics» занимается поставками электронных компонентов импортного и отечественного производства от производителей и со складов крупных дистрибьюторов Европы, Америки и Азии.

С конца 2013 года компания активно расширяет линейку поставок компонентов по направлению коаксиальный кабель, кварцевые генераторы и конденсаторы (керамические, пленочные, электролитические), за счёт заключения дистрибьюторских договоров

Мы предлагаем:

- *Конкурентоспособные цены и скидки постоянным клиентам.*
- *Специальные условия для постоянных клиентов.*
- *Подбор аналогов.*
- *Поставку компонентов в любых объемах, удовлетворяющих вашим потребностям.*

- *Приемлемые сроки поставки, возможна ускоренная поставка.*
- *Доставку товара в любую точку России и стран СНГ.*
- *Комплексную поставку.*
- *Работу по проектам и поставку образцов.*
- *Формирование склада под заказчика.*

- *Сертификаты соответствия на поставляемую продукцию (по желанию клиента).*
- *Тестирование поставляемой продукции.*
- *Поставку компонентов, требующих военную и космическую приемку.*
- *Входной контроль качества.*
- *Наличие сертификата ISO.*

В составе нашей компании организован Конструкторский отдел, призванный помогать разработчикам, и инженерам.

Конструкторский отдел помогает осуществить:

- *Регистрацию проекта у производителя компонентов.*
- *Техническую поддержку проекта.*
- *Защиту от снятия компонента с производства.*
- *Оценку стоимости проекта по компонентам.*
- *Изготовление тестовой платы монтаж и пусконаладочные работы.*

Тел: +7 (812) 336 43 04 (многоканальный)
Email: org@lifeelectronics.ru

www.lifeelectronics.ru