DRAWING MADE IN THIRD ANGLE PROJECTION

1385745 ⇔ 1385745

/home/us018246

PART NUMBER	REV	FIRST USED
1385745 −1	A	854400−1
1385745 −2	A	565435−5

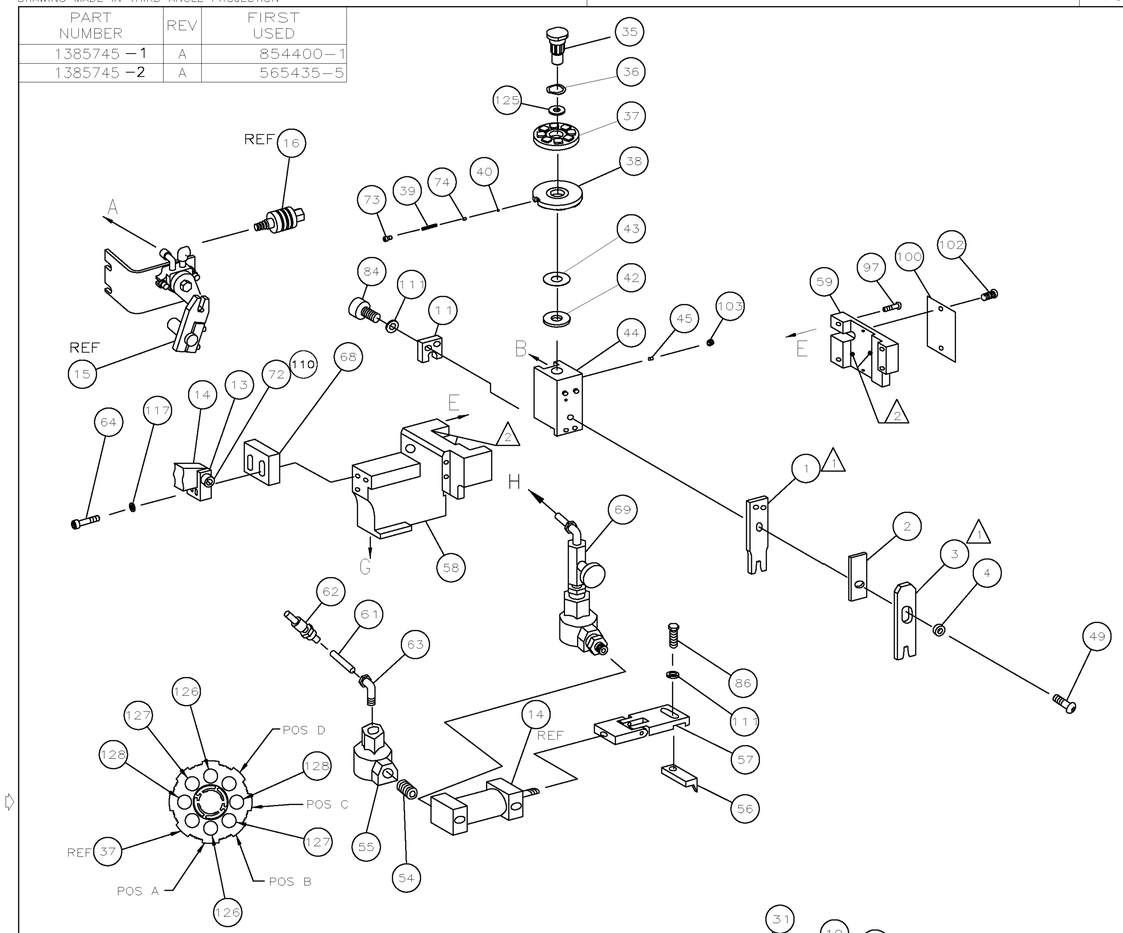

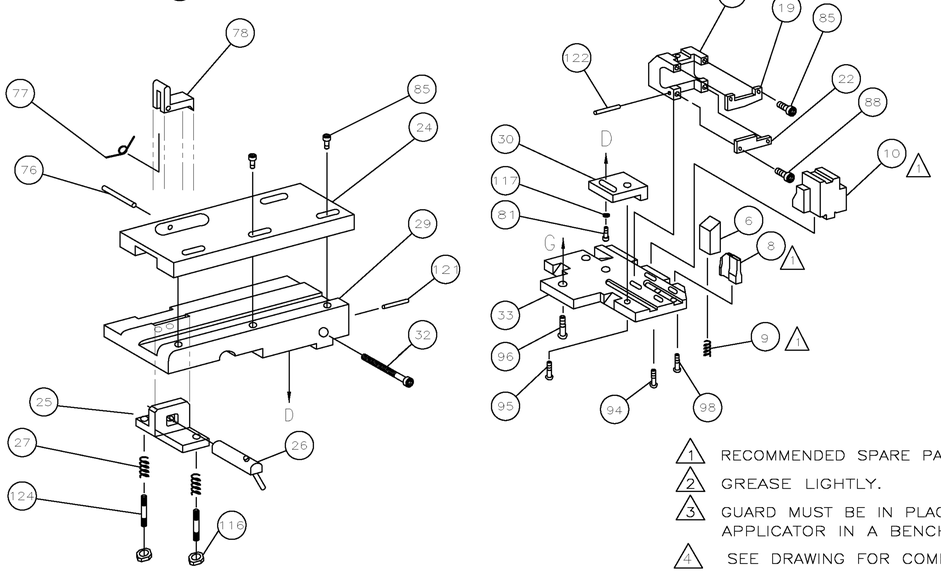

1. RECOMMENDED SPARE PARTS.
2. GREASE LIGHTLY.
3. GUARD MUST BE IN PLACE WHEN OPERATING APPLICATOR IN A BENCH MACHINE.
4. SEE DRAWING FOR COMPONENTS
5. ATTACH TO L H BRACKET PN 694928−2.
6. THIS APPLICATOR WILL NOT WORK IN THE LEADMAKER.

TERMINAL NAME: TERMINAL, POWER RING

1217851

AMP TERMINAL AMP CRIMP SPECS		
PAD LTR	CRIMP HEIGHT	WIRE SIZE
A	.107 ±.002 [2.72 ±0.05mm]	14
B	.099 ±.002 [2.51 ±0.05mm]	16
C	.094 ±.002 [2.39 ±0.05mm]	18
D	NOT	USED

CRIMP	SIZE	TYPE	RANGE
WIRE	.130 [3.30mm]	F	18−14
INSUL	.180 [4.57mm]	F	Ø.150 MAX

WIRE STRIP LENGTH	TERM APPL SPEC	FEED	APPL INSTRUCTION	SET UP GAGE	LAYOUT
.234−.265	114−2087	.625	408−8040	−	L1219

−1	BENCH MODEL G	AIRFEED
−2	BENCH MODEL K	AIRFEED

−2	−1	U/M	DWG SIZE	PART NO	DESCRIPTION	ITEM NO
						129
2	2	−	C	354779−5	PIN, WIRE DISC (.3015)C	128
2	2	−	C	9−354778−4	PIN, WIRE DISC (.2965)B	127
2	2	−	C	7−354778−6	PIN, WIRE DISC (.2875)A	126
1	1	−	A	986950−1	WASHER, FLAT PRECISION	125
2	2	−	A	22354−7	STUD, DRAG	124
						123
1	1	−	A	5−21028−1	PIN,SLT SPR(Ø.125X.50)ADJ ROD	122
1	1	−	A	3−21028−8	PIN,SLT SPR(Ø.078X1.50)ADJ ROD	121
1	1	−	A	217238−1	GENERAL INSTRUCTION PACKAGE	120
1	1	−	−	4088040	SF APPL INST 408−8040	119
						118
2	2	−	A	21024−5	WASHER, LOCK(#10)ADJ BLOCK	117
2	2	−	A	21022−2	NUT,HEX MACH(8−32)SL DRAG	116
						115
2	2	−	A	21024−2	WASHER,LOCK(#4)FRONT STP GUIDE	114
						113
						112
3	3	−	A	21024−4	WASHER,LOCK(#8)STRIPPER	111
1	1	−	A	21024−8	WASHER, LOCK(3/8)FEED	110
						109
						108
						107
						106
						105
						104
1	1	−	A	21009−2	SCR,SKT SET(1/4−20x.25 LW)RAM	103
2	2	−	A	21017−2	SCR,DRIVE(#2x.19)ID PLATE	102
						101
1	1	−	B	461264−1	PLATE, IDENTIFICATION	100
						99
1	1	−	A	22733−8	SCR,BHC(8−32x.38 LW)ANVIL	98
4	4	−	A	2−21002−9	SCR,BHC(10−32x.75)CAP	97
3	3	−	A	2−22733−8	SCR,BHC(1/4−20x.62)HSG	96
1	1	−	A	2−21002−6	SCR,BHC(10−32x.38) SG ADJ BLK	95
5	5	−	A	2−21002−2	SCR,BHC(8−32 X.50)SHEAR	94
						93
						92
						91
						90
						89
2	2	−	A	1−21000−9	SCR,SHC(6−32X.38)R SHEAR	88
						87
1	1	−	A	2−22603−1	SCR,HEX HD(8−32x.38)FEED FINGER	86
5	5	−	A	1−21000−3	SCR,SHC(4−40x.25)F ST GUIDE	85
4	4	−	A	2−21000−6	SCR,SHC(8−32X.38)	84
						83
						82
1	1	−	A	3−21000−4	SCR,SHC(10−32X.38)	81
						80
1	−	−	B	1−462992−3	GUARD ASSY	79
1	1	−	B	812991−1	FINGER, ANTI BACK UP	78
1	1	−	A	22713−7	SPRING,TORSION,ADJ ROD	77
1	1	−	A	21028−6	PIN,SLT SPR(Ø.062X.50)	76
1	−	−	C	809398−1	GUIDE, STOCK	75
1	1	−	A	690603−1	SPRING, ASSIST	74
1	1	−	A	23030−1	SCR,SHC(6−32x.25 SL)INS DISC	73
1	1	−	A	3−21001−5	SCR,SHC(3/8x1.00)FEED MT	72
						71

QTY REQD PER ASSY — REVISION OF EACH ASSY NO (WHEN BLANK, USE DWG REVISION) — PARTS LIST

−2	−1	U/M	DWG SIZE	PART NO	DESCRIPTION	ITEM NO
						70
1	−	−	C	692655−5	AIR FEED VALVE ASSY	69
1	1	−	A	461690−3	SPACER, AIR FEED	68
						67
						66
						65
2	2	−	A	4−21000−2	SCR,SHC(10−32 X 1.75)AIR FEED	64
−	1	−	A	980285−2	ELBOW,TUBING, 1/8 NPT	63
−	1	−	A	23238−1	QUICK DISCONNECT	62
−	18.00	IN	A	27319−4	TUBING,POLY FLO Ø.25	61
						60
1	1	−	C	454220−7	CAP, HOUSING	59
1	1	−	D	454485−6	HOUSING	58
1	1	−	B	461062−2	FEED FINGER ASSY	57
1	1	−	B	1−694433−8	PAWL, FEED	56
−	1	−	B	22374−7	VALVE, QUICK EXHAUST	55
−	1	−	B	22304−1	NIPPLE, HEX	54
						53
						52
						51
						50
1	1	−	A	7−21002−7	BOLT,CRIMPER	49
−	1	−	A	22374−7	VALVE, QUICK EXHAUST	48
−	1	−	A	22304−1	NIPPLE, HEX 1/8 NPT	47
						46
1	1	−	A	690191−1	PLUG, NYLON	45
1	1	−	C	813055−1	RAM	44
1	1	−	A	690125−1	WASHER, LAMINATED	43
1	1	−	A	1−690124−0	WASHER, RAM	42
						41
1	1	−	A	23241−6	BALL, STEEL	40
1	1	−	A	690170−1	SPRING, COMPRESSION	39
1	1	−	C	690142−1	DISC, INSULATION	38
1	1	−	D	354777−1	WIRE DISC, PLASTIC	37
1	1	−	A	22480−5	WASHER, SPRING	36
1	1	−	B	690212−1	POST, RAM	35
−	−	−	−	−	−	34
1	1	−	D	813053−1	PLATE, BASE	33
1	1	−	A	690432−3	SCREW, ADJUSTMENT	32
1	1	−	B	813072−1	MOUNT, SHEAR	31
1	1	−	C	815224−1	BLOCK,STRIP GUIDE ADJ	30
1	1	−	C	813056−1	PLATE, STRIP GUIDE	29
						28
2	2	−	A	6−22282−3	SPRING, DRAG	27
1	1	−	B	812990−1	LEVER, DRAG RELEASE	26
1	1	−	B	812992−1	DRAG,STOCK	25
1	1	−	D	813054−1	GUIDE, STRIP (REAR)	24
						23
1	1	−	B	813068−1	PLATE,RETAINING	22
						21
						20
1	1	−	B	813066−2	STRIPPER,FRONT	19
						18
−	−	−	−	−	−	17
REF	−	−	A	24042−2	VALVE, SHUT OFF	16
REF	−	−	C	692655−1	AIR FEED VALVE ASSY	15
1	1	−	B	461065−1	AIR FEED ASSEMBLY	14
1	1	−	B	459610−3	MOUNT, FEED BRACKET	13
						12
1	1	−	C	813071−1	PLATE,SHEAR UPPER	11
1	1	−	C	813070−1	PLATE,SHEAR LOWER	10
1	1	−	C	5−22279−8	SPRING,COMP,TERMINAL STRIPPER	9
1	1	−	C	813057−2	ANVIL	8
						7
1	1	−	C	813065−1	RAMP,TERMINAL	6
						5
1	1	−	B	238009−3	SPACER, BLOCK CRIMPER	4
1	1	−	C	7−456134−4	CRIMPER, INSULATION	3
1	1	−	C	1−455888−1	SPACER, CRIMPER	2
1	1	−	C	3−456410−0	CRIMPER, WIRE	1

QTY REQD PER ASSY — REVISION OF EACH ASSY NO (WHEN BLANK, USE DWG REVISION) — PARTS LIST

P	F	LTR	REVISION RECORD	APP	DATE
		A1	ECR−11−020565	LJZ9	08OCT2011

DIMENSIONS IN INCHES.
DO NOT SCALE PRINT.
TOLERANCES UNLESS OTHERWISE SPECIFIED:
2 PLC DEC ±.25
3 PLC DEC ±−
4 PLC DEC ±−
ANGLES ±−
SURFACE TEXTURE: √
REMOVE BURRS, BREAK SHARP EDGES R.015 MAX

MATL	HT TR	FIN
−	−	−
−	−	−

DR R.O.WILSON	17MAR04	APP T.ELBIN	18MAR04
CHK R.O.WILSON	17MAR04	REL −	−

TE Connectivity, Harrisburg, PA 17105−3608

NAME SIDE FEED HDM APPLICATOR

MACHINE REF MINI APPL

SCALE − | D | DWG NO 1385745 | SHEET 1 OF 1 | REV A1

CAGE CODE 00779 — CUSTOMER AND ASSEMBLY DRAWING — RESTRICTED TO

LOC A | DIST 66

THIS DRAWING IS A CONTROLLED DOCUMENT.
RELEASED FOR PUBLICATION 21APR1998
© COPYRIGHT 1998 BY AMP INCORPORATED. ALL RIGHTS RESERVED.

ООО «ЛайфЭлектроникс» “LifeElectronics” LLC

ИНН 7805602321 КПП 780501001 Р/С 40702810122510004610 ФАКБ "АБСОЛЮТ БАНК" (ЗАО) в г.Санкт-Петербурге К/С 30101810900000000703 БИК 044030703

Компания «Life Electronics» занимается поставками электронных компонентов импортного и отечественного производства от производителей и со складов крупных дистрибьюторов Европы, Америки и Азии.

С конца 2013 года компания активно расширяет линейку поставок компонентов по направлению коаксиальный кабель, кварцевые генераторы и конденсаторы (керамические, пленочные, электролитические), за счёт заключения дистрибьюторских договоров

Мы предлагаем:

- *Конкурентоспособные цены и скидки постоянным клиентам.*
- *Специальные условия для постоянных клиентов.*
- *Подбор аналогов.*
- *Поставку компонентов в любых объемах, удовлетворяющих вашим потребностям.*

- *Приемлемые сроки поставки, возможна ускоренная поставка.*
- *Доставку товара в любую точку России и стран СНГ.*
- *Комплексную поставку.*
- *Работу по проектам и поставку образцов.*
- *Формирование склада под заказчика.*

- *Сертификаты соответствия на поставляемую продукцию (по желанию клиента).*
- *Тестирование поставляемой продукции.*
- *Поставку компонентов, требующих военную и космическую приемку.*
- *Входной контроль качества.*
- *Наличие сертификата ISO.*

В составе нашей компании организован Конструкторский отдел, призванный помогать разработчикам, и инженерам.

Конструкторский отдел помогает осуществить:

- *Регистрацию проекта у производителя компонентов.*
- *Техническую поддержку проекта.*
- *Защиту от снятия компонента с производства.*
- *Оценку стоимости проекта по компонентам.*
- *Изготовление тестовой платы монтаж и пусконаладочные работы.*

Тел: +7 (812) 336 43 04 (многоканальный)
Email: org@lifeelectronics.ru

www.lifeelectronics.ru