| ASSY P/N | SHUTTERS |
|---|---|
| 955-121-5010 | NO |
| 955-121-5110 | YES |

NOTES:
1. DIMENSIONS ARE SHOWN IN MILLIMETERS
2. ADAPTER COMPLIES WITH IEC 61754-7 AND TIA/EIA FOCIS 5 MATING STANDARDS
3. DUST CAPS NOT SHOWN FOR CLARITY
4. ADAPTER AVAILABLE W/ OR W/O SHUTTERS (SHOWN WITH SHUTTERS).
5. SUGGESTED PANEL THICKNESS 1.6mm

MATERIALS:
1. HOUSING & LATCH: DIE CAST ZINC, PLATED Ni OVER Cu
   SHUTTER & MOUNTING CLIP: STAINLESS STEEL
   DUST CAP: PVC, RATED UL94V-0

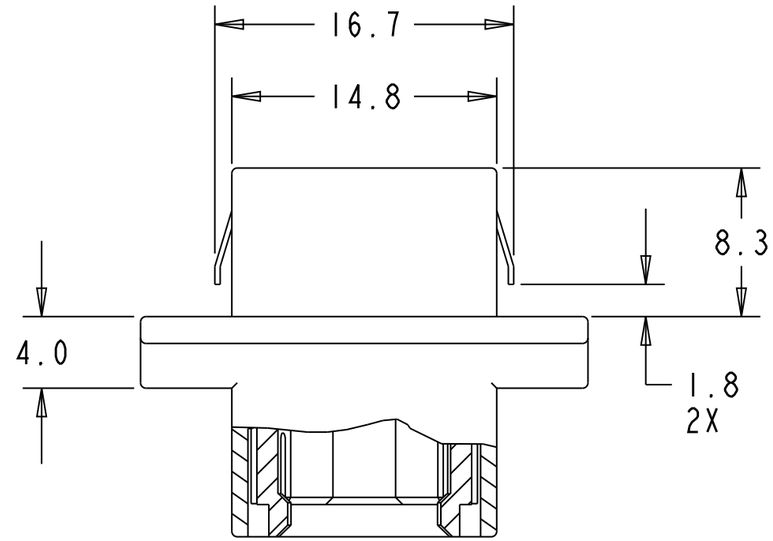


SECTION A-A

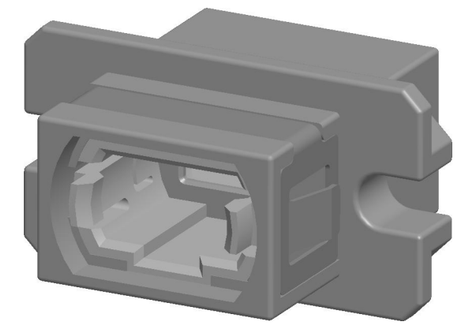

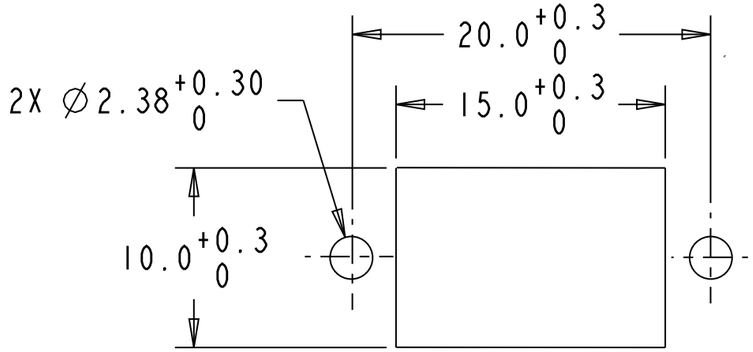


**SUGGESTED PANEL CUTOUT**

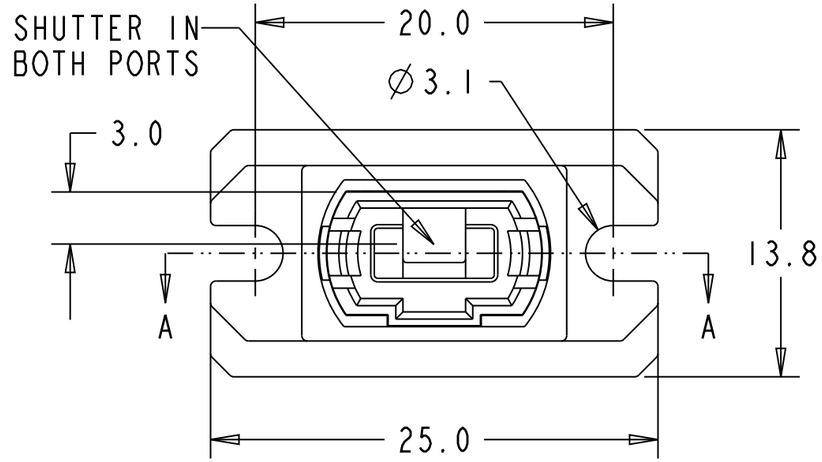


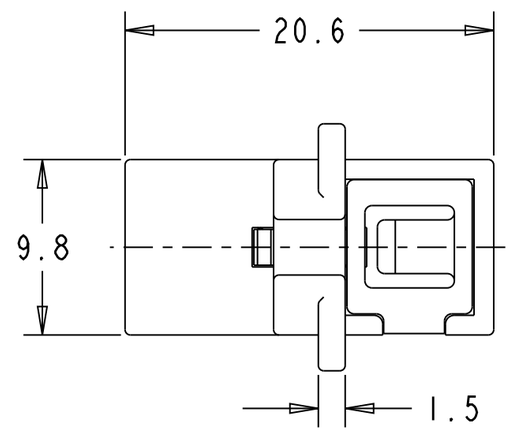


UNLESS OTHERWISE SPECIFIED TOLERANCE TO BE

| LINEAR | ANGULAR |
|---|---|
| X ± .2 | X ± 1° |
| X.X ± .1 | X.X ± .5° |
| X.XX ± .05 | X.XX ± .10° |

BREAK ALL SHARP EDGES AND REMOVE ALL BURRS
GD SYMBOLS PER ASME Y14.5M-1994
DO NOT SCALE DRAWING

NOTICE- These drawings, specifications, or other data (1) are remain the property of Amphenol Corporation, (2) must be returned upon request; and (3) are confidential and are not to be disclosed to any person other than those to whom they are given by Amphenol Corporation, or by any other person to anyone for any purpose is not to be regarded by implication or otherwise as in any manner licensing, granting rights or permitting such holder or any other person to manufacture, use or sell any products, process or design, patented or otherwise, that may in any way be related to or disclosed by said drawing, specifications or other data.

| REV. | DESCRIPTION | APVD. | DATE | ECO NO. |
|---|---|---|---|---|
| A | FIRST ISSUE | SG | 10/10/08 | E08-0947 |

| | | |
|---|---|---|
| MATERIAL: | DRN: M. WANG | DATE: 10-7-08 |
| FINISH: | CKD: D. BALTRUKONIS | DATE 10-8-08 |
| REFERENCE: | APVD: S. HAMILTON | DATE: 10-8-08 |

TITLE: ADAPTER, MPO, DIE CAST, STANDARD FLANGE

Amphenol
FIBER OPTIC PRODUCTS
1925A Ohio Street, Lisle, IL 60532, USA

DIMENSIONS ARE IN MILLIMETERS — THIRD ANGLE PROJECTION — SCALE: 3:1 — PART NO: SEE TABLE — SIZE: B — DRAWING NO. 955-121-5X10 — SHEET 1 OF 1

ООО «ЛайфЭлектроникс» “LifeElectronics” LLC

ИНН 7805602321 КПП 780501001 Р/С 40702810122510004610 ФАКБ "АБСОЛЮТ БАНК" (ЗАО) в г.Санкт-Петербурге К/С 30101810900000000703 БИК 044030703

*Компания «Life Electronics» занимается поставками электронных компонентов импортного и отечественного производства от производителей и со складов крупных дистрибьюторов Европы, Америки и Азии.*

*С конца 2013 года компания активно расширяет линейку поставок компонентов по направлению коаксиальный кабель, кварцевые генераторы и конденсаторы (керамические, пленочные, электролитические), за счёт заключения дистрибьюторских договоров*

*Мы предлагаем:*

- *Конкурентоспособные цены и скидки постоянным клиентам.*
- *Специальные условия для постоянных клиентов.*
- *Подбор аналогов.*
- *Поставку компонентов в любых объемах, удовлетворяющих вашим потребностям.*

- *Приемлемые сроки поставки, возможна ускоренная поставка.*
- *Доставку товара в любую точку России и стран СНГ.*
- *Комплексную поставку.*
- *Работу по проектам и поставку образцов.*
- *Формирование склада под заказчика.*

- *Сертификаты соответствия на поставляемую продукцию (по желанию клиента).*
- *Тестирование поставляемой продукции.*
- *Поставку компонентов, требующих военную и космическую приемку.*
- *Входной контроль качества.*
- *Наличие сертификата ISO.*

*В составе нашей компании организован Конструкторский отдел, призванный помогать разработчикам, и инженерам.*

*Конструкторский отдел помогает осуществить:*

- *Регистрацию проекта у производителя компонентов.*
- *Техническую поддержку проекта.*
- *Защиту от снятия компонента с производства.*
- *Оценку стоимости проекта по компонентам.*
- *Изготовление тестовой платы монтаж и пусконаладочные работы.*

*Тел: +7 (812) 336 43 04 (многоканальный)*
*Email: org@lifeelectronics.ru*

***www.lifeelectronics.ru***