| 版数 REV. | 年月日 DATE | DCN NO. | 変更内容 DESCRIPTION | 製図 DR. | 担当 CHK. | 査閲 APPD. | 承認 APPD. |
|---|---|---|---|---|---|---|---|
| | | | | | | | |
| | | | | | | | |
| | | | | | | | |

図面番号(DRAWING NO.) SJ100643

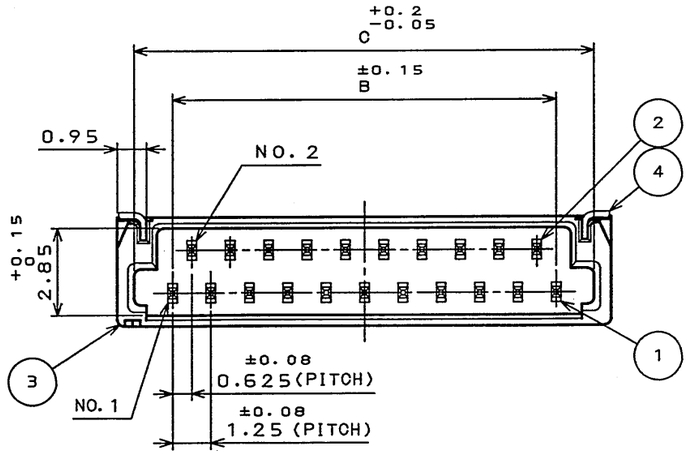


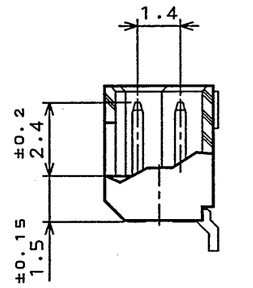


SECT. A−A

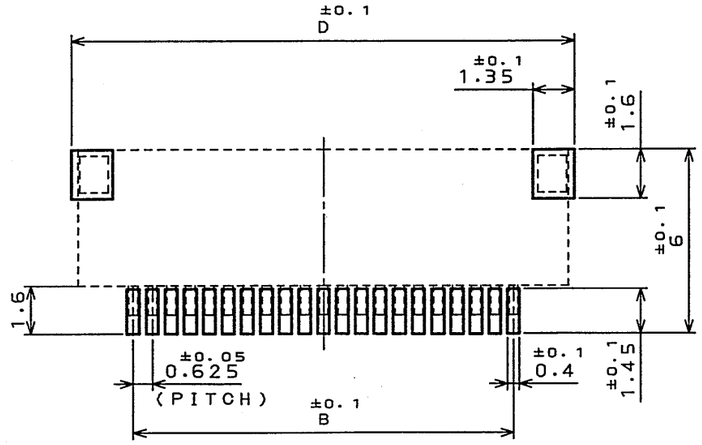


P.C.B. PATTERN DEMENSION(REF.)

基板パターン寸法(参考)

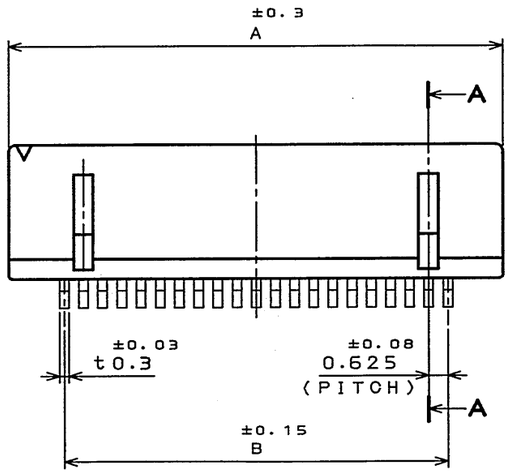


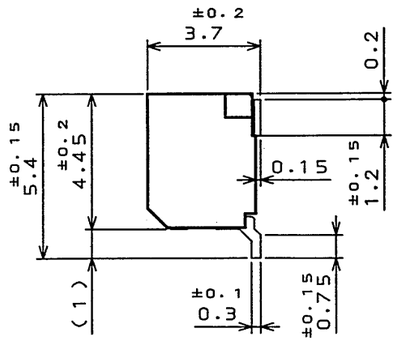


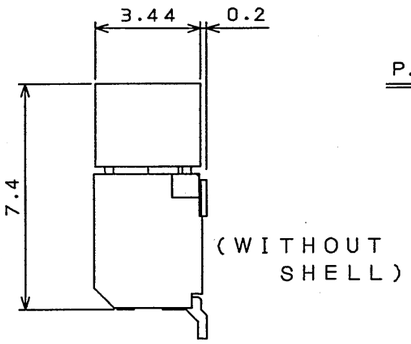


COUNTERPART CONNECTOR

相手側コネクタ

TABLE 1

| NO. OF CONTACTS (N) \ DIMENSION | A | B | C | D |
|---|---|---|---|---|
| 13 | 11.10 | 7.50 | 10.00 | 11.50 |
| 15 | 12.35 | 8.75 | 11.25 | 12.75 |
| 17 | 13.60 | 10.00 | 12.50 | 14.00 |
| 19 | 14.85 | 11.25 | 13.75 | 15.25 |
| 21 | 16.10 | 12.50 | 15.00 | 16.50 |
| 31 | 22.35 | 18.75 | 21.25 | 22.75 |
| 41 | 28.60 | 25.00 | 27.50 | 29.00 |

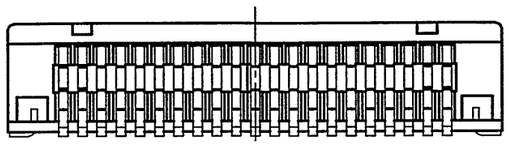

| 符号 NO. | 名称 DESCRIPTION | 個数 QTY. | 材料 MATERIAL | 仕上 FINISH | 備考 REMARKS |
|---|---|---|---|---|---|
| 4 | HOLD DOWN | 2 | COPPER ALLOY | TIN OVER NICKEL | |
| 3 | INSULATOR | 1 | GLASS FILLED PPS | ——— | UL94V-0 BLACK |
| 2 | CONTACT2 | (N-1)/2 | COPPER ALLOY | GOLD OVER NICKEL | TERMINAL AREA: TIN/TIN ALLOY OVER NICKEL |
| 1 | CONTACT1 | (N+1)/2 | COPPER ALLOY | GOLD OVER NICKEL | TERMINAL AREA: TIN/TIN ALLOY OVER NICKEL |

仕様書(SPECIFICATION)

第1版(ORIGINAL DATE) 28.Jan.2004

製図 DR. H.SAKURADA

担当 CHK. T.YAMAJI

査閲 APPD. M.Suzuki

承認 APPD. Y.Ichijima

一般公差(GENERAL TOLERANCE)

| 寸法(DIMENSION) | 角度(ANGLES) |
|---|---|
| . ±0.8 | X° ± |
| .X ±0.4 | X°X' ± |
| .XX ±0.1 | |
| .XXX ± | |

尺度(SCALE) 5:1

シリーズ(SERIES) FI

名称(TITLE) FI−W※※P−HFE

重量(WEIGHT)

日本航空電子工業株式会社 JAPAN AVIATION ELECTRONICS INDUSTRY, LTD.

図面番号(DRAWING NO.) SJ100643

SIZE A3

版数(REV.) 1

JAE-CONNECTOR.COM
Reference Only

LEAD FREE この製品は鉛フリー品です

JAE CONNECTOR DIV. PROPRIETARY.
COPYRIGHT(C) 2004, JAPAN AVIATION ELECTRONICS INDUSTRY, LTD.

DOF-0-212E(03.08)

0 10 20 30 40 50 60 70 80 90 100

ООО «ЛайфЭлектроникс» “LifeElectronics” LLC

ИНН 7805602321 КПП 780501001 Р/С 40702810122510004610 ФАКБ "АБСОЛЮТ БАНК" (ЗАО) в г.Санкт-Петербурге К/С 30101810900000000703 БИК 044030703

*Компания «Life Electronics» занимается поставками электронных компонентов импортного и отечественного производства от производителей и со складов крупных дистрибьюторов Европы, Америки и Азии.*

*С конца 2013 года компания активно расширяет линейку поставок компонентов по направлению коаксиальный кабель, кварцевые генераторы и конденсаторы (керамические, пленочные, электролитические), за счёт заключения дистрибьюторских договоров*

*Мы предлагаем:*

- *Конкурентоспособные цены и скидки постоянным клиентам.*
- *Специальные условия для постоянных клиентов.*
- *Подбор аналогов.*
- *Поставку компонентов в любых объемах, удовлетворяющих вашим потребностям.*

- *Приемлемые сроки поставки, возможна ускоренная поставка.*
- *Доставку товара в любую точку России и стран СНГ.*
- *Комплексную поставку.*
- *Работу по проектам и поставку образцов.*
- *Формирование склада под заказчика.*

- *Сертификаты соответствия на поставляемую продукцию (по желанию клиента).*
- *Тестирование поставляемой продукции.*
- *Поставку компонентов, требующих военную и космическую приемку.*
- *Входной контроль качества.*
- *Наличие сертификата ISO.*

*В составе нашей компании организован Конструкторский отдел, призванный помогать разработчикам, и инженерам.*

*Конструкторский отдел помогает осуществить:*

- *Регистрацию проекта у производителя компонентов.*
- *Техническую поддержку проекта.*
- *Защиту от снятия компонента с производства.*
- *Оценку стоимости проекта по компонентам.*
- *Изготовление тестовой платы монтаж и пусконаладочные работы.*

*Тел: +7 (812) 336 43 04 (многоканальный)*
*Email: org@lifeelectronics.ru*

***www.lifeelectronics.ru***