THIS DRAWING IS UNPUBLISHED. RELEASED FOR PUBLICATION –,– .
© COPYRIGHT – BY TYCO ELECTRONICS CORPORATION. ALL RIGHTS RESERVED.

LOC	DIST
FT	10

REVISIONS

P	LTR	DESCRIPTION	DATE	DWN	APVD
	B	REV PER EC 0G3B–0317–03	24APR03	VF	GS

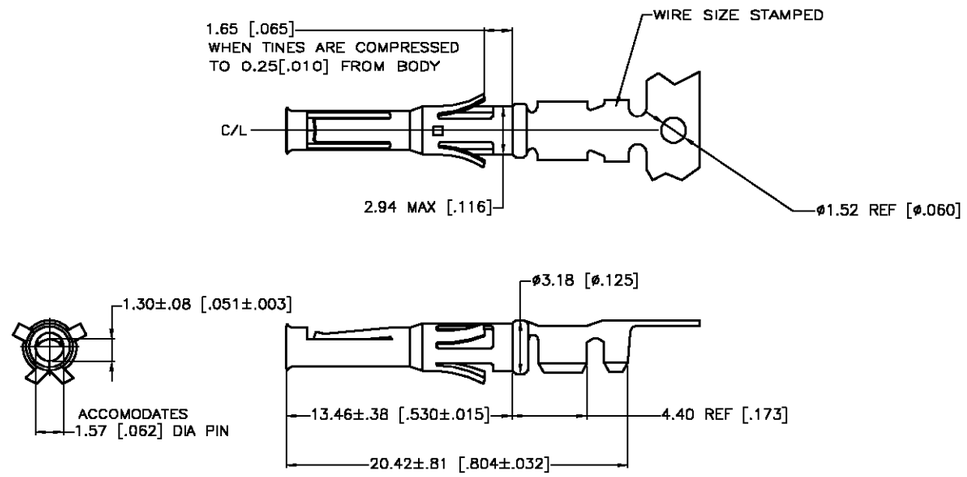

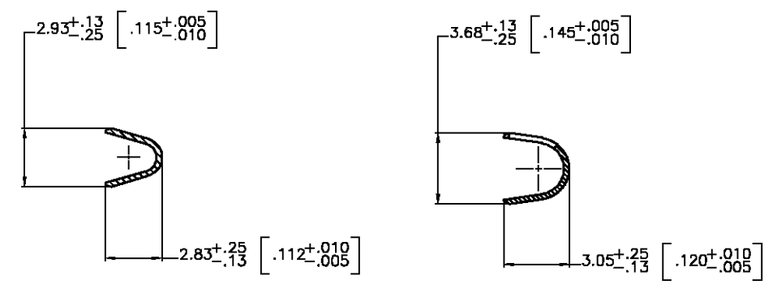

SECTION B–B

SECTION A–A

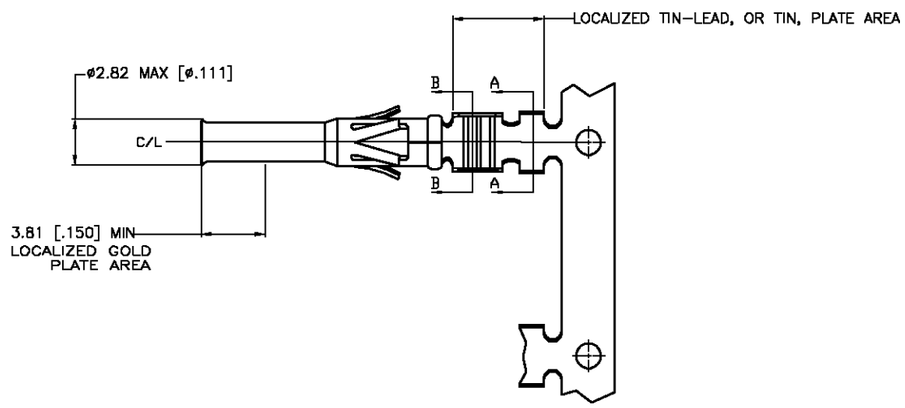

	REVERSE REELED FOR MINI–APPLICATOR	7	66580–7
	REVERSE REELED FOR MINI–APPLICATOR	4	66580–4
OBSOLETE	–	4	66580–3
	REVERSE REELED FOR MINI–APPLICATOR	5	66580–2
	–	5	66580–1
	DESCRIPTION	FINISH	

1. WIRE RANGE 18–16 AWG.
2. INSULATION RANGE 2.54–2.03[100–.080] DIA.
3. FOR LOOSE PIECE PART SEE DWG 66590.
4. 0.76μm [.000030] MIN GOLD IN LOCALIZED GOLD PLATE AREA, 1.27μm [.000050] MIN TIN–LEAD IN LOCALIZED TIN–LEAD PLATE AREA, BOTH OVER 1.27μm [.000050] MIN NICKEL.
5. TIN PLATED.
6. GOLD PLATING PER MIL–G–45204, TIN PER MIL–T–10727 AND NICKEL PER QQ–N–290.
7. 0.76μm [.000030] MIN GOLD IN LOCALIZED GOLD PLATE AREA, 1.27μm [.000050] MIN TIN IN LOCALIZED TIN PLATE AREA, BOTH OVER 1.27μm [.000050] MIN NICKEL.

THIS DRAWING IS A CONTROLLED DOCUMENT.

DIMENSIONS: MM [INCHES]

TOLERANCES UNLESS OTHERWISE SPECIFIED:

0 PLC	± –
1 PLC	± –
2 PLC	± 0.13 [.005]
3 PLC	± –
4 PLC	± –
ANGLES	± –

MATERIAL: BRASS MIL–C–50

FINISH: SEE TABLE 6

DWN	V. FURLER	14MAY2003
CHK	G. STEINHAUER	16MAY03
APVD	G. STEINHAUER	16MAY03
PRODUCT SPEC	–	
APPLICATION SPEC	–	
WEIGHT	–	

CUSTOMER DRAWING

tyco Electronics

Tyco Electronics Corporation
Harrisburg, PA 17105

NAME: CONTACT, SOCKET, STRIP, TYPE VI, MULTIMATE
–

SIZE	CAGE CODE	DRAWING NO	RESTRICTED TO
A3	00779	C–66580	–

SCALE	SHEET	OF	REV
8:5	1	1	B

AMP 1470–19 REV 31MAR2000

H:\dmtmod\

ООО «ЛайфЭлектроникс» “LifeElectronics” LLC

ИНН 7805602321 КПП 780501001 Р/С 40702810122510004610 ФАКБ "АБСОЛЮТ БАНК" (ЗАО) в г.Санкт-Петербурге К/С 30101810900000000703 БИК 044030703

Компания «Life Electronics» занимается поставками электронных компонентов импортного и отечественного производства от производителей и со складов крупных дистрибьюторов Европы, Америки и Азии.

С конца 2013 года компания активно расширяет линейку поставок компонентов по направлению коаксиальный кабель, кварцевые генераторы и конденсаторы (керамические, пленочные, электролитические), за счёт заключения дистрибьюторских договоров

Мы предлагаем:

- *Конкурентоспособные цены и скидки постоянным клиентам.*
- *Специальные условия для постоянных клиентов.*
- *Подбор аналогов.*
- *Поставку компонентов в любых объемах, удовлетворяющих вашим потребностям.*

- *Приемлемые сроки поставки, возможна ускоренная поставка.*
- *Доставку товара в любую точку России и стран СНГ.*
- *Комплексную поставку.*
- *Работу по проектам и поставку образцов.*
- *Формирование склада под заказчика.*

- *Сертификаты соответствия на поставляемую продукцию (по желанию клиента).*
- *Тестирование поставляемой продукции.*
- *Поставку компонентов, требующих военную и космическую приемку.*
- *Входной контроль качества.*
- *Наличие сертификата ISO.*

В составе нашей компании организован Конструкторский отдел, призванный помогать разработчикам, и инженерам.

Конструкторский отдел помогает осуществить:

- *Регистрацию проекта у производителя компонентов.*
- *Техническую поддержку проекта.*
- *Защиту от снятия компонента с производства.*
- *Оценку стоимости проекта по компонентам.*
- *Изготовление тестовой платы монтаж и пусконаладочные работы.*

Тел: +7 (812) 336 43 04 (многоканальный)
Email: org@lifeelectronics.ru

www.lifeelectronics.ru