This document is the property of Amphenol Corporation and is delivered on the express condition that is not to be disclosed, reproduced or used, in whole or in part, for manufacture or sale by anyone other than Amphenol Corporation without its prior consent, and that no right is granted to disclose or to use any information in this document.

The marking on thisproduct doesn't contain environmental hazardous materials per Material Specification SS-00259 for Sony GP compliant or per directive 2011/65/EU for RoHS compliant.

ISSUED BY AMPHENOL TAIWAN PDF Format D.C.

ORIGINAL

Amphenol Taiwan RoHS Halogen Free Meet 2011/65/EU+IEC62321-2

REVISIONS

SYM	ECN No.	DESCRIPTION	DATE	APPROVED
A	NE-14132	NON-RELEASE TO PRODUCTION	07/08/2014	Arron Lin

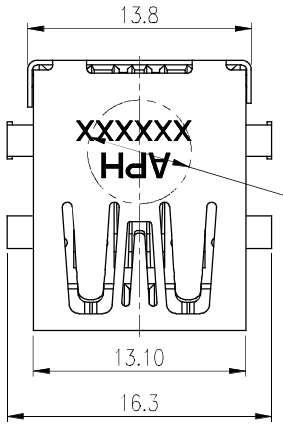

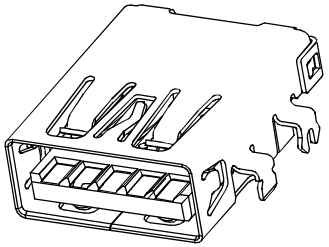

Pin Number	Signal Name
1	VBUS
2	D-
3	D+
4	GND
5	SSRX-
6	SSRX+
7	GND_DRAIN
8	SSTX-
9	SSTX+
Shell	Shield

NOTES:

1. MATERIAL:
   HOUSING: THERMOPLASTIC, OPTIONS (HALOGEN FREE), UL94V HB COLOR: OPTIONS.
   USB2.0 TERMINAL (1~4POS.) : PHOSPHOR BRONZE.
   USB3.0 TERMINAL (5~9POS) : BRASS.
   SHELL: SUS.
2. FINISH:
   TERMINAL 2.0 & 3.0 :
   CONTACT AREA: SELECTIVE GOLD PLATING.;
   SOLDERING AREA: TIN PLATING 100 μ" THICKNESS MIN.;
   UNDER PLATING: NICKEL PLATING 50 μ" THICKNESS MIN. OVERALL.
   SHELL:
   NICKEL PLATING 30 μ" THICKNESS MIN. OVERALL.
3. PACKING IS PER AMTA PACKING SPECIFICATION PKS-0001.
4. THIS PRODUCT DOFSN'T CONTAIN ENVIRONMENTAL HAZARDOUS PER DIRECTIVE 2011/65/EU FOR RoHS COMPLIANT.
5. PRODUCT SPECIFICATION REFER TO : PS-7530.

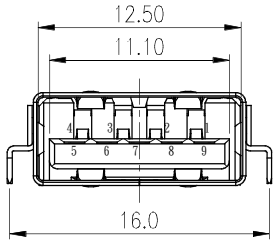

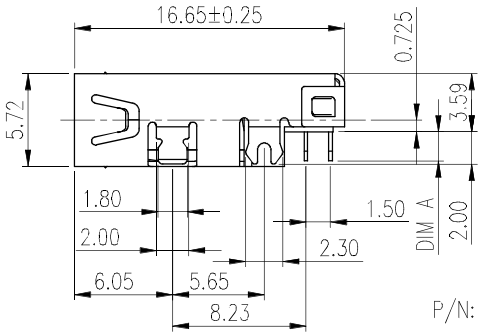

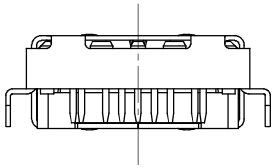

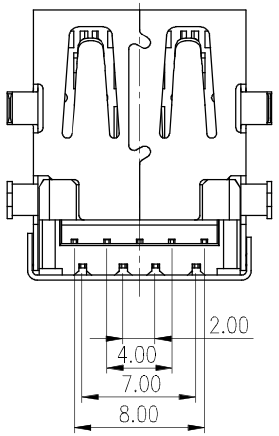

P/N: GSB411B X X X HR

CONTACT FINISH
1: FLASH GOLD
3: 30u" GOLD

DIM A
BLANK: 1.80mm
1: 3.00mm

HOUSING /COLOR
3: LCP (BLACK)
4: PA9T (BLUE 300C)

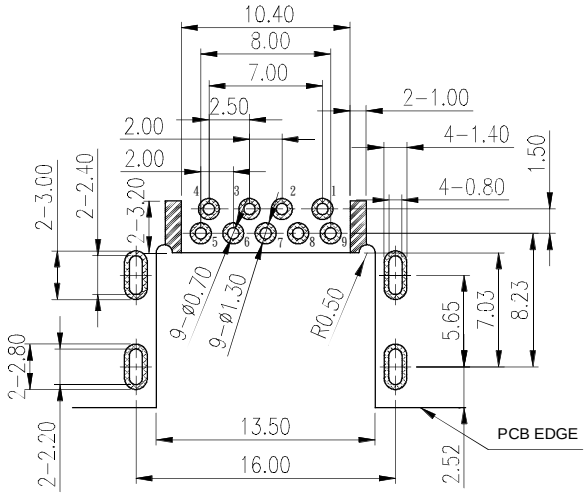

RECOMMENDED PCB LAYOUT
TOP VIEW
TOLERANCE: ±0.05mm
PCB THICKNESS: 1.20±0.05mm

KEEP OUT AREA
RECOMMENDED SOLDER PAD AREA

TOLERANCE	APPROVALS	DATE	TITLE		
X.	DRAWN Debby Hung	07/08/2014	USB 3.1 TYPE A R/A REVERSE CH=0.725mm SINK DIP TYPE		Amphenol® Amphenol Corporation Amphenol Taiwan Corporation
X.X ±0.30 X.XX ±0.20 X.XXX ±0.10	CHECKED Roger Tsai	07/08/2014			
ANGULAR ±1°	APPROVED Arron Lin	07/08/2014	UNIT mm / SIZE A3		PART No. GSB411BXXXHR
UNLESS OTHERWISE SPECIFIED	DWG TYPE CUST DWG	PROJECT CODE OTHER	SCALE NA / SHEET 1 OF 2		DWG No. GSB411BXXXHR / REV. A

This document is the property of Amphenol Corporation and is delivered on the express condition that is not to be disclosed, reproduced or used, in whole or in part, for manufacture or sale by anyone other than Amphenol Corporation without its prior consent, and that no right is granted to disclose or to use any information in this document.

The marking on thisproduct doesn't contain environmental hazardous materials per Material Specification SS-00259 for Sony GP compliant or per directive 2011/65/EU for RoHS compliant.

ISSUED BY AMPHENOL TAIWAN PDF Format D.C.

ORIGINAL

Amphenol Taiwan RoHS Halogen Free 2011/65/EU+IEC61249-2-21

REVISIONS				
SYM	ECN No.	DESCRIPTION	DATE	APPROVED
A	NE-14132	NON-RELEASE TO PRODUCTION	07/08/2014	Arron Lin

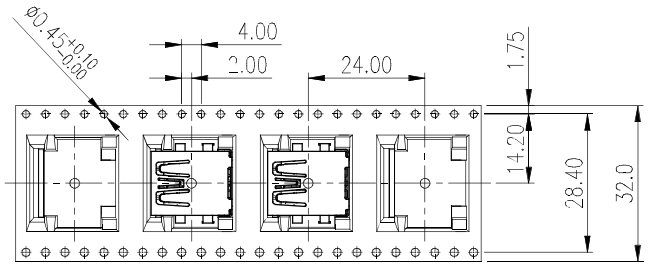

REEL SIZE	PARTS PER CARTON<S.P.Q>	PARTS PER REEL	TOTEL REEL PER CARTON
Ø330	7200	450	16

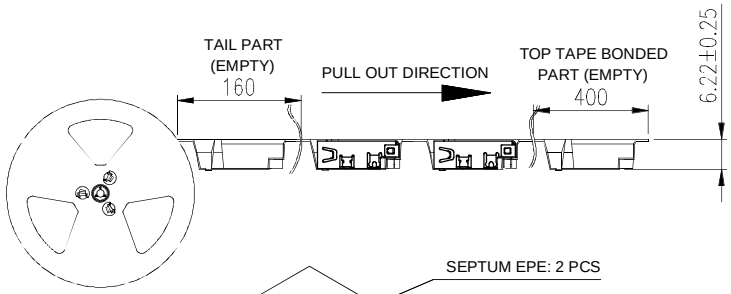

NOTES:
1. STAPLES SHOULD ONLY BE USED TO SET UP CARTON. ALL CARTON CLOSUERS MUST BE DONE WITH TAPE.
2. FILL PACKAGING TRAYS WITH THE QUANTITIES AS INDICATED IN THE CHART.
3. SHIPPING CARTON DIMENSION: 690 X 360 X 325mm.
4. NET WEIGHT: 13.7 KG.
   GROSS WEIGHT: 24.2 KG.

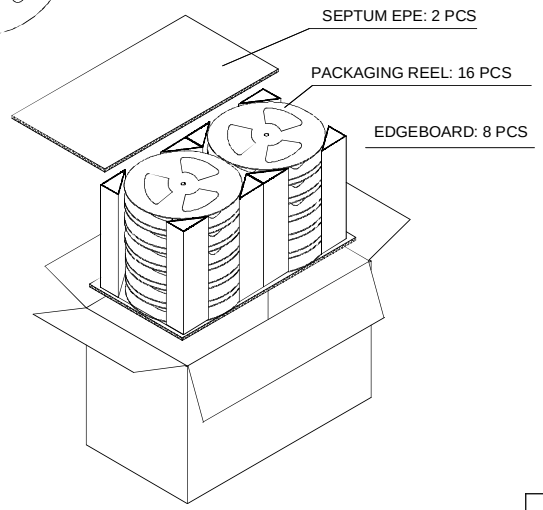

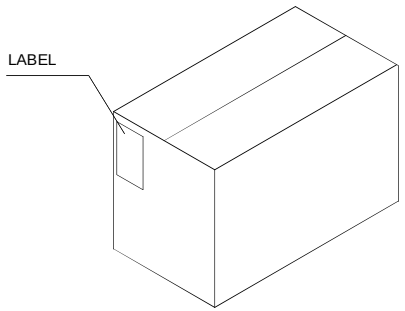

TOLERANCE	APPROVALS	DATE	TITLE			
X.	DRAWN Debby Hung	07/08/2014	USB 3.1 TYPE A R/A REVERSE CH=0.725mm SINK DIP TYPE			
X.X ±0.30	CHECKED Roger Tsai	07/08/2014				
X.XX ±0.20						
X.XXX ±0.10						
ANGULAR ±1°	APPROVED Arron Lin	07/08/2014		UNIT mm	SIZE A3	
UNLESS OTHERWISE SPECIFIED	DWG TYPE CUST DWG	PROJECT CODE OTHER		SCALE NA	SHEET 2 OF 2	

Amphenol®
Amphenol Corporation
Amphenol Taiwan Corporation

PART No. GSB411BXXXHR

DWG No. GSB411BXXXHR REV. A

ООО «ЛайфЭлектроникс» “LifeElectronics” LLC

ИНН 7805602321 КПП 780501001 Р/С 40702810122510004610 ФАКБ "АБСОЛЮТ БАНК" (ЗАО) в г.Санкт-Петербурге К/С 30101810900000000703 БИК 044030703

Компания «Life Electronics» занимается поставками электронных компонентов импортного и отечественного производства от производителей и со складов крупных дистрибьюторов Европы, Америки и Азии.

С конца 2013 года компания активно расширяет линейку поставок компонентов по направлению коаксиальный кабель, кварцевые генераторы и конденсаторы (керамические, пленочные, электролитические), за счёт заключения дистрибьюторских договоров

Мы предлагаем:

- *Конкурентоспособные цены и скидки постоянным клиентам.*
- *Специальные условия для постоянных клиентов.*
- *Подбор аналогов.*
- *Поставку компонентов в любых объемах, удовлетворяющих вашим потребностям.*

- *Приемлемые сроки поставки, возможна ускоренная поставка.*
- *Доставку товара в любую точку России и стран СНГ.*
- *Комплексную поставку.*
- *Работу по проектам и поставку образцов.*
- *Формирование склада под заказчика.*

- *Сертификаты соответствия на поставляемую продукцию (по желанию клиента).*
- *Тестирование поставляемой продукции.*
- *Поставку компонентов, требующих военную и космическую приемку.*
- *Входной контроль качества.*
- *Наличие сертификата ISO.*

В составе нашей компании организован Конструкторский отдел, призванный помогать разработчикам, и инженерам.

Конструкторский отдел помогает осуществить:

- *Регистрацию проекта у производителя компонентов.*
- *Техническую поддержку проекта.*
- *Защиту от снятия компонента с производства.*
- *Оценку стоимости проекта по компонентам.*
- *Изготовление тестовой платы монтаж и пусконаладочные работы.*

Тел: +7 (812) 336 43 04 (многоканальный)
Email: org@lifeelectronics.ru

www.lifeelectronics.ru