THIS DRAWING IS UNPUBLISHED. RELEASED FOR PUBLICATION -
© COPYRIGHT copyright_dBYe- ALL RIGHTS RESERVED.

REVISIONS

P	LTR	DESCRIPTION	DATE	DWN	APVD
	1	NEW DRAWING	22FEB2018	RS	AS

FLYING LEADS WITH COMMON STRAIN RELIEF OFF-(ON)

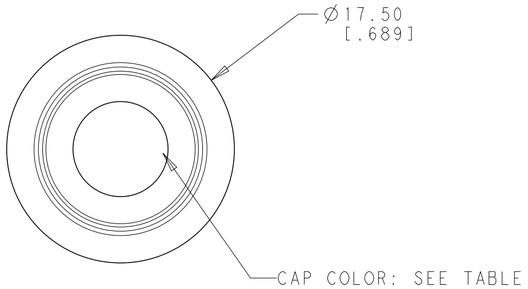

Model No.	POS.1	POS.2
PB6	OFF	MOM(ON)
CONNECTED TERMINALS	OPEN	CLOSE
SCHEMATIC	1 2	1 2

SWITCH FUNCTION

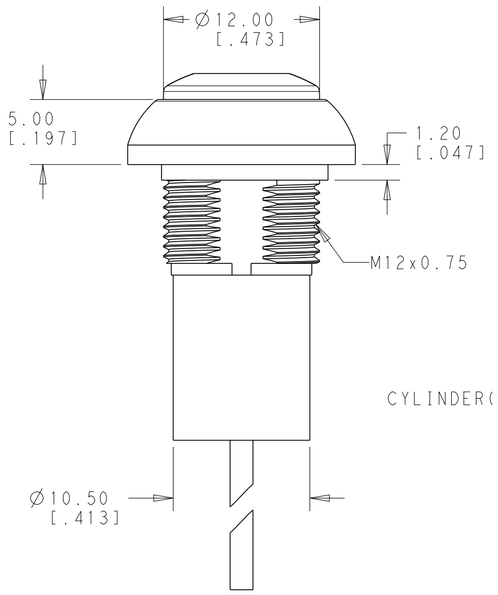

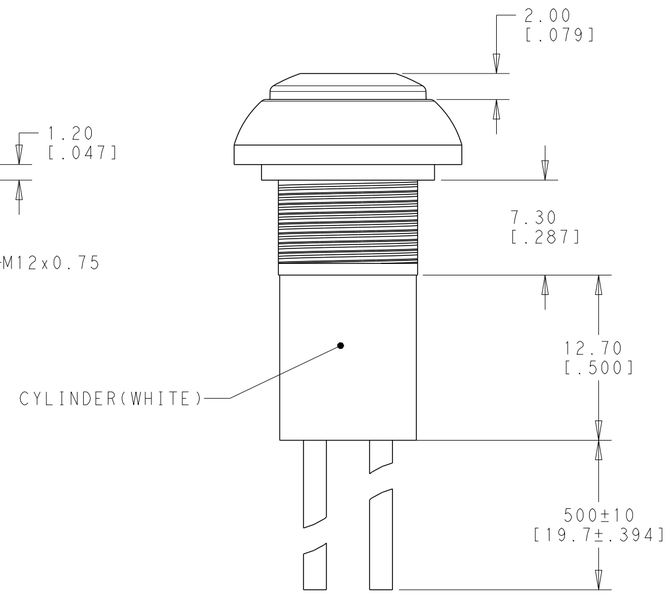

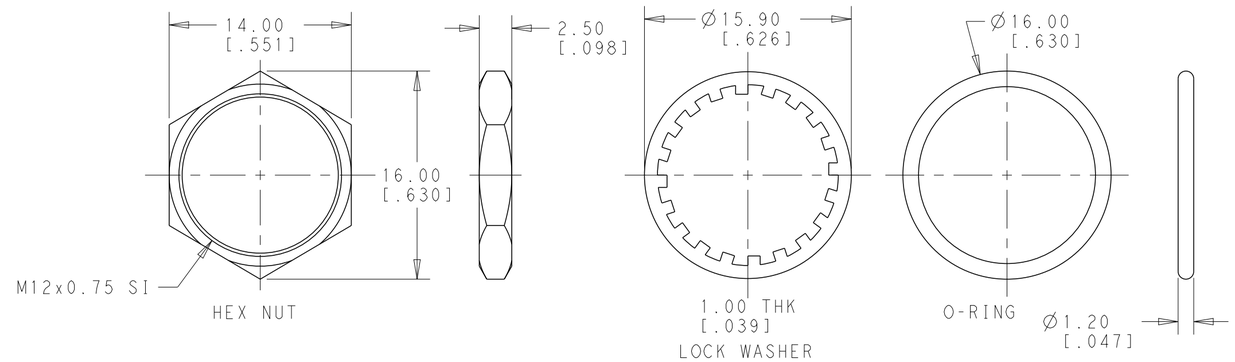

SPECIFICATIONS:
MAXIMUM CURRENT/VOLTAGE RATING WITH RESISTIVE LOAD:
400mA 32VAC, 200mA 50VDC, 125mA 125VAC

INITIAL CONTACT RESISTANCE: 100mΩ MAXIMUM, RESISTANCE OF THE WIRE NOT INCLUDED.
INSULATION RESISTANCE: 1 GΩ MINIMUM AT 500 VDC
DIELECTRIC STRENGTH: 1,500 VAC RMS
CONTACT BOUNCE: 10ms
ELECTRICAL LIFE AT FULL LOAD: 500,000 CYCLES
MECHANICAL LIFE: 1,000,000 CYCLES
TOTAL TRAVEL: 1.5 (.059)
ACTUATION FORCE: 3 TO 6N
OPERATING TEMPERATURE: -30° TO 85° C
DEGREE OF PROTECTION: IP68, 1 HOUR @ 1 METER
TORQUE: 0.5N•m MAXIMUM APPLIED TO NUT

MATERIALS:
CAP: POLYAMIDE 6/6
PLUNGER: POLYAMIDE 6/6 OR POLYCARBONATE
RUBBER: SILICONE
BUSHING: POLYAMIDE 6/6
CASE: DIALLYL PHTHALATE (DAP) (UL94 V-0)
TERMINALS/CONTACTS: COPPER ALLOY, GOLD OVER SILVER PLATED
HEX NUT: BRASS, NICKEL PLATED (1)
LOCK WASHER: BRASS, NICKEL PLATED (1)
O-RING: SILICONE (1)
WIRE: UL 3385, AWG 20, SECTION 0.6mm²
SPRING: STEEL
CYLINDER: PTFE

PACKAGING:
SWITCHES ARE BUNDLED. HARDWARE IS NOT ASSEMBLED TO THE SWITCH.

COMPLIANCE:
ALL MATERIALS AND FINISHES SHALL COMPLY WITH EU DIRECTIVE 2002/95/EC OF 27JAN2003(RoHS)

SOLDER PROCESSING:
MANUAL SOLDERING: SOLDER IRON, 30 WATTS, CONTROLLED AT 350° C, APPROXIMATELY 5 SECONDS WHILE APPLYING SOLDER.

1. HARDWARE IS SHIPPED UNASSEMBLED.

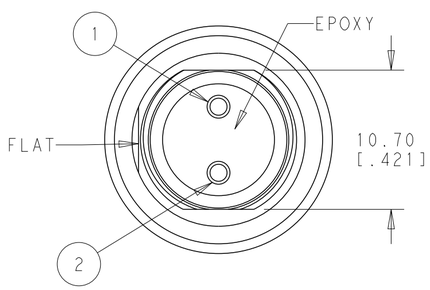

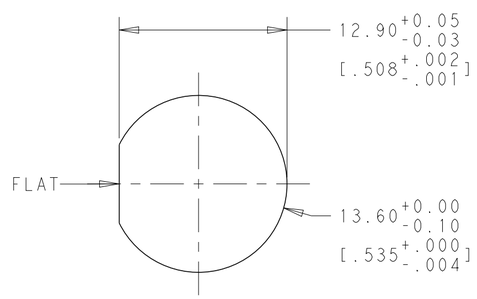

PANEL CUT-OUT
THICKNESS: 1.5mm~4.0mm
[.059~.157]

NO.	DESCRIPTION	WIRE COLOR
2	TERMINAL 2	BLACK
1	TERMINAL 1	BLACK

THIS DRAWING IS A CONTROLLED DOCUMENT.

DIMENSIONS: mm[INCHES]

TOLERANCES UNLESS OTHERWISE SPECIFIED:
0 PLC ±-
1 PLC ±0.4[.016]
2 PLC ±0.25[.010]
3 PLC ±-
4 PLC ±-
ANGLES ±5°

MATERIAL -
FINISH -

DWN RAVI.S 22FEB2018
CHK ALEXANDER SHARPE 22FEB2018
APVD ALEXANDER SHARPE 22FEB2018
PRODUCT SPEC -
APPLICATION SPEC -
WEIGHT -

TE Connectivity

PRELIMINARY

NAME SWITCH, PUSHBUTTON, FLAT CAP NO LED, FLYING LEADS WITH COMMON STRAIN RELIEF, SEALED, OFF-(ON)

SIZE A2 | CAGE CODE 00779 | DRAWING NO C-2329384 | RESTRICTED TO

CUSTOMER DRAWING | SCALE 3:2 | SHEET 1 OF 2 | REV 1

1471-9 (3/13)

THIS DRAWING IS UNPUBLISHED. RELEASED FOR PUBLICATION -
© COPYRIGHT copyright_dBYe- ALL RIGHTS RESERVED.

REVISIONS

P	LTR	DESCRIPTION	DATE	DWN	APVD
	-	SEE SHEET 1	-	-	-

POLE	THROW	TERMINAL TYPE	CAP TYPE & COLOR	LED COLOR	TE DESCRIPTIVE PART NUMBER	PART NUMBER
SINGLE POLE	OFF-(ON) MOMENTARY	FLYING LEADS WITH COMMON STRAIN RELIEF	FLAT, MATTE BLUE	N/A	PB6B2FM7M1CAL00S500	2329384-5
			FLAT, MATTE GREEN	N/A	PB6B2FM6M1CAL00S500	2329384-4
			FLAT, MATTE YELLOW	N/A	PB6B2FM5M1CAL00S500	2329384-3
			FLAT, MATTE RED	N/A	PB6B2FM3M1CAL00S500	2329384-2
			FLAT, MATTE BLACK	N/A	PB6B2FM2M1CAL00S500	2329384-1

THIS DRAWING IS A CONTROLLED DOCUMENT.

DIMENSIONS: mm[INCHES]

TOLERANCES UNLESS OTHERWISE SPECIFIED:

0 PLC	±-
1 PLC	±0.4[.016]
2 PLC	±0.25[.010]
3 PLC	±-
4 PLC	±-
ANGLES	±5°

MATERIAL - -

FINISH - -

DWN RAVI.S 22FEB2018
CHK ALEXANDER SHARPE 22FEB2018
APVD ALEXANDER SHARPE 22FEB2018

PRODUCT SPEC -

APPLICATION SPEC -

WEIGHT -

TE Connectivity

NAME SWITCH, PUSHBUTTON, FLAT CAP NO LED, FLYING LEADS WITH COMMON STRAIN RELIEF, SEALED, OFF-(ON)

SIZE	CAGE CODE	DRAWING NO	RESTRICTED TO
A2	00779	C-2329384	

CUSTOMER DRAWING | SCALE 3:2 | SHEET 2 OF 2 | REV 1

1471-9 (3/13)

ООО «ЛайфЭлектроникс» “LifeElectronics” LLC

ИНН 7805602321 КПП 780501001 Р/С 40702810122510004610 ФАКБ "АБСОЛЮТ БАНК" (ЗАО) в г.Санкт-Петербурге К/С 30101810900000000703 БИК 044030703

Компания «Life Electronics» занимается поставками электронных компонентов импортного и отечественного производства от производителей и со складов крупных дистрибьюторов Европы, Америки и Азии.

С конца 2013 года компания активно расширяет линейку поставок компонентов по направлению коаксиальный кабель, кварцевые генераторы и конденсаторы (керамические, пленочные, электролитические), за счёт заключения дистрибьюторских договоров

Мы предлагаем:

- *Конкурентоспособные цены и скидки постоянным клиентам.*
- *Специальные условия для постоянных клиентов.*
- *Подбор аналогов.*
- *Поставку компонентов в любых объемах, удовлетворяющих вашим потребностям.*

- *Приемлемые сроки поставки, возможна ускоренная поставка.*
- *Доставку товара в любую точку России и стран СНГ.*
- *Комплексную поставку.*
- *Работу по проектам и поставку образцов.*
- *Формирование склада под заказчика.*

- *Сертификаты соответствия на поставляемую продукцию (по желанию клиента).*
- *Тестирование поставляемой продукции.*
- *Поставку компонентов, требующих военную и космическую приемку.*
- *Входной контроль качества.*
- *Наличие сертификата ISO.*

В составе нашей компании организован Конструкторский отдел, призванный помогать разработчикам, и инженерам.

Конструкторский отдел помогает осуществить:

- *Регистрацию проекта у производителя компонентов.*
- *Техническую поддержку проекта.*
- *Защиту от снятия компонента с производства.*
- *Оценку стоимости проекта по компонентам.*
- *Изготовление тестовой платы монтаж и пусконаладочные работы.*

Тел: +7 (812) 336 43 04 (многоканальный)
Email: org@lifeelectronics.ru

www.lifeelectronics.ru