THIS DRAWING IS UNPUBLISHED. RELEASED FOR PUBLICATION ,19 .
© COPYRIGHT 19 BY AMP INCORPORATED. ALL RIGHTS RESERVED.

LOC	DIST
DS	

REVISIONS

P	LTR	DESCRIPTION	DATE	DWN	APVD
	D	RELEASED(FC00-0035-02)	25/FEB/'02	MS	CS
	A	REVISED(FC00-0037-04)	05/MAR/'04	MS	CS

ASSEMBLY
SCALE 2:1

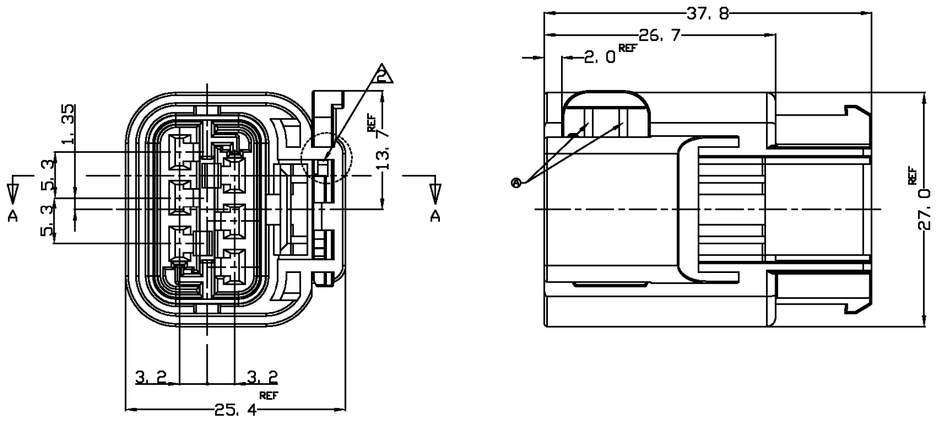

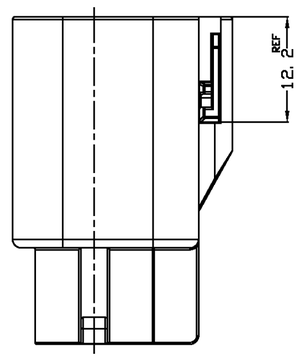

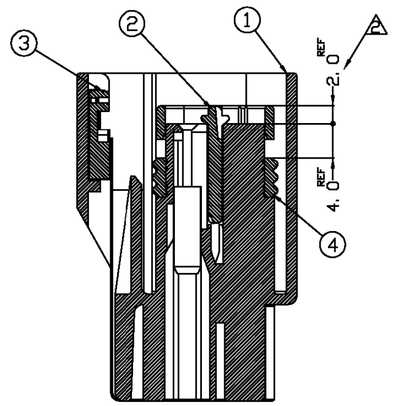

A-A

1. PLUG HSG(SCALE 2:1)

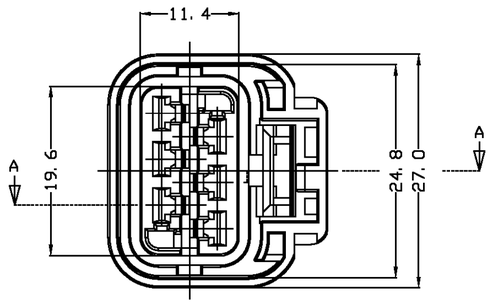

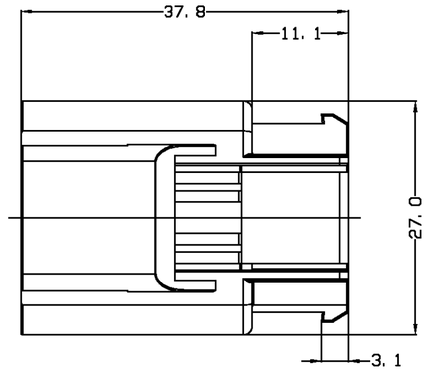

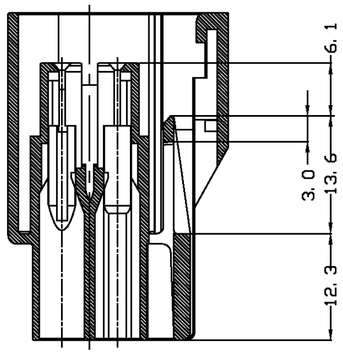

A-A

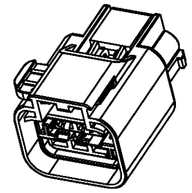

3D VIEW(SCALE 1:1)

2. DBL HSG(SCALE 2:1)

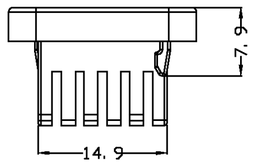

3D VIEW(SCALE1:1)

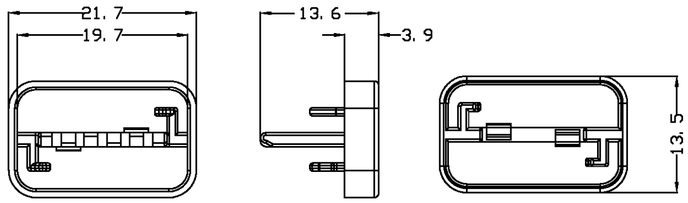

3. CPA PLATE(SCALE 2:1)

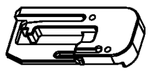

3D VIEW
SCALE2:1

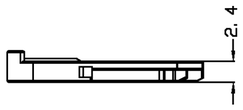

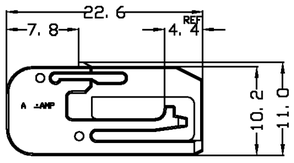

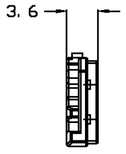

4. INNER SEAL(SCALE 2:1)

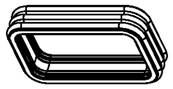

3D VIEW
SCALE 2:1

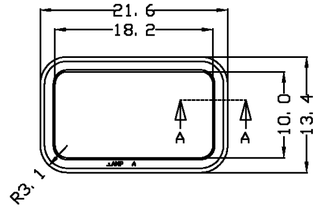

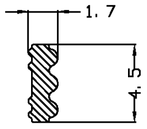

A-A
SCALE2:1

NOTE;

1. GENERAL TOLERANCE IS ±0.3
2. CONDITION OF DELIVERY : DBL & CPA IN 1st. LOCKING POSITION.
3. APPLIED RECEPTACLE CONTACT P/N:

CONTACT	JPT TERMINAL		
Part NO.	927772-3	927770-3	927766-3
WIRE SIZE(mm^2)	0.3	0.5-1.0	1.5-2.5

4. APPLIED SEAL RETAINER P/N : 936162-1

NO.	DESCRIPTION	P/N	MATERIAL	COLOR
4	INNER SEAL	368967	SILICON	RED ORANGE
3	CPA PLATE	936042	PBT GF20	YELLOW ORANGE
2	DBL HSG	936161	PBT GF10	BLACK
1	PLUG HSG	936160	PBT GF20	CLAY BROWN

THIS DRAWING IS A CONTROLLED DOCUMENT FOR AMP INCORPORATED. IT IS SUBJECT TO CHANGE AND THE CONTROLLING ENGINEERING ORGANIZATION SHOULD BE CONTACTED FOR THE LATEST REVISION.

DIMENSIONS: MM

TOLERANCES UNLESS OTHERWISE SPECIFIED:
0 <XX<10 ± 0.2
10<XX<30 ± 0.25
30<XX ± 0.3
ANGLES ± 3°

3rd ANGLE PROJECTION

MATERIAL: SEE TABLE

FINISH

DWN : MS HER
CHK : BM JANG
APVD : CS LEE
PRODUCT SPEC
APPLICATION SPEC
WEIGHT

tyco Electronics

AMP KOREA,
kyungsan, korea

NAME: FUEL PUMP 6P CONN'R ASS'Y(JPT)

SIZE	CAGE CODE	DRAWING NO	SCALE	SHEET	OF	REV
A2	00779	C- 936159	2:1	1	1	A

ООО «ЛайфЭлектроникс» “LifeElectronics” LLC

ИНН 7805602321 КПП 780501001 Р/С 40702810122510004610 ФАКБ "АБСОЛЮТ БАНК" (ЗАО) в г.Санкт-Петербурге К/С 30101810900000000703 БИК 044030703

Компания «Life Electronics» занимается поставками электронных компонентов импортного и отечественного производства от производителей и со складов крупных дистрибьюторов Европы, Америки и Азии.

С конца 2013 года компания активно расширяет линейку поставок компонентов по направлению коаксиальный кабель, кварцевые генераторы и конденсаторы (керамические, пленочные, электролитические), за счёт заключения дистрибьюторских договоров

Мы предлагаем:

- *Конкурентоспособные цены и скидки постоянным клиентам.*
- *Специальные условия для постоянных клиентов.*
- *Подбор аналогов.*
- *Поставку компонентов в любых объемах, удовлетворяющих вашим потребностям.*

- *Приемлемые сроки поставки, возможна ускоренная поставка.*
- *Доставку товара в любую точку России и стран СНГ.*
- *Комплексную поставку.*
- *Работу по проектам и поставку образцов.*
- *Формирование склада под заказчика.*

- *Сертификаты соответствия на поставляемую продукцию (по желанию клиента).*
- *Тестирование поставляемой продукции.*
- *Поставку компонентов, требующих военную и космическую приемку.*
- *Входной контроль качества.*
- *Наличие сертификата ISO.*

В составе нашей компании организован Конструкторский отдел, призванный помогать разработчикам, и инженерам.

Конструкторский отдел помогает осуществить:

- *Регистрацию проекта у производителя компонентов.*
- *Техническую поддержку проекта.*
- *Защиту от снятия компонента с производства.*
- *Оценку стоимости проекта по компонентам.*
- *Изготовление тестовой платы монтаж и пусконаладочные работы.*

Тел: +7 (812) 336 43 04 (многоканальный)
Email: org@lifeelectronics.ru

www.lifeelectronics.ru