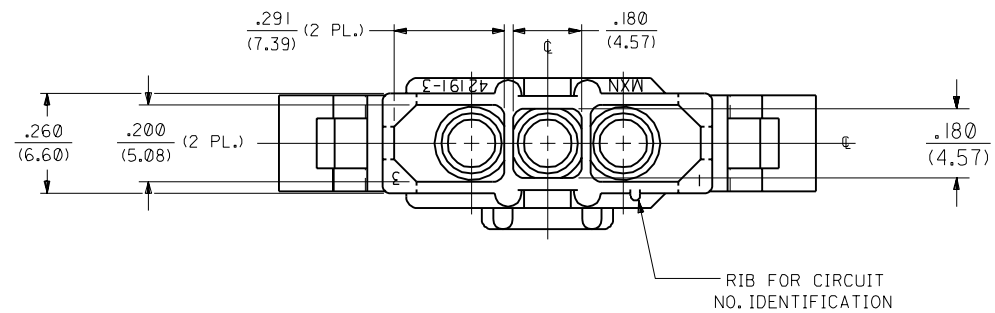

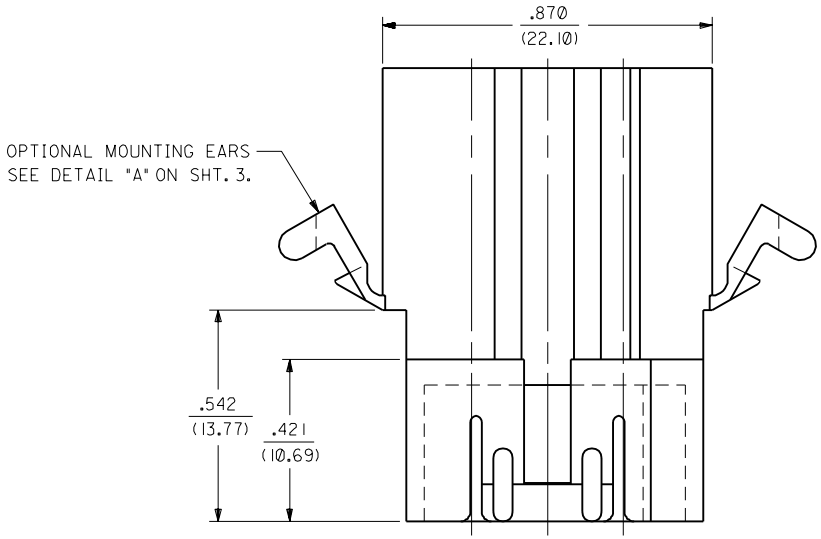

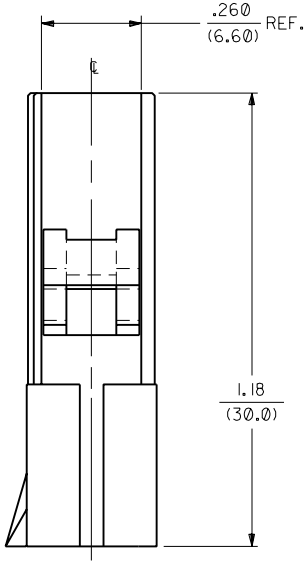

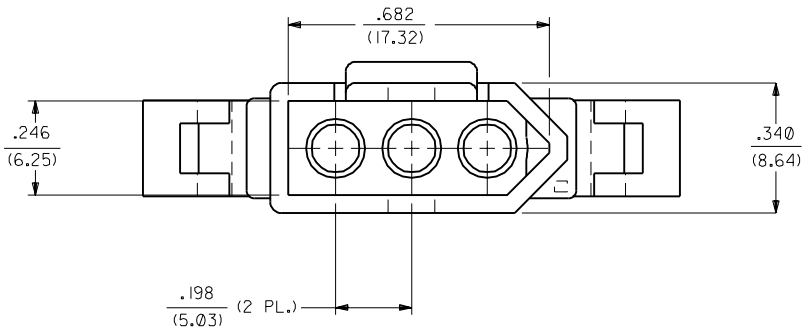

PLUG HOUSING

LTR.	REVISIONS
F	OBSOLETE P/N UCR2002-0270 COMERCI 01/10/11
E	REVISED PER ECN #U1 1847 9-6-91 RW
D	REVISED PER ECR #U9 0353 08-01-89 RW
C	REVISED PER ECR #U90163 KBW 02-28-89 RW
B	REV. PER ECR U8 1350 GEP 4-15-88 RW
A	REV. & FINAL REL. PER ERO 25890 GEP 1-22-88 RW
1	REV. AND REDRAWN PER ERO 25683 GEP 12-22-87 RW

MFG.	SH.	REV.
F	3	F
E	2	E
F	1	F

DIMENSIONS SHOWN (METRIC) INCH

UNLESS OTHERWISE SPECIFIED TOLERANCES: ANGULAR ± 0°30' | 0

	INCH	METRIC
3 PLACE	± .010	---
2 PLACE	± .014	± 0.25
1 PLACE	---	± 0.36

DRAFT WHERE APPLICABLE MUST REMAIN WITHIN DIMENSIONS

▽ = 0 ▼ = 0 **REVISE ONLY ON CAD SYSTEM**

TITLE .093/(2.36) HOUSING, PLUG AND RECEPTACLE, 3 CIRCUIT

molex MOLEX INCORPORATED LISLE, ILL. 60532 U.S.A.

SHEET NO. 1 OF 3 | DATE 12/22/87

PART NO. SEE CHART | DRWG. NO. SD-42191-3*

DRWG. BY GEP | CHK'D. BY RW | APP'D. BY RAS | SCALE 4 : 1

FILE NAME S42191X1 DGN

THIS DRAWING CONTAINS INFORMATION THAT IS PROPRIETARY TO MOLEX INC. AND SHOULD NOT BE USED WITHOUT WRITTEN PERMISSION.

DIV. CP | SIZE C

NO P.S.

42191

PLUG		
PART NO.	ENG. NO.	
03-09-2170	42191-3P	OBSOLETE
03-09-2171	42191-3P1	

RECEPTACLE		
PART NO.	ENG. NO.	
03-09-1170	42191-3R	OBSOLETE
03-09-1171	42191-3R1	
03-09-1172	42191-3R2	OBSOLETE
03-09-1173	42191-3R3	

LEGEND: PLUG

42191-3P**-*

- CIRCUIT SIZE
- P = PLUG
- BLANK = WITH PREBENT EARS
  1 = WITHOUT EARS
- BLANK = NATURAL COLOR
  A=AMBER B=BLACK C=BLUE
  D=BROWN E=GRAY F=GREEN
  G=ORANGE H=RED J=YELLOW
- BLANK = MATERIAL CODE A

LEGEND: RECEPTACLE

42191-3R**-*

- CIRCUIT SIZE
- R = RECEPTACLE
- BLANK = WITH PREBENT EARS, POSITIVE LOCK
  1 = WITHOUT EARS, POSITIVE LOCK
  2 = WITH PREBENT EARS, PASSIVE LOCK
  3 = WITHOUT EARS, PASSIVE LOCK
- BLANK = NATURAL COLOR
  A=AMBER B=BLACK C=BLUE
  D=BROWN E=GRAY F=GREEN
  G=ORANGE H=RED J=YELLOW
- BLANK = MATERIAL CODE A

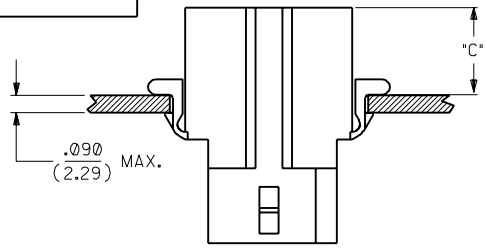

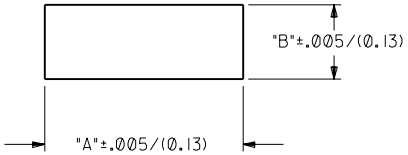

RECOMMENDED PANEL MOUNTING HOLE

HOUSING	DIM. "A"	DIM. "B"	DIM. "C"
PLUG	1.025/(26.03)	.370/(9.40)	.42/(10.7)
RECEPTACLE	1.025/(26.03)	.370/(9.40)	.46/(11.7)

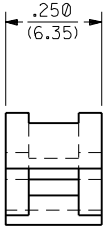

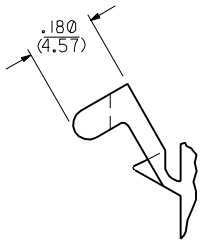

DETAIL "A"

PREBENT MOUNTING EAR
SCALE 4:1

NOTES:

1. MATERIAL CODES:
   A = NYLON TYPE 6/6, 94V-2
2. ALL THREE CIRCUTS ACCEPT DOUBLE WIRE CRIMPS OF 18 AWG MAXIMUM. CIRCUIT NO'S. 1 AND 3 WILL EACH ALLOW ONE OF THE WIRES TO HAVE AN OVERSIZE INSULATION THICKNESS OF .062/(1.57). CIRCUIT NO. 2 REQUIRES THAT BOTH WIRES NOT EXCEED AN INSULATION THICKNESS OF .031/(0.79).
3. LOCK RAMP STYLE IS OPTIONAL ON THIS SIDE OF PART. CHOICE OF EITHER A POSITIVE LOCK RAMP OR A PASSIVE LOCK RAMP IS AVAILABLE.

LTR.	REVISIONS	LTR.	REVISIONS
		F	SEE SHT. 1
		E	SEE SHT. 1
		D	SEE SHT. 1
		C	SEE SHT. 1
		B	SEE EHT. 1
		A	SEE SHT. 1
		1	SEE SHT. 1

DIMENSIONS SHOWN (METRIC) INCH
UNLESS OTHERWISE SPECIFIED TOLERANCES: ANGULAR ± 1/2°

	INCH	METRIC
3 PLACE	± .010	---
2 PLACE	± .014	± 0.25
1 PLACE	---	± 0.36

DRAFT WHERE APPLICABLE MUST REMAIN WITHIN DIMENSIONS

DRWG. BY GEP | CHK'D. BY RW
APP'D. BY RAS | SCALE --:--

▽ = 0 ▼ = 0 REVISE ONLY ON CAD SYSTEM

TITLE .093/(2.36) HOUSINGS; PLUG AND RECEPTACLE; 3 CIRCUIT

MOLEX INCORPORATED LISLE, ILL. 60532 U.S.A.

SHEET NO. 3 | DATE 12/23/87

PART NO. SEE CHART | DRWG. NO. SD-42191-3*

FILE NAME S42191X3 DGN

THIS DRAWING CONTAINS INFORMATION THAT IS PROPRIETARY TO MOLEX INC. AND SHOULD NOT BE USED WITHOUT WRITTEN PERMISSION.

DIV. CP | SIZE C

42191

ООО «ЛайфЭлектроникс» “LifeElectronics” LLC

ИНН 7805602321 КПП 780501001 Р/С 40702810122510004610 ФАКБ "АБСОЛЮТ БАНК" (ЗАО) в г.Санкт-Петербурге К/С 30101810900000000703 БИК 044030703

Компания «Life Electronics» занимается поставками электронных компонентов импортного и отечественного производства от производителей и со складов крупных дистрибьюторов Европы, Америки и Азии.

С конца 2013 года компания активно расширяет линейку поставок компонентов по направлению коаксиальный кабель, кварцевые генераторы и конденсаторы (керамические, пленочные, электролитические), за счёт заключения дистрибьюторских договоров

Мы предлагаем:

- *Конкурентоспособные цены и скидки постоянным клиентам.*
- *Специальные условия для постоянных клиентов.*
- *Подбор аналогов.*
- *Поставку компонентов в любых объемах, удовлетворяющих вашим потребностям.*

- *Приемлемые сроки поставки, возможна ускоренная поставка.*
- *Доставку товара в любую точку России и стран СНГ.*
- *Комплексную поставку.*
- *Работу по проектам и поставку образцов.*
- *Формирование склада под заказчика.*

- *Сертификаты соответствия на поставляемую продукцию (по желанию клиента).*
- *Тестирование поставляемой продукции.*
- *Поставку компонентов, требующих военную и космическую приемку.*
- *Входной контроль качества.*
- *Наличие сертификата ISO.*

В составе нашей компании организован Конструкторский отдел, призванный помогать разработчикам, и инженерам.

Конструкторский отдел помогает осуществить:

- *Регистрацию проекта у производителя компонентов.*
- *Техническую поддержку проекта.*
- *Защиту от снятия компонента с производства.*
- *Оценку стоимости проекта по компонентам.*
- *Изготовление тестовой платы монтаж и пусконаладочные работы.*

Тел: +7 (812) 336 43 04 (многоканальный)
Email: org@lifeelectronics.ru

www.lifeelectronics.ru