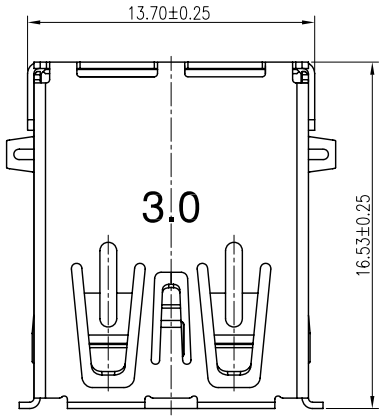

NOTE:
MATERIAL:
HOUSING:PBT+30% G.F. UL 94V-0
CONTACT 5P:BRASS
CONTACT 4P:PHOSPHOR BRONZE
SHELL:BRASS
PLATING:
CONTACT: GOLD FLASH AND TIN OVER NICKEL PLATED
SHELL: NICKEL PLATED OVER ALL
SPECIFICATION:
CURRENT RATING:1.8A FOR VBUS AND GND CONTACTS
1.5A FOR OTHER CONTACTS
WITHSTANDING VOLTAGE:100V AC(RMS)
INSULATION RESISTANCT:100MΩ MIN AT 100V DC
CONTACT RESISTANCE:30mΩ MAX FOR VBUS AND GND CONTACTS
50mΩ MAX FOR OTHER CONTACTS
MATING FORCE:3.57KgF MAX
UNMATING FORCE:1.02KgF MIN

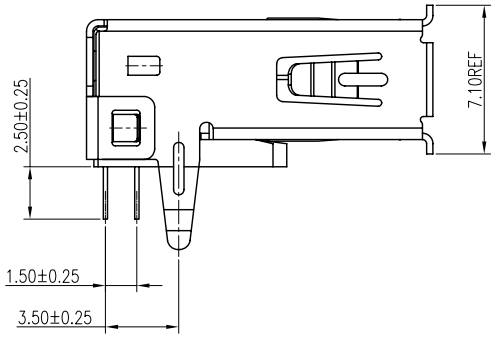

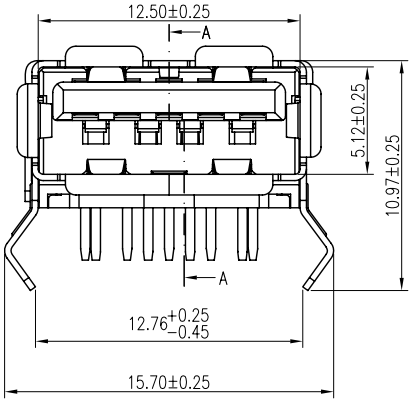

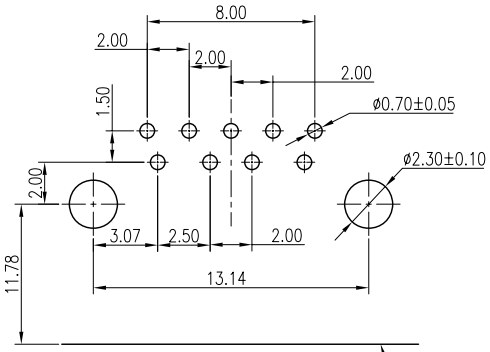

RECOMMENDED PCB LAYOUT

CONNECTOR FRONT EDGE

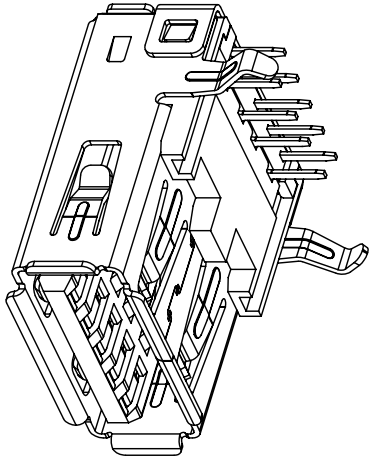

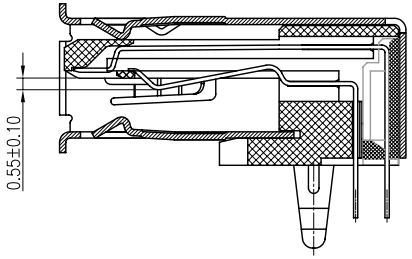

SECTION A-A

10/07/09	ANG		NEW DRAWING		A0
DATE	DR.BY	ECN.NO.	DESCRIPTION	MARK	VER.

-TOLERANCES-
UNLESS OTHERWISE SPECIFIED

CnC Tech . LLC

TITLE: USB 3.0 A/F DIP 90°15U"

X.X	±0.30	X.X°	±3.00°	APPD:	PRODUCT NO: 1003-001-01000			
X.XX	±0.20	X.XX°	±1.00°	CHECK:	DATE	SCALE	UNIT	TYPE	PAGE
X.XXX	±0.10	X.XXX°	±0.500°	DRAW:	2010.07.09	1:1	mm	CD	1 / 1

ООО «ЛайфЭлектроникс» “LifeElectronics” LLC

ИНН 7805602321 КПП 780501001 Р/С 40702810122510004610 ФАКБ "АБСОЛЮТ БАНК" (ЗАО) в г.Санкт-Петербурге К/С 30101810900000000703 БИК 044030703

Компания «Life Electronics» занимается поставками электронных компонентов импортного и отечественного производства от производителей и со складов крупных дистрибьюторов Европы, Америки и Азии.

С конца 2013 года компания активно расширяет линейку поставок компонентов по направлению коаксиальный кабель, кварцевые генераторы и конденсаторы (керамические, пленочные, электролитические), за счёт заключения дистрибьюторских договоров

Мы предлагаем:

- *Конкурентоспособные цены и скидки постоянным клиентам.*
- *Специальные условия для постоянных клиентов.*
- *Подбор аналогов.*
- *Поставку компонентов в любых объемах, удовлетворяющих вашим потребностям.*

- *Приемлемые сроки поставки, возможна ускоренная поставка.*
- *Доставку товара в любую точку России и стран СНГ.*
- *Комплексную поставку.*
- *Работу по проектам и поставку образцов.*
- *Формирование склада под заказчика.*

- *Сертификаты соответствия на поставляемую продукцию (по желанию клиента).*
- *Тестирование поставляемой продукции.*
- *Поставку компонентов, требующих военную и космическую приемку.*
- *Входной контроль качества.*
- *Наличие сертификата ISO.*

В составе нашей компании организован Конструкторский отдел, призванный помогать разработчикам, и инженерам.

Конструкторский отдел помогает осуществить:

- *Регистрацию проекта у производителя компонентов.*
- *Техническую поддержку проекта.*
- *Защиту от снятия компонента с производства.*
- *Оценку стоимости проекта по компонентам.*
- *Изготовление тестовой платы монтаж и пусконаладочные работы.*

Тел: +7 (812) 336 43 04 (многоканальный)
Email: org@lifeelectronics.ru

www.lifeelectronics.ru