THIS DOCUMENT CONTAINS PROPRIETARY DATA OF POLARIS INDUSTRIAL ENTERPRISES,INC. NO DISCLOSURE, REPRODUCTION, OR USE OF ANY PART THERE OF MAY BE MADE EXCEPT BY WRITTEN PERMISSION.

REV.	BY	DATE	APPRVL.	P/N SW22E
E	DM	7/25/96	BT	ADDED 20K SPECS TO VALUES CHART

SPECIFICATIONS

RESISTANCE RANGE ---------- 50 OHMS TO 20K OHMS
RESISTANCE TOLERANCE ---------- ±3%
INDEPENDENT, LINEARITY----------±0.5%
POWER RATING ---------- 0.5 WATTS
ELECTRICAL NOISE----------100 OHM MAX.
ELECTRICAL ANGLE----------320°±5°
MECHANICAL ANGLE----------320°±5°
STOP STRENGTH ---------- 84 OZ.IN.MIN.
END RESISTANCE----------.2% OR 1 OHM MAXIMUM
RESOLUTION----------SEE CHART
INSULATION RESISTANCE ----------1000 MEGOHMS AT 1000 VDC MIN.
DIELECTRIC STRENGTH ----------1000 VAC
STARTING TORQUE----------0.8 OZ.IN.MAX.
TEMPERATURE COEFFICIENT----------SEE CHART
WEIGHT----------APPROX. 0.7 OZ.
OPERATING TEMPERATURE ---------- -55°C TO +105°C
ROTATIONAL LIFE ---------- 500,000 SHAFT REVOLUTIONS

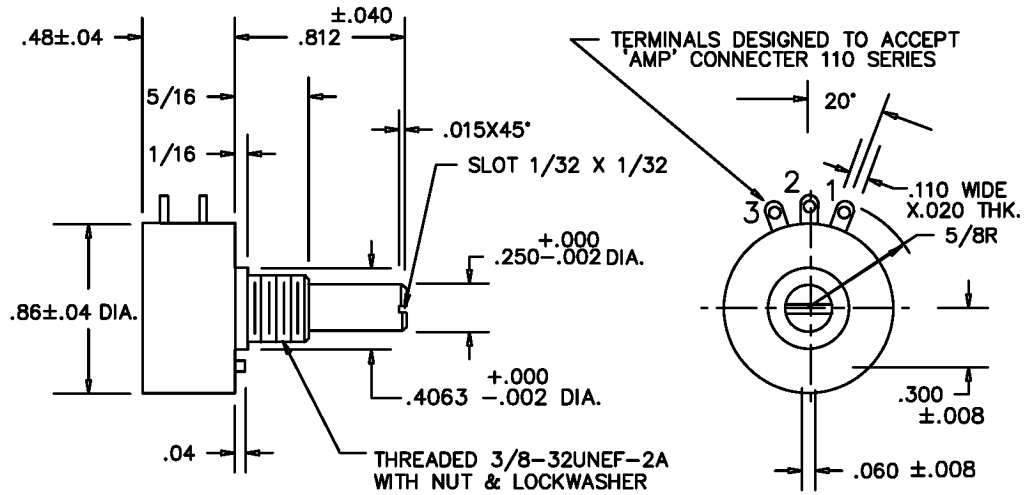

MATERIALS

HOUSING---------- HIGH TEMP. THERMO PLASTIC
TERMINALS---------- GOLD PLATED BRASS
BUSHING---------- BRASS
SHAFT ---------- STAINLESS STEEL
RESISTIVE ELEMENT---------- WIREWOUND

NON-STANDARDS AVAILABLE

MULTI-GANGED UP TO 6 SECTIONS
REAR SHAFT EXTENSION
FRONT SHAFT MODIFICATIONS
CENTER TAP
SPECIAL ELECTRICAL AND MECHANICAL ANGLES

SCHEMATIC

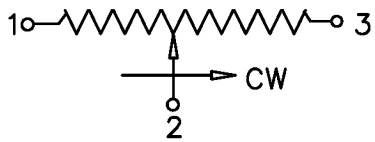

STANDARD RESISTANCE VALUES CHART

RESISTANCE (OHMS)	50	100	200	500	1K	2K	5K	10K	20K
RESOLUTION	.33	.27	.21	.22	.17	.13	.10	.08	.06
TEMPERATURE COEFFICIENT PPM/°C	80	80	80	20	20	20	20	20	20

TOLERANCES
XX = +/- .010" FRACT. = +/- 1/64"
XXX= +/- .005" ANGLES = +/- 1/2°
ALL SPECIFICATIONS SUBJECT TO CHANGE WITHOUT NOTICE.

SCALE	DATE:	8/4/86
NONE	BY	BT
	APPRV'D	BT
CODE IDENT:	19477	

ETI SYSTEMS
ETI SYSTEMS
CARLSBAD CALIFORNIA

TITLE
SINGLE TURN POTENTIOMETER

PART NO.
SW22E

ООО «ЛайфЭлектроникс» “LifeElectronics” LLC

ИНН 7805602321 КПП 780501001 Р/С 40702810122510004610 ФАКБ "АБСОЛЮТ БАНК" (ЗАО) в г.Санкт-Петербурге К/С 30101810900000000703 БИК 044030703

Компания «Life Electronics» занимается поставками электронных компонентов импортного и отечественного производства от производителей и со складов крупных дистрибьюторов Европы, Америки и Азии.

С конца 2013 года компания активно расширяет линейку поставок компонентов по направлению коаксиальный кабель, кварцевые генераторы и конденсаторы (керамические, пленочные, электролитические), за счёт заключения дистрибьюторских договоров

Мы предлагаем:

- *Конкурентоспособные цены и скидки постоянным клиентам.*
- *Специальные условия для постоянных клиентов.*
- *Подбор аналогов.*
- *Поставку компонентов в любых объемах, удовлетворяющих вашим потребностям.*

- *Приемлемые сроки поставки, возможна ускоренная поставка.*
- *Доставку товара в любую точку России и стран СНГ.*
- *Комплексную поставку.*
- *Работу по проектам и поставку образцов.*
- *Формирование склада под заказчика.*

- *Сертификаты соответствия на поставляемую продукцию (по желанию клиента).*
- *Тестирование поставляемой продукции.*
- *Поставку компонентов, требующих военную и космическую приемку.*
- *Входной контроль качества.*
- *Наличие сертификата ISO.*

В составе нашей компании организован Конструкторский отдел, призванный помогать разработчикам, и инженерам.

Конструкторский отдел помогает осуществить:

- *Регистрацию проекта у производителя компонентов.*
- *Техническую поддержку проекта.*
- *Защиту от снятия компонента с производства.*
- *Оценку стоимости проекта по компонентам.*
- *Изготовление тестовой платы монтаж и пусконаладочные работы.*

Тел: +7 (812) 336 43 04 (многоканальный)
Email: org@lifeelectronics.ru

www.lifeelectronics.ru