HHR300CH Cylindrical C size (HR 26/50) for backup use

Dimensions (with Tube) (mm)

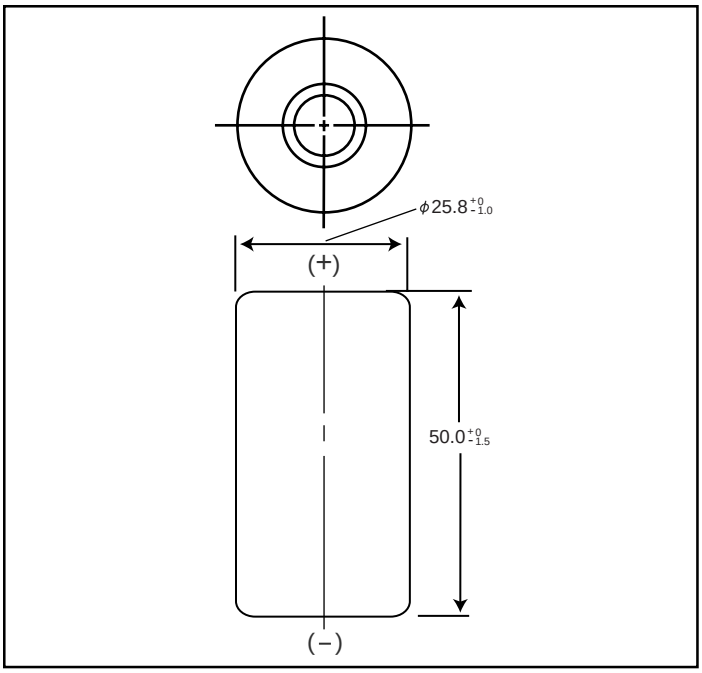

Specifications

	mm	inch
Diameter	25.8+0/-1.0	1.02+0/-0.04
Height	50.0+0/-1.5	1.97+0/-0.06
Approximate Weight	Grams	Ounces
	80	2.82

Nominal Voltage			1.2V	
Discharge Capacity[1]		Average[2]	3300 mAh	
		Rated (Min.)	3100 mAh	
Approx. Internal impedance at 1000Hz at charged state.			5mΩ	
Charge		Standard	300mA (0.1It) x 16hrs.	
		Rapid[3]	1500mA (1It) x 2.4 hrs.[4]	
		Low Rate	155mA x 32 hrs. 100mA x 48 hrs.	
Ambient Temperature	Charge	Standard	°C	°F
			0˚C to 45˚C	32˚F to 113˚F
		Rapid	10˚C to 40˚C	32˚F to 104˚F
		Low Rate	-10˚C to 45˚C	14˚F to 149˚F
	Discharge		-10˚C to 65˚C	14˚F to 113˚F
	Storage	< 1 year	-20˚C to 35˚C	-4˚F to 95˚F
		< 3 months	-20˚C to 35˚C	-4˚F to 95˚F
		< 1 month	-20˚C to 55˚C	-4˚F to 131˚F

[1] After charging at 0.1It for 16 hours, discharging at 0.2It.
[2] For reference only.
[3] Need specially designed control system
Control System:
dT/dt cut-off; 1 to 2°C/min
-△V cut-off; -△V per cell = 5 to 10 mV
T-control; T=65°C
Rapid charger timer; 2.4h (at 1.25a)
Trickle timer; within 2h
[4] With control system
Battery performance and cycle life are strongly affected by how they are used. In order to maximize battery safety, please consult Panasonic when determining charge / discharge specs, warning label contents and unit design.

Typical Charge Characteristics

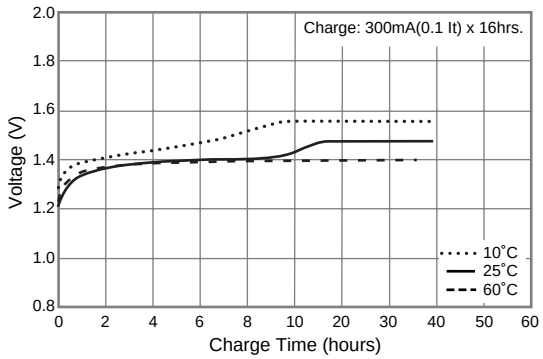

Typical Discharge Characteristics

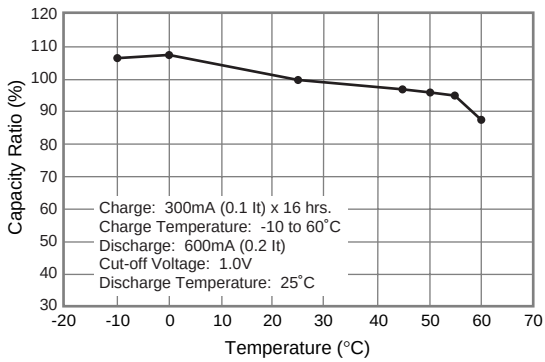

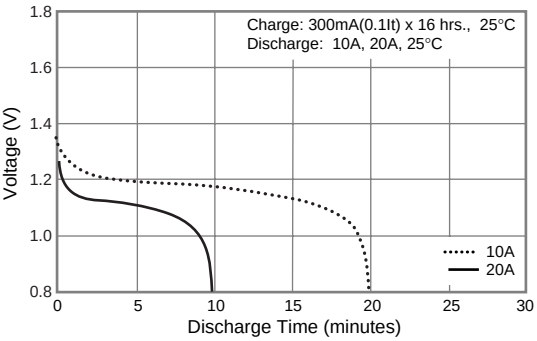

Note: [It] was previously expressed as [C]. [It] is an IEC standard expression for the amount of charge or discharge current and is expressed as: It(A) = Cn (Ah)/1h.
- [It] is the reference test current in ampres
- [Cn] is the rated capacity of the cell or battery in Ampere-hours. n = the time base [hours] for which the rated capacity is declared

This information is generally descriptive only and is not intended to make or imply any representation, guarantee or warranty with respect to any cells and batteries. Cell and battery designs/specifications are subject to modification without notice. Contact Panasonic for the latest information.

ООО «ЛайфЭлектроникс» “LifeElectronics” LLC

ИНН 7805602321 КПП 780501001 Р/С 40702810122510004610 ФАКБ "АБСОЛЮТ БАНК" (ЗАО) в г.Санкт-Петербурге К/С 30101810900000000703 БИК 044030703

Компания «Life Electronics» занимается поставками электронных компонентов импортного и отечественного производства от производителей и со складов крупных дистрибьюторов Европы, Америки и Азии.

С конца 2013 года компания активно расширяет линейку поставок компонентов по направлению коаксиальный кабель, кварцевые генераторы и конденсаторы (керамические, пленочные, электролитические), за счёт заключения дистрибьюторских договоров

Мы предлагаем:

- *Конкурентоспособные цены и скидки постоянным клиентам.*
- *Специальные условия для постоянных клиентов.*
- *Подбор аналогов.*
- *Поставку компонентов в любых объемах, удовлетворяющих вашим потребностям.*

- *Приемлемые сроки поставки, возможна ускоренная поставка.*
- *Доставку товара в любую точку России и стран СНГ.*
- *Комплексную поставку.*
- *Работу по проектам и поставку образцов.*
- *Формирование склада под заказчика.*

- *Сертификаты соответствия на поставляемую продукцию (по желанию клиента).*
- *Тестирование поставляемой продукции.*
- *Поставку компонентов, требующих военную и космическую приемку.*
- *Входной контроль качества.*
- *Наличие сертификата ISO.*

В составе нашей компании организован Конструкторский отдел, призванный помогать разработчикам, и инженерам.

Конструкторский отдел помогает осуществить:

- *Регистрацию проекта у производителя компонентов.*
- *Техническую поддержку проекта.*
- *Защиту от снятия компонента с производства.*
- *Оценку стоимости проекта по компонентам.*
- *Изготовление тестовой платы монтаж и пусконаладочные работы.*

Тел: +7 (812) 336 43 04 (многоканальный)
Email: org@lifeelectronics.ru

www.lifeelectronics.ru