SMA 2.9 MALE - SMP FEMALE STR.ADAPTER

COND. 100

R191.967.002

Série : **ADAPT**

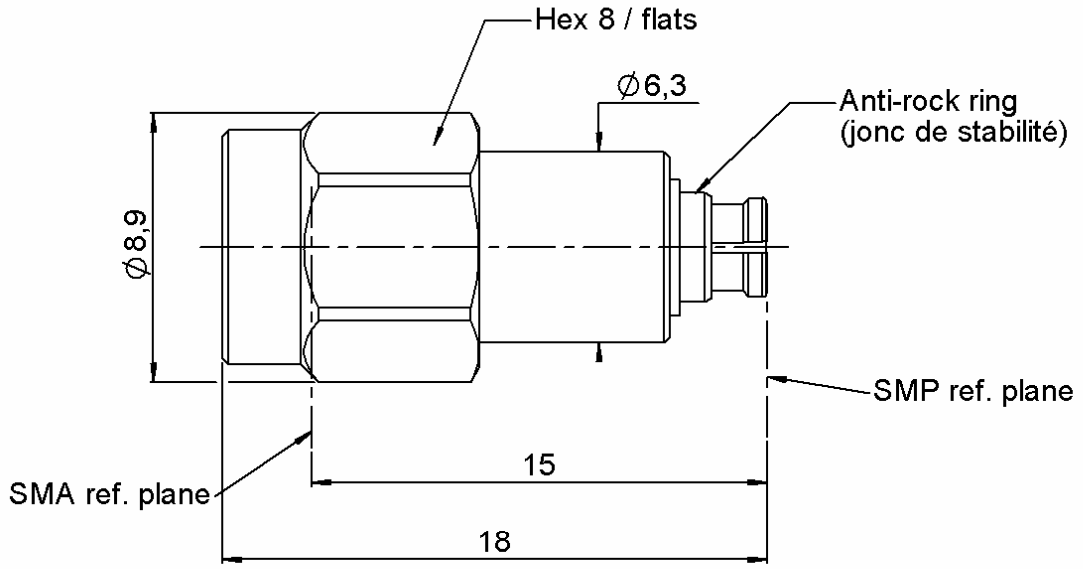

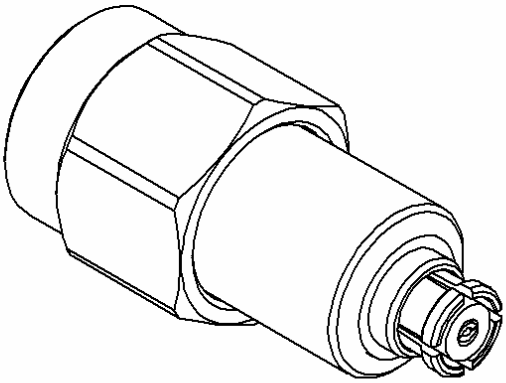

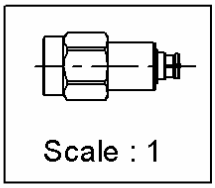

All dimensions are in mm.

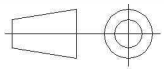

COMPONENTS	MATERIALS	PLATING (µm)
BODY	**STAINLESS STELL**	**PASSIVATED**
CENTER CONTACT	**BERYLLIUM COPPER**	**GOLD 1.27 OVER NICKEL 1.27**
OUTER CONTACT	**BERYLLIUM COPPER,BRASS**	**GOLD 0.2 OVER NICKEL 2**
INSULATOR	**PTFE+KAPTON**	
GASKET	**SILICONE RUBBER**	
OTHERS PARTS	**STAINLESS STELL**	**PASSIVATED**
-	-	-
-	-	-

Issue : 0823 B

In the effort to improve our products, we reserve the rights to make changes judged to be necessary.

RADIALL

SMA 2.9 MALE - SMP FEMALE STR.ADAPTER

COND. 100

R191.967.002

Série : **ADAPT**

PACKAGING

Standard	Unit	Other
100	**'W' option**	**Contact us**

SPECIFICATION

ELECTRICAL CHARACTERISTICS

Impedance		**50**	Ω
Frequency		**0-40**	GHz
VSWR	**1.5** +	**0,0000**	x F(GHz) Maxi
Insertion loss		**0.1**	√F(GHz) dB Maxi
RF leakage	- (	**NA**	- F(GHz)) dB Maxi
Voltage rating		**335**	Veff Maxi
Dielectric withstanding voltage		**500**	Veff mini
Insulation resistance		**5000**	MΩ mini

ENVIRONMENTAL

Operating	**-65/+165**	° C
Hermetic seal	**NA**	Atm.cm3/s
Panel leakage	**NA**	

MECHANICAL CHARACTERISTICS

Center contact retention			
Axial force – Mating end		**27**	N mini
Axial force – Opposite end		**27**	N mini
Torque		**NA**	N.cm mini
Recommended torque			
Mating	**SMA2.**	**110**	N.cm
	SMP	**0**	N.cm
	-	**0**	N.cm
Panel nut		**NA**	N.cm
Mating life		**100**	Cycles mini
Weight		**3,5800**	g

OTHER CHARACTERISTICS

Issue : 0823 B

In the effort to improve our products, we reserve the rights to make changes judged to be necessary.

RADIALL

ООО «ЛайфЭлектроникс» “LifeElectronics” LLC

ИНН 7805602321 КПП 780501001 Р/С 40702810122510004610 ФАКБ "АБСОЛЮТ БАНК" (ЗАО) в г.Санкт-Петербурге К/С 30101810900000000703 БИК 044030703

Компания «Life Electronics» занимается поставками электронных компонентов импортного и отечественного производства от производителей и со складов крупных дистрибьюторов Европы, Америки и Азии.

С конца 2013 года компания активно расширяет линейку поставок компонентов по направлению коаксиальный кабель, кварцевые генераторы и конденсаторы (керамические, пленочные, электролитические), за счёт заключения дистрибьюторских договоров

Мы предлагаем:

- *Конкурентоспособные цены и скидки постоянным клиентам.*
- *Специальные условия для постоянных клиентов.*
- *Подбор аналогов.*
- *Поставку компонентов в любых объемах, удовлетворяющих вашим потребностям.*

- *Приемлемые сроки поставки, возможна ускоренная поставка.*
- *Доставку товара в любую точку России и стран СНГ.*
- *Комплексную поставку.*
- *Работу по проектам и поставку образцов.*
- *Формирование склада под заказчика.*

- *Сертификаты соответствия на поставляемую продукцию (по желанию клиента).*
- *Тестирование поставляемой продукции.*
- *Поставку компонентов, требующих военную и космическую приемку.*
- *Входной контроль качества.*
- *Наличие сертификата ISO.*

В составе нашей компании организован Конструкторский отдел, призванный помогать разработчикам, и инженерам.

Конструкторский отдел помогает осуществить:

- *Регистрацию проекта у производителя компонентов.*
- *Техническую поддержку проекта.*
- *Защиту от снятия компонента с производства.*
- *Оценку стоимости проекта по компонентам.*
- *Изготовление тестовой платы монтаж и пусконаладочные работы.*

Тел: +7 (812) 336 43 04 (многоканальный)
Email: org@lifeelectronics.ru

www.lifeelectronics.ru