37.132.2001

Licht-Komponenten
LED Platinen-Anschlusselement

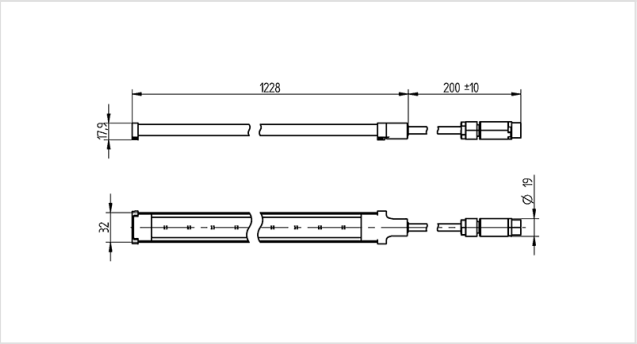

Part no.:	37.132.2001.00

Description

• Urban Farming LED-modules for plant cultivation and plant growing in the city
• Range of applications: In shelving systems for plant cultivation and plant breeding farms
• IP 66 rating for use in wet or humit application
• Quick and easy installation
• High efficiency reduces energy costs
• Flat and compact design allows more shelf space and thus a higher yield
• Standard and customised spectrums for optimal growth
• High PPF (Photosynthetic Photon Flux) reduces overall invest
• Optimal thermal managment for long life time
• Safety instructions: Before an installation or removal of the LED lamp the power supply has to be switched off.
A replacement with power supply might harm the LED lamd and / or the controll gear.
•
•
•
•
•
•
•
•
•

Grundspektrum:	rot / blau
Energieverbrauch:	28.5 W
PPF (Photosynthetic Photon Flux):	74.5 µmol/s
Max. zulässige Spannung:	30 VDC
Abstand der LEDs:	24.9
Anzahl LEDs pro Modul:	46
Max. Temperatur am Tc Punkt:	65°C
Max. Betriebsstrom:	2.800 mA
Lebensdauer:	L90 (B50) 25.000 Stunden
Betriebsart:	Konstantstrom
Betriebsspannung:	20.3 V
Betriebsstrom:	1.400 mA
Effizienz:	2.6 µmol/J
Class application:	IP 66
Product name:	LED-Module for Vertcial Farming
LED type:	3535
Color:	Abdeckung klar
Mounting method 1:	Befestigungsclip - Anschrauben des Befestigungsclips im Regalboden. Anschließend Einrasten des LED-Moduls in die Befestigungsclipse
Mounting method 2:	Befestigungsösen für Kabelbinder in den Endkappen
Material:	Abdeckung PMMA
Length:	1,228 mm
Width:	35 mm
Height:	18 mm
Operating temperature:	-30°C to +45°C
Light Distribution:	120° (FWHM)
Connection:	Leitung mit IP 66 Stecker 2-polig (Verpolungsschutz) Wieland RST 1613/2S S1 ZT4 SW)
Storage temperature:	-30°C bis +85°C
Pkg.:	24
Information RoHS / REACH:	This product contains the following REACH SVHC substances: Lead in specific copper alloys Lead in electrical / electronic components on the PCB board For more information, please refer to: https://www.bjb.com/en/Information-RoHS/REACH

ООО «ЛайфЭлектроникс» “LifeElectronics” LLC

ИНН 7805602321 КПП 780501001 Р/С 40702810122510004610 ФАКБ "АБСОЛЮТ БАНК" (ЗАО) в г.Санкт-Петербурге К/С 30101810900000000703 БИК 044030703

Компания «Life Electronics» занимается поставками электронных компонентов импортного и отечественного производства от производителей и со складов крупных дистрибьюторов Европы, Америки и Азии.

С конца 2013 года компания активно расширяет линейку поставок компонентов по направлению коаксиальный кабель, кварцевые генераторы и конденсаторы (керамические, пленочные, электролитические), за счёт заключения дистрибьюторских договоров

Мы предлагаем:

- *Конкурентоспособные цены и скидки постоянным клиентам.*
- *Специальные условия для постоянных клиентов.*
- *Подбор аналогов.*
- *Поставку компонентов в любых объемах, удовлетворяющих вашим потребностям.*

- *Приемлемые сроки поставки, возможна ускоренная поставка.*
- *Доставку товара в любую точку России и стран СНГ.*
- *Комплексную поставку.*
- *Работу по проектам и поставку образцов.*
- *Формирование склада под заказчика.*

- *Сертификаты соответствия на поставляемую продукцию (по желанию клиента).*
- *Тестирование поставляемой продукции.*
- *Поставку компонентов, требующих военную и космическую приемку.*
- *Входной контроль качества.*
- *Наличие сертификата ISO.*

В составе нашей компании организован Конструкторский отдел, призванный помогать разработчикам, и инженерам.

Конструкторский отдел помогает осуществить:

- *Регистрацию проекта у производителя компонентов.*
- *Техническую поддержку проекта.*
- *Защиту от снятия компонента с производства.*
- *Оценку стоимости проекта по компонентам.*
- *Изготовление тестовой платы монтаж и пусконаладочные работы.*

Тел: +7 (812) 336 43 04 (многоканальный)
Email: org@lifeelectronics.ru

www.lifeelectronics.ru