Pomona®

Model 6723
Test Lead Kit with 8/32 Threaded Probe Tip

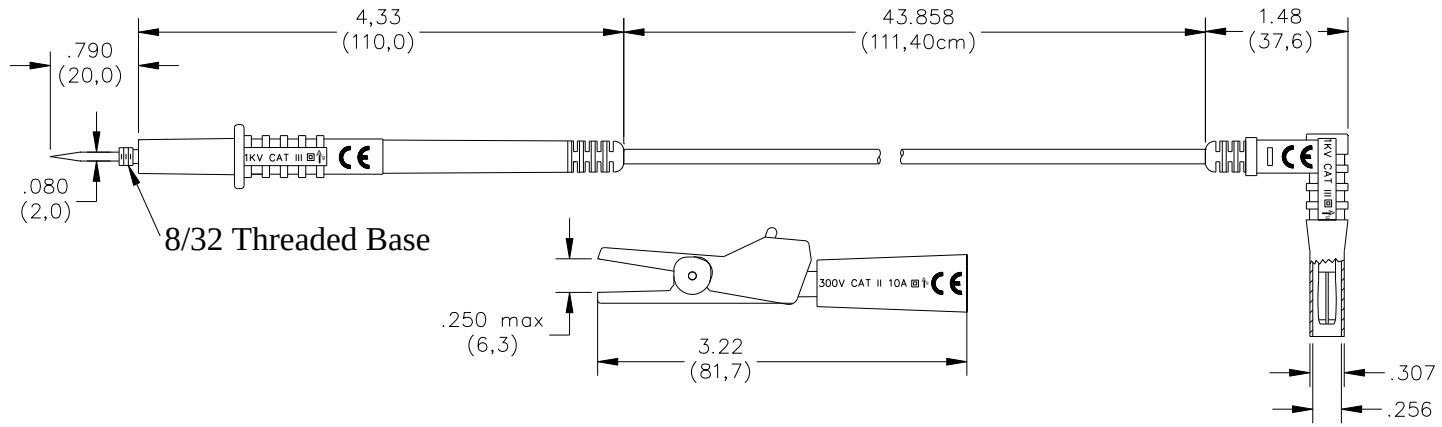

Features:

- ✓ Test probe has a Stainless Steel sharp tip with 8/32 threaded base.
- ✓ Alligator clip screws onto probe tip, eliminating accidental test probe and alligator clip separation.
- ✓ Test leads fit all standard DMM with safety style banana jacks.
- ✓ Complies to International Safety Standard IEC 1010-2-031

Materials:

Probe Tip:	Stainless Steel, Sharp Tip
Banana Plug:	Nickel Plated Beryllium Copper
Alligator contacts:	Nickel Plated Steel
Spring:	Steel
Probe and Banana Insulation:	Triax (Alloy, Nylon, ABS)
Alligator Insulation:	Nylon 6
Wire:	Silicone

Ratings:

Test Probe:	1000 Vrms, CAT III, 20 A IEC 1010-2-031
Alligator Clip:	300 Vrms , CAT II, 10 A IEC 1010-2-031
Temperature:	-10 to +55 C

Ordering Information:

6720	Kit includes:	A set of red and black test leads. A set of red and black medium alligator test clips.

Replacement Alligator Clips: Model: 6726

All dimensions are in inches. Tolerances (except noted): .xx = ±.02” (,51 mm), .xxx = ± .005” (,127 mm).
All specifications are to the latest revisions. Specifications are subject to change without notice.
Registered trademarks are the property of their respective companies. Made in USA

Sales: 800-490-2361 Fax: 888-403-3360 Technical Assistance: 800-241-2060
For “Where to Buy” information, visit the Pomona web site at www.pomonaelectronics.com

Pomona®

Model 6723
Test Lead Kit with 8/32 Threaded Probe Tip

Pomona®

The items included with this product are certified to meet IEC 1010-2-031 safety requirements.

Les éléments inclus avec ce produit sont certifies pour répondre à des exigences de sûreté du IEC 1010-2-031.

Los items incluidos con este producto se certifican para resolver requisitos de seguridad del IEC 1010-2-031.

– Only IEC 1010 type shrouded test plugs should be used with IEC 1010 type jacks. NEVER INSERT A PROBE TIP WITH BANANA SPRING INTO A TEST ACCESSORY JACK THAT WILL BE USED AS A HAND HELD PROBING DEVICE

–Seuls les vérificateurs de tension renforcés de type IEC 1010 devraient être utilisés avec des jacks de type IEC 1010. NE JAMAIS INSERER DE BOUT DE SONDE AVEC RESSORT BANANE DANS UN JACK D'ESSAI D'ACCESSOIRES QUI SERA UTILISE COMME DISPOSITIF DE SONDAGE A MAIN.

–Se deben usar sólo tapones de prueba reforzados del tipo IEC 1010 con receptáculos de tipo IEC 1010. NUNCA INTRODUZCA UNA CLAVIJA CON UN MUELLE TIPO BANANA EN UN RECEPTACULO DE PRUEBA QUE A SU VEZ SE USE COMO APARATO DE PRUEBA MANUAL.

≂ Both Direct and Alternating Current.
Courant Continu et Alternatif.
Corriente Directa y Alterna.

Double Insulation or Reinforced Insulation.
Isolation Double ou Isolation Renforée.
Aislamiento Doble o Aislamiento Reforzado.

CAT Overvoltage Category I, II, III or IV.
Surtension Catégorie I, II, III ou IV.
Sobretensión de Categoría I, II III o IV.

Caution ! Refer to Accompanying Documents.
Attention ! Se Reporter aux Documentsjoints.
¡Peligro! Consulte los Documentos Adjuntos.

Caution ! Risk of Electric Shock.
Attention ! Risque de Choc Électrique.
¡Peligro! Riesgo de Sacudida Eléctrica.

Pomona Electronics CE

PO Box 9090, Everett, WA 98206-9090 TEL:800-490-2361

All dimensions are in inches. Tolerances (except noted): .xx = ±.02" (,51 mm), .xxx = ± .005" (,127 mm).
All specifications are to the latest revisions. Specifications are subject to change without notice.
Registered trademarks are the property of their respective companies. Made in USA

ООО «ЛайфЭлектроникс» “LifeElectronics” LLC

ИНН 7805602321 КПП 780501001 Р/С 40702810122510004610 ФАКБ "АБСОЛЮТ БАНК" (ЗАО) в г.Санкт-Петербурге К/С 30101810900000000703 БИК 044030703

Компания «Life Electronics» занимается поставками электронных компонентов импортного и отечественного производства от производителей и со складов крупных дистрибьюторов Европы, Америки и Азии.

С конца 2013 года компания активно расширяет линейку поставок компонентов по направлению коаксиальный кабель, кварцевые генераторы и конденсаторы (керамические, пленочные, электролитические), за счёт заключения дистрибьюторских договоров

Мы предлагаем:

- *Конкурентоспособные цены и скидки постоянным клиентам.*
- *Специальные условия для постоянных клиентов.*
- *Подбор аналогов.*
- *Поставку компонентов в любых объемах, удовлетворяющих вашим потребностям.*

- *Приемлемые сроки поставки, возможна ускоренная поставка.*
- *Доставку товара в любую точку России и стран СНГ.*
- *Комплексную поставку.*
- *Работу по проектам и поставку образцов.*
- *Формирование склада под заказчика.*

- *Сертификаты соответствия на поставляемую продукцию (по желанию клиента).*
- *Тестирование поставляемой продукции.*
- *Поставку компонентов, требующих военную и космическую приемку.*
- *Входной контроль качества.*
- *Наличие сертификата ISO.*

В составе нашей компании организован Конструкторский отдел, призванный помогать разработчикам, и инженерам.

Конструкторский отдел помогает осуществить:

- *Регистрацию проекта у производителя компонентов.*
- *Техническую поддержку проекта.*
- *Защиту от снятия компонента с производства.*
- *Оценку стоимости проекта по компонентам.*
- *Изготовление тестовой платы монтаж и пусконаладочные работы.*

Тел: +7 (812) 336 43 04 (многоканальный)
Email: org@lifeelectronics.ru

www.lifeelectronics.ru