THIS DRAWING IS UNPUBLISHED. RELEASED FOR PUBLICATION - ,- .
© COPYRIGHT - By - ALL RIGHTS RESERVED.

LOC	DIST
GP	00

REVISIONS

P	LTR	DESCRIPTION	DATE	DWN	APVD
	L2	REVISED PER ECO-11-004835	11MAR11	RK	HMR

1. BRASS, .023 THICK PER MIL-C-50 OR ASTM B16.
2. 2.54µm [.000100] MIN TIN OR TIN LEAD PER MIL-T-10727 OVER 2.54µm [.000100] MIN COPPER PER MIL-C-14550A.
3. FERRULE SELECTION PROCEDURE:
   A. SELECT THE DESIRED CABLE CLAMP FROM ANY OF THE FOLLOWING DRAWINGS: 5745171, 5745172, 5745173, 5745174, 5745175, 5745854, 5747099, 5745833, 5747100, 5747098, 5745919, 5745652, 5745653
   B. VERIFY THAT THE CHOSEN CABLE CLAMP IS AVAILABLE.
   C. SELECT AN INNER FERRULE PART NUMBER TO MATCH THE CABLE CLAMP SIZE AND CABLE DIAMETER TO BE USED.
   D. USE THE OUTER FERRULE LISTED WITH THE CHOSEN INNER FERRULE.
   E. SEE SPLIT RING FERRULES ON DRAWING 745508 FOR ADDITIONAL OPTIONS.
4. 2.54µm [.000100] MIN TIN, OVER 2.54µm [.000100] MIN COPPER.
5. OBSOLETE
6. D DIMENSION APPLIES TO STYLE II OR STYLE III FERRULES ONLY.
7. OBSOLETE PARTS: OBSOLETE CIS STREAMLINING PER D.RENAUD/D.SINISI

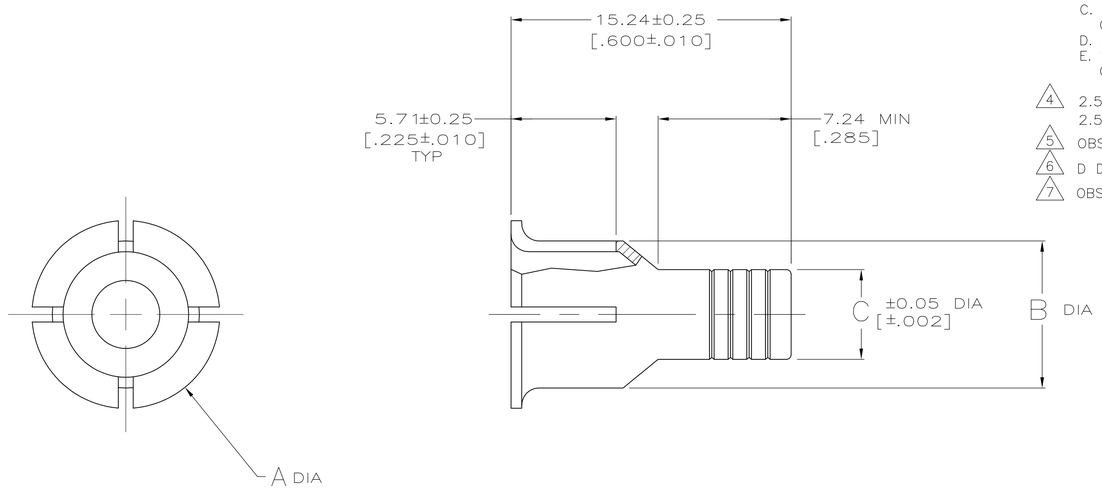

STYLE I

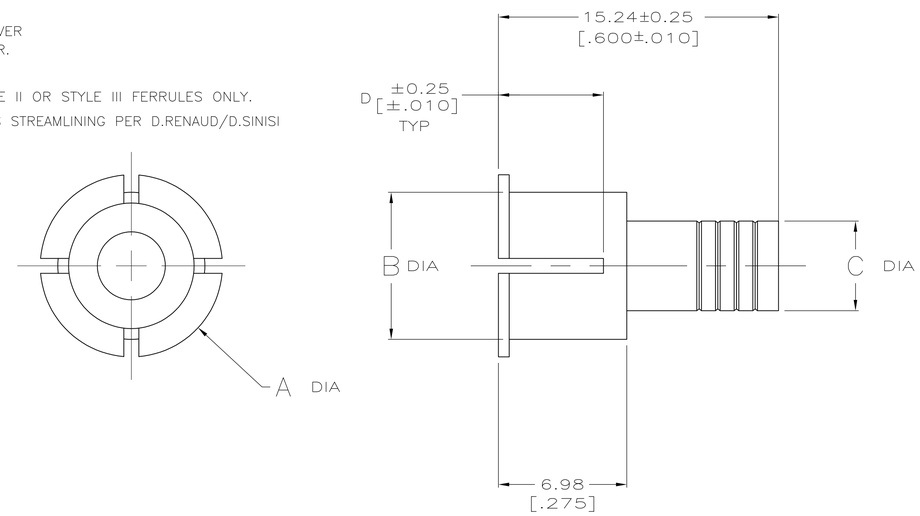

STYLE II

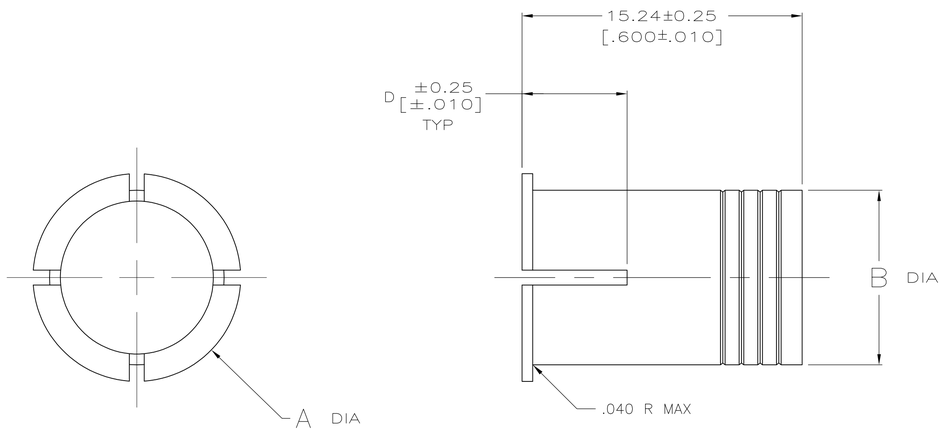

STYLE III

OUTER FERRULE P/N	FINISH	FOR CABLE CLAMP SIZE(S)	CABLE DIA RANGE	STYLE	D		C		B		A		PART NUMBER
4-745130-5	4	1, 2, 5	.230-.280	I OR II	5.72	(0.225)	5.72	(0.225)	8.00	(0.315)	10.16	(0.400)	7-745129-9
4-745130-5		2, 3, 4	.230-.280	I OR II	4.70	(0.185)	5.72	(0.225)	9.50	(0.374)	11.56	(0.455)	7-745129-8
4-745130-3		5	.600-.650	I OR II	5.72	(0.225)	15.11	(0.595)	17.65	(0.695)	19.94	(0.785)	5 7-745129-7
4-745130-2		4	.480-.530	I OR II	5.72	(0.225)	11.94	(0.470)	15.11	(0.595)	17.40	(0.685)	7-745129-6
4-745130-1		3, 5	.380-.430	I OR II	5.72	(0.225)	9.50	(0.374)	11.94	(0.470)	14.22	(0.560)	7-745129-5
4-745130-2		3, 5	.480-.530	III	5.72	(0.225)	---		11.94	(0.470)	14.22	(0.560)	7-745129-4
7 OBSOLETE 3-745130-8		2, 3, 4	.190-.240	I OR II	5.72	(0.225)	4.88	(0.192)	9.50	(0.374)	11.56	(0.455)	7-745129-3
3-745130-9		2, 3, 4	.300-.350	I OR II	5.72	(0.225)	7.47	(0.294)	9.50	(0.374)	11.56	(0.455)	7-745129-2
4-745130-1		2, 3, 4	.380-.430	III	5.72	(0.225)	---		9.50	(0.374)	11.56	(0.455)	7-745129-1
3-745130-8		1, 2, 5	.190-.240	I OR II	5.72	(0.225)	4.88	(0.192)	8.00	(0.315)	10.16	(0.400)	7-745129-0
4-745130-0	4	1, 2, 5	.320-.370	III	5.72	(0.225)	—		8.00	(0.315)	10.16	(0.400)	6-745129-9
1-745130-6	2	1, 2, 5	.230-.280	I OR II	5.72	(0.225)	5.72	(0.225)	8.00	(0.315)	10.16	(0.400)	5 3-745129-4
1-745130-6		2, 3, 4	.230-.280	I OR II	5.72	(0.225)	5.72	(0.225)	9.50	(0.374)	11.56	(0.455)	5 3-745129-2
1-745130-2		5	.480-.530	I OR II	5.72	(0.225)	11.94	(0.470)	17.65	(0.695)	19.94	(0.785)	5 3-745129-0
1-745130-3		5	.600-.650	I OR II	5.72	(0.225)	15.11	(0.595)	17.65	(0.695)	19.94	(0.785)	2-745129-9
1-745130-4		5	.700-.750	III	5.72	(0.225)	—		17.65	(0.695)	19.94	(0.785)	5 2-745129-8
1-745130-1		4	.380-.430	I OR II	5.72	(0.225)	9.50	(0.374)	15.11	(0.595)	17.40	(0.685)	5 2-745129-7
1-745130-2		4	.480-.530	I OR II	5.72	(0.225)	11.94	(0.470)	15.11	(0.595)	17.40	(0.685)	5 2-745129-6
1-745130-3		4	.600-.650	III	5.72	(0.225)	—		15.11	(0.595)	17.40	(0.685)	5 2-745129-5
745130-9		3, 5	.300-.350	I OR II	5.72	(0.225)	7.47	(0.294)	11.94	(0.470)	14.22	(0.560)	5 2-745129-4
1-745130-1		3, 5	.380-.430	I OR II	5.72	(0.225)	9.50	(0.374)	11.94	(0.470)	14.22	(0.560)	5 2-745129-3
1-745130-2		3, 5	.480-.530	III	5.72	(0.225)	---		11.94	(0.470)	14.22	(0.560)	5 2-745129-2
745130-8		2, 3, 4	.190-.240	I OR II	5.72	(0.225)	4.88	(0.192)	9.50	(0.374)	11.56	(0.455)	5 2-745129-1
745130-9		2, 3, 4	.300-.350	I OR II	5.72	(0.225)	7.47	(0.294)	9.50	(0.374)	11.56	(0.455)	5 2-745129-0
1-745130-1		2, 3, 4	.380-.430	III	5.72	(0.225)	---		9.50	(0.374)	11.56	(0.455)	5 1-745129-9
745130-8		1, 2, 5	.190-.240	I OR II	5.72	(0.225)	4.88	(0.192)	8.00	(0.315)	10.16	(0.400)	5 1-745129-8
1-745130-0		1, 2, 5	.320-.370	III	5.72	(0.225)	—		8.00	(0.315)	10.16	(0.400)	5 1-745129-7
745130-8	2	1	.190-.240	III	5.72	(0.225)	—		4.88	(0.192)	6.99	(0.275)	5 1-745129-6

THIS DRAWING IS A CONTROLLED DOCUMENT.

DIMENSIONS: mm [INCHES]

TOLERANCES UNLESS OTHERWISE SPECIFIED:
0 PLC ± –
1 PLC ± –
2 PLC ± 0.13 [.005]
3 PLC ± –
4 PLC ± –
ANGLES ± –

MATERIAL 1

FINISH SEE TABLE

DWN D.BROCKWAY 20MAY04
CHK C. ROHDE 20MAY04
APVD M. WALMSLEY 20MAY04

PRODUCT SPEC —
APPLICATION SPEC —
WEIGHT —

TE Connectivity

NAME FERRULE, INNER, AMPLIMITE HDP-20

SIZE	CAGE CODE	DRAWING NO	RESTRICTED TO
A1	00779	C-745129	—

CUSTOMER DRAWING | SCALE 4:1 | SHEET 1 OF 1 | REV L2

4805 (3/11)

ООО «ЛайфЭлектроникс» “LifeElectronics” LLC

ИНН 7805602321 КПП 780501001 Р/С 40702810122510004610 ФАКБ "АБСОЛЮТ БАНК" (ЗАО) в г.Санкт-Петербурге К/С 30101810900000000703 БИК 044030703

Компания «Life Electronics» занимается поставками электронных компонентов импортного и отечественного производства от производителей и со складов крупных дистрибьюторов Европы, Америки и Азии.

С конца 2013 года компания активно расширяет линейку поставок компонентов по направлению коаксиальный кабель, кварцевые генераторы и конденсаторы (керамические, пленочные, электролитические), за счёт заключения дистрибьюторских договоров

Мы предлагаем:

- *Конкурентоспособные цены и скидки постоянным клиентам.*
- *Специальные условия для постоянных клиентов.*
- *Подбор аналогов.*
- *Поставку компонентов в любых объемах, удовлетворяющих вашим потребностям.*

- *Приемлемые сроки поставки, возможна ускоренная поставка.*
- *Доставку товара в любую точку России и стран СНГ.*
- *Комплексную поставку.*
- *Работу по проектам и поставку образцов.*
- *Формирование склада под заказчика.*

- *Сертификаты соответствия на поставляемую продукцию (по желанию клиента).*
- *Тестирование поставляемой продукции.*
- *Поставку компонентов, требующих военную и космическую приемку.*
- *Входной контроль качества.*
- *Наличие сертификата ISO.*

В составе нашей компании организован Конструкторский отдел, призванный помогать разработчикам, и инженерам.

Конструкторский отдел помогает осуществить:

- *Регистрацию проекта у производителя компонентов.*
- *Техническую поддержку проекта.*
- *Защиту от снятия компонента с производства.*
- *Оценку стоимости проекта по компонентам.*
- *Изготовление тестовой платы монтаж и пусконаладочные работы.*

Тел: +7 (812) 336 43 04 (многоканальный)
Email: org@lifeelectronics.ru

www.lifeelectronics.ru