THIS DRAWING IS UNPUBLISHED RELEASED FOR PUBLICATION 2015
© COPYRIGHT 2015 BY TE CONNECTIVITY ALL RIGHTS RESERVED.

LOC	DIST
-	-

REVISIONS

P	LTR	DESCRIPTION	DATE	DWN	APVD
	NC	NEW RELEASE PER E.O. P20735	23DEC2010	-	RDR
	A	REVISED PER ECO-15-001798	19MAR2015	PV	DM

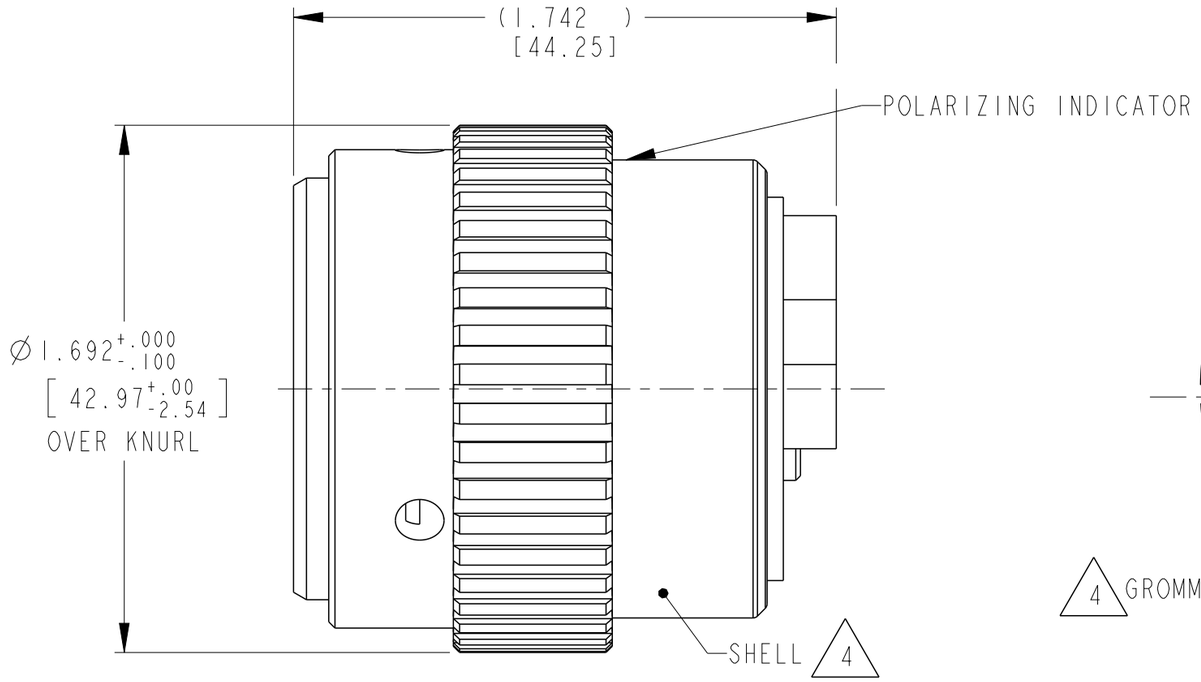

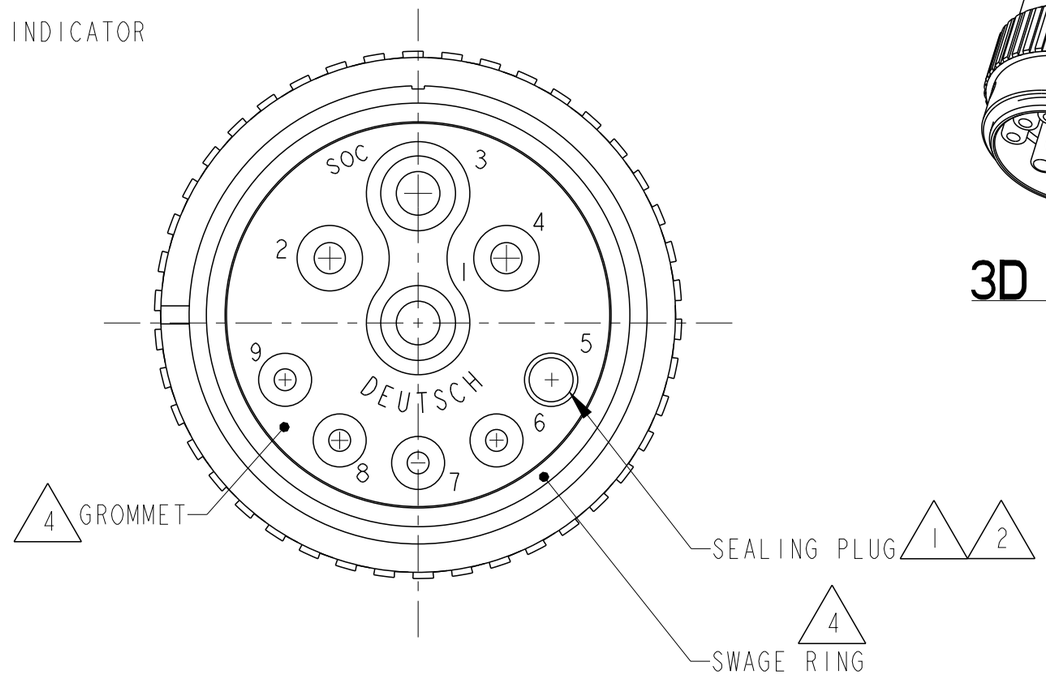

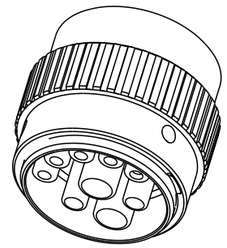

3D VIEW

5. MATERIAL:
SWAGE RING: PA 15%GF (GREEN FOR N-SEAL, BLUE FOR E-SEAL)
SHELL MATERIAL: METAL
SEAL MATERIAL: RUBBER
INSULATOR : PLASTIC

4. THIS PLUG MATES WITHFOLLOWING RECEPTACLE
HD34-24-9IPX-XXXX
(X = SEAL TYPE, XXXX = ALL MODIFICATIONS) AND HDBOX24-9IPX.

3. CAVITY 5 IS WITH CONTACT SIZE 16 AND THE GROMMET IS SEALED.

2. CONTACTS 4 AND 5 ARE INTERNALLY CONNECTED (BUILT-IN BRIDGE)

1. CONSULT THE FACTORY FOR ELECTRICAL AND MATERIAL SPECIFICATIONS

NOTES:

THIS DRAWING IS A CONTROLLED DOCUMENT.

DIMENSIONS: INCHES[mm]

TOLERANCES UNLESS OTHERWISE SPECIFIED:
0 PLC ±-
1 PLC ±-
2 PLC ±-
3 PLC ±.01 [±.254]
4 PLC ±-
ANGLES ±0°30'0"

MATERIAL SEE NOTE
FINISH -

DWN 10DEC2010 I. GRANTCHAROVA
CHK 23DEC2010 B. BAYFORD
APVD 13DEC2010 S. BEARD
PRODUCT SPEC 0425-015-0000
APPLICATION SPEC 0425-016-0000
WEIGHT 69g

TE Connectivity

NAME PLUG CONNECTOR 24-91 ARR. HD SERIES

SIZE	CAGE CODE	DRAWING NO	RESTRICTED TO
A3	-	C-HD36-24-91SX	-

Customer Drawing SCALE 1:1 SHEET 1 OF 1 REV A

1470-19 (3/11)

ООО «ЛайфЭлектроникс» “LifeElectronics” LLC

ИНН 7805602321 КПП 780501001 Р/С 40702810122510004610 ФАКБ "АБСОЛЮТ БАНК" (ЗАО) в г.Санкт-Петербурге К/С 30101810900000000703 БИК 044030703

Компания «Life Electronics» занимается поставками электронных компонентов импортного и отечественного производства от производителей и со складов крупных дистрибьюторов Европы, Америки и Азии.

С конца 2013 года компания активно расширяет линейку поставок компонентов по направлению коаксиальный кабель, кварцевые генераторы и конденсаторы (керамические, пленочные, электролитические), за счёт заключения дистрибьюторских договоров

Мы предлагаем:

- *Конкурентоспособные цены и скидки постоянным клиентам.*
- *Специальные условия для постоянных клиентов.*
- *Подбор аналогов.*
- *Поставку компонентов в любых объемах, удовлетворяющих вашим потребностям.*

- *Приемлемые сроки поставки, возможна ускоренная поставка.*
- *Доставку товара в любую точку России и стран СНГ.*
- *Комплексную поставку.*
- *Работу по проектам и поставку образцов.*
- *Формирование склада под заказчика.*

- *Сертификаты соответствия на поставляемую продукцию (по желанию клиента).*
- *Тестирование поставляемой продукции.*
- *Поставку компонентов, требующих военную и космическую приемку.*
- *Входной контроль качества.*
- *Наличие сертификата ISO.*

В составе нашей компании организован Конструкторский отдел, призванный помогать разработчикам, и инженерам.

Конструкторский отдел помогает осуществить:

- *Регистрацию проекта у производителя компонентов.*
- *Техническую поддержку проекта.*
- *Защиту от снятия компонента с производства.*
- *Оценку стоимости проекта по компонентам.*
- *Изготовление тестовой платы монтаж и пусконаладочные работы.*

Тел: +7 (812) 336 43 04 (многоканальный)
Email: org@lifeelectronics.ru

www.lifeelectronics.ru