DO NOT SCALE	METRIC	THIRD ANGLE PROJECTION
DIMENSIONS IN mm		

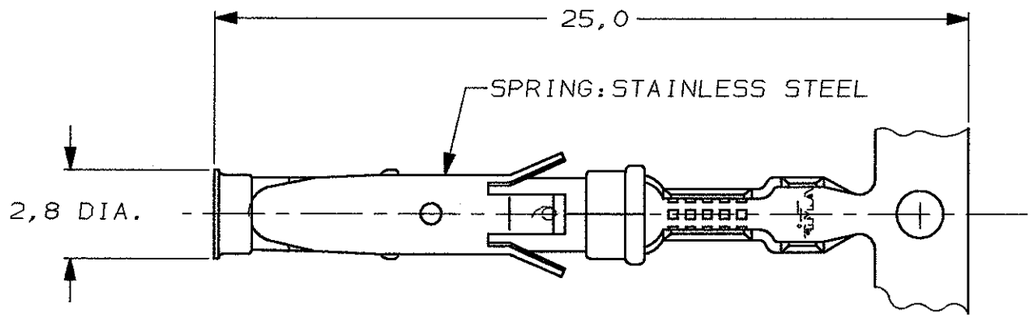

STRIP

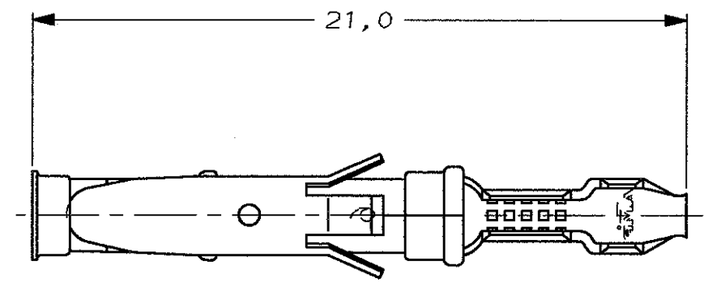

LOOSE-PIECE

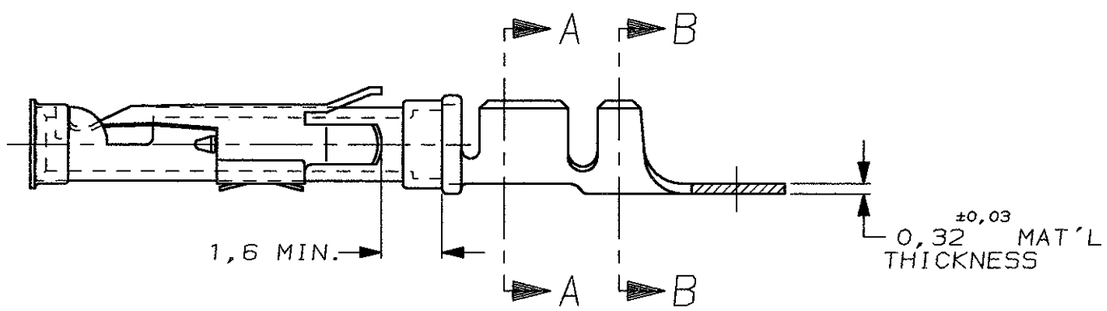

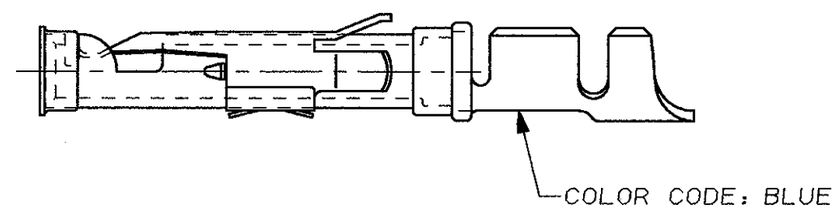

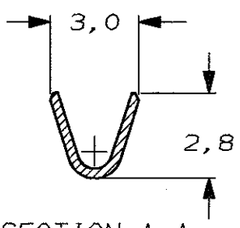

SECTION A-A

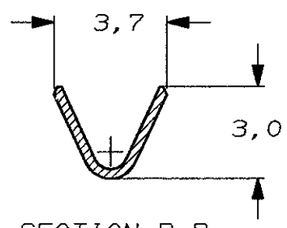

SECTION B-B

WIRE RANGE :	0,75-1,50 mm²	(18-16 AWG)
INSUL. RANGE :	2,0 -2,5 mm	(.080-.100)

	PARTNUMBER	DIRECTION OF REEL	LOOSE-PIECE	MATERIAL	PLATING
5 OBSOLETE	~~5-163083-3~~ 4	C		BRASS	ECON. GOLD 21
	5-163083-2 1 4	C		BRASS	SEL. GOLD 22
	5-163083-1 1 4	C		BRASS	EL. TIN 20
	1-163083-4	A	1-163084-4	BRASS	EL. TIN 31 20
5 OBSOLETE	~~1-163083-3~~	A	1-163084-3	BRASS	BR. TIN/LEAD 30
	1-163083-2	A		BRASS	SILVER 28
	1-163083-1	A		BRASS	ECON. GOLD 21
	1-163083-0	B	1-163084-0	BRASS	ECON. GOLD 21
	163083-9	B		BRASS	SILVER 28
	163083-8	A		BRASS	EL. TIN 20
	163083-7	A		BRASS	SEL. GOLD 22
	163083-2 1	B	163084-2	BRASS	SEL. GOLD 22
	163083-1 1	B	163084-1	BRASS	EL. TIN 20

DIRECTION OFF TOP OF REEL

AMPOMATOR + MINI-APPL. 107-3-FIG.1 A

107-3-FIG.2 B

107-3-FIG.4 C

NOTES	MATERIAL	THICKNESS	AREA
20	TIN	2,0 µm	ALL OVER
21	NICKEL GOLD TIN/LEAD	0,8 µm	ALL OVER CONTACT AREA BARREL
22	NICKEL GOLD GOLD	0,8 µm	ALL OVER CONTACT AREA ALL OVER
23	NICKEL GOLD GOLD	1,2 µm	ALL OVER CONTACT AREA ALL OVER
27	NICKEL SILVER TIN/LEAD	2,5 µm	ALL OVER CONTACT AREA BARREL
28	SILVER NICKEL	1,5-2,5 µm 0,76µm	ALL OVER ALL OVER
29	SILVER	2,5 µm	ALL OVER
30	NICKEL TIN/LEAD	1,27µm 1,27µm	ALL OVER ALL OVER
31	LUBRICATED		

NOTES :

1. U.L.RECONIZED UNDER FILE E28476 VOL.VI SEC.I .
2. FOR CRIMPDETAILS SEE AMP-SPEC. 114-19.000 .
3. MEETS PRODUCTSPECIFICATION 108-10042.
4. SPECIAL REEL WITH 200 PCS FOR REEL-FED HANDTOOL.
5. OBSOLETE PARTS: OBSOLETE CIS STREAMLINING PER D.RENAUD/D.SINISI

LTR.	REVISION RECORD	DR.	CHK.	DATE
AZ1	ECO-10-000445	KK	HMR	19JAN10
AZ	EBD0-0003-05	AM	FWK	05/01/05
AY	EBD0-0335-04	JMS	FWK	02/08/04
V	EH-1020-98	D.K.	R.V.	08 JUL 98
U	EH-1347-96	JvL	RV	21-11-96
T	EH-0302-94	JvL	MvD	03-05-94
S	ECN H-9813	JvdH	RD	18-05-92

DR.: - CHK.: - APP.: -
DATE: - DATE: - DATE: -

CUSTOMER DRAWING — FOR REFERENCE ONLY WILL NOT BE UPDATED

© COPYRIGHT 19- BY AMP HOLLAND B.V.
ALL INTERNATIONAL RIGHTS RESERVED. AMP PRODUCTS MAY BE COVERED BY U.S. AND FOREIGN AND/OR PATENTS PENDING.

THIS DRAWING IS UNPUBLISHED
~~RELEASED FOR PUBLICATION ,19~~

AMP — AMP HOLLAND B.V. 's-Hertogenbosch, The Netherlands.

NAME

SOCKET TYPE III CONTACT
SIZE 16

DWG.No. 163083 | REV.LTR. AZ1 | SHEET 1 OF 1 | A3

R6-128 (REV.04-91)

ООО «ЛайфЭлектроникс» “LifeElectronics” LLC

ИНН 7805602321 КПП 780501001 Р/С 40702810122510004610 ФАКБ "АБСОЛЮТ БАНК" (ЗАО) в г.Санкт-Петербурге К/С 30101810900000000703 БИК 044030703

Компания «Life Electronics» занимается поставками электронных компонентов импортного и отечественного производства от производителей и со складов крупных дистрибьюторов Европы, Америки и Азии.

С конца 2013 года компания активно расширяет линейку поставок компонентов по направлению коаксиальный кабель, кварцевые генераторы и конденсаторы (керамические, пленочные, электролитические), за счёт заключения дистрибьюторских договоров

Мы предлагаем:

- *Конкурентоспособные цены и скидки постоянным клиентам.*
- *Специальные условия для постоянных клиентов.*
- *Подбор аналогов.*
- *Поставку компонентов в любых объемах, удовлетворяющих вашим потребностям.*

- *Приемлемые сроки поставки, возможна ускоренная поставка.*
- *Доставку товара в любую точку России и стран СНГ.*
- *Комплексную поставку.*
- *Работу по проектам и поставку образцов.*
- *Формирование склада под заказчика.*

- *Сертификаты соответствия на поставляемую продукцию (по желанию клиента).*
- *Тестирование поставляемой продукции.*
- *Поставку компонентов, требующих военную и космическую приемку.*
- *Входной контроль качества.*
- *Наличие сертификата ISO.*

В составе нашей компании организован Конструкторский отдел, призванный помогать разработчикам, и инженерам.

Конструкторский отдел помогает осуществить:

- *Регистрацию проекта у производителя компонентов.*
- *Техническую поддержку проекта.*
- *Защиту от снятия компонента с производства.*
- *Оценку стоимости проекта по компонентам.*
- *Изготовление тестовой платы монтаж и пусконаладочные работы.*

Тел: +7 (812) 336 43 04 (многоканальный)
Email: org@lifeelectronics.ru

www.lifeelectronics.ru