HEYCO

Heyco® Preassembled Cordset Components

IEC-320 Business Machine Assembly - C13 Female - 250V, 10 Amps

- Crimp all three terminals at once.
- **Faster loading of plug molds.**
- Assure reliable contact performance.
- Improve plug quality.
- **Reduce PVC usage and plug cost!**
- Available assembled or unassembled.
- Automated terminating equipment is available. Consult Heyco for details.
- IEC 60320 compatible.
- For Heyco's IEC-14 Plug, see page 6-40.
- DFARS Compliant

PART DATA			PART NO.	APPLICATION TOOLING*			
Type	Color	AWG Range		Die**	Feeds	Crimp Punch	Anvil
IEC-320 Biz Machine Assembly	Black	18-14	**S7580**	S7580SXX5	-	C774	C775
Unassembled IEC-320 Housing	Black	n/a	**S7780**				

* Use the Heyco Standard Applicator Die (indicated by the second "S" in the Die Part No.), page 8-59
** "XX" represents Wire Gauge. Please specify Wire Gauge when ordering.

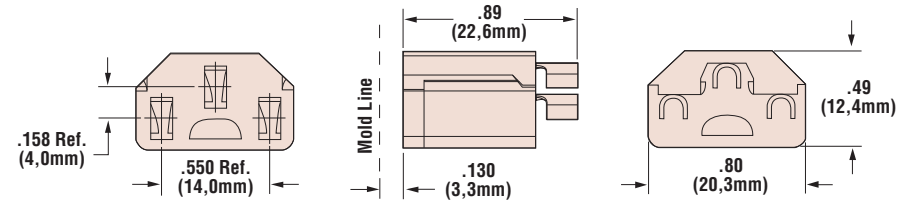

S7580

7216

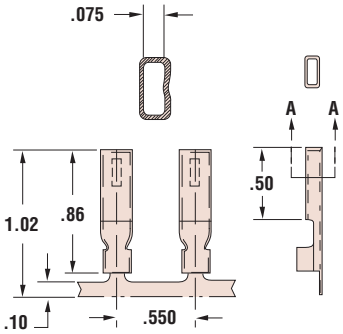

BMC-1

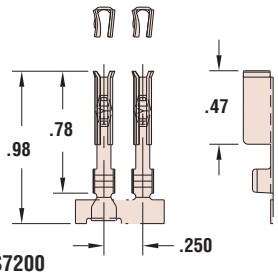

S7200

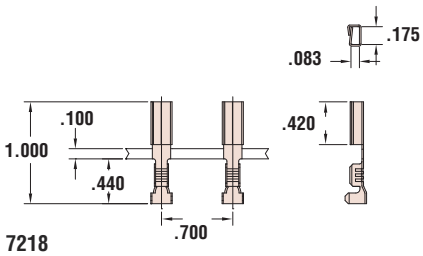

7218

Heyco® Business Machine Female Connectors

IEC-320 - C13 Female - 250V, 10 Amps

PART DATA				PART NO.	APPLICATION TOOLING*				
Type	Gap mm.	AWG Range	Material		Die**	Feeds	Tool Packs	Crimp Punch	Anvil
Crimp	-	18-14	Brass	**7216**	7216UXX5	Left to Right	B954L/B955L	C655	C658
Insulation Crimp†	-	18-14	Brass	**7218**	7218UXX5	Left to Right	B956L/B957L		
BMC-1 .070″	1,8	18-12	Brass	**7221**	7221UXX5	Left to Right	B440L/B441L	C128	C130
BMC-1 .075″	1,9	18-12	Brass Tin-Pl	**7220** **7222**	7220UXX5 7222UXX5				
Unassembled BMC IEC-320 Contact		18-14	Brass	**S7200**	S7200UXX5 S7200SXX5	Left to Right	B964L/B965L	C688	C689

* Use the Heyco Universal Applicator Die (indicated by "U" in the Die Part No.), page 8-59.
For Part No. S7200, the Heyco Standard Applicator Die may also be used.
** "XX" represents Wire Gauge. Please specify Wire Gauge when ordering.
† Insulation Crimp Terminals provide **strain relief** as well as **support** for insertion into the housing.

Materials	Alloy 260 Brass (70% Cu, 30% Zn. Higher Cu content resists dezincification) Tin-Pl = Brass, Tin plated before or after stamping 6/6 Nylon

1-800-526-4182 • 732-286-1800 (NJ) • FAX: 732-244-8843 • www.heyco.com

ООО «ЛайфЭлектроникс» “LifeElectronics” LLC

ИНН 7805602321 КПП 780501001 Р/С 40702810122510004610 ФАКБ "АБСОЛЮТ БАНК" (ЗАО) в г.Санкт-Петербурге К/С 30101810900000000703 БИК 044030703

Компания «Life Electronics» занимается поставками электронных компонентов импортного и отечественного производства от производителей и со складов крупных дистрибьюторов Европы, Америки и Азии.

С конца 2013 года компания активно расширяет линейку поставок компонентов по направлению коаксиальный кабель, кварцевые генераторы и конденсаторы (керамические, пленочные, электролитические), за счёт заключения дистрибьюторских договоров

Мы предлагаем:

- *Конкурентоспособные цены и скидки постоянным клиентам.*
- *Специальные условия для постоянных клиентов.*
- *Подбор аналогов.*
- *Поставку компонентов в любых объемах, удовлетворяющих вашим потребностям.*

- *Приемлемые сроки поставки, возможна ускоренная поставка.*
- *Доставку товара в любую точку России и стран СНГ.*
- *Комплексную поставку.*
- *Работу по проектам и поставку образцов.*
- *Формирование склада под заказчика.*

- *Сертификаты соответствия на поставляемую продукцию (по желанию клиента).*
- *Тестирование поставляемой продукции.*
- *Поставку компонентов, требующих военную и космическую приемку.*
- *Входной контроль качества.*
- *Наличие сертификата ISO.*

В составе нашей компании организован Конструкторский отдел, призванный помогать разработчикам, и инженерам.

Конструкторский отдел помогает осуществить:

- *Регистрацию проекта у производителя компонентов.*
- *Техническую поддержку проекта.*
- *Защиту от снятия компонента с производства.*
- *Оценку стоимости проекта по компонентам.*
- *Изготовление тестовой платы монтаж и пусконаладочные работы.*

Тел: +7 (812) 336 43 04 (многоканальный)
Email: org@lifeelectronics.ru

www.lifeelectronics.ru