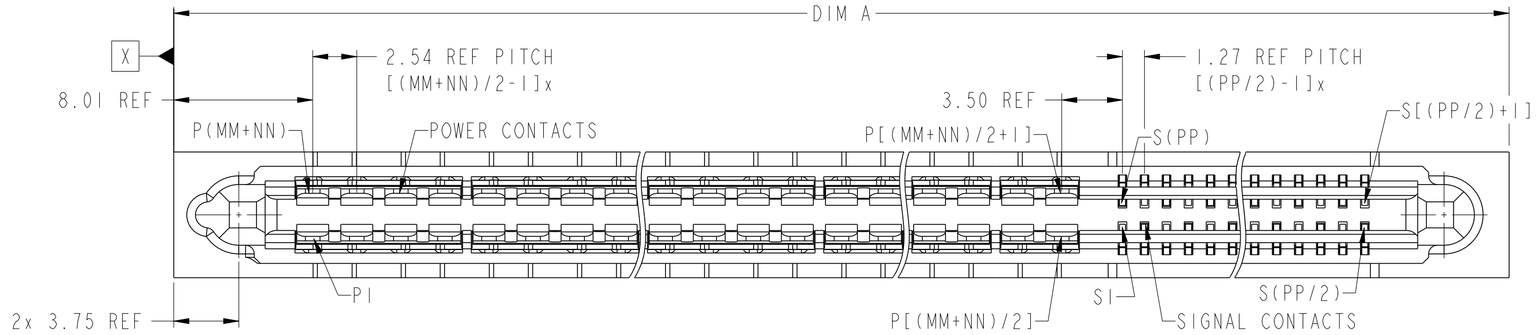


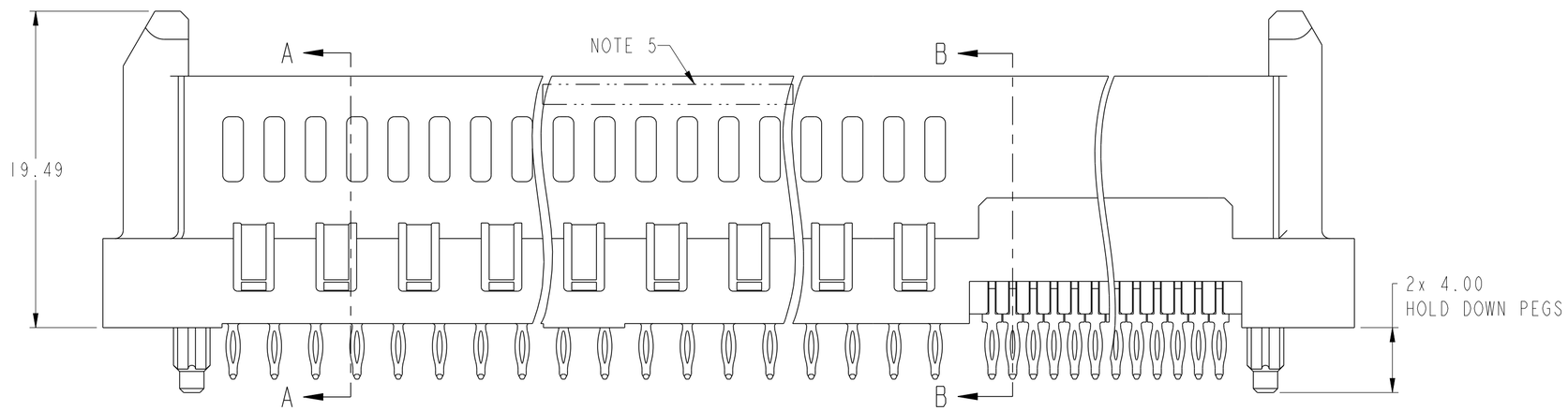


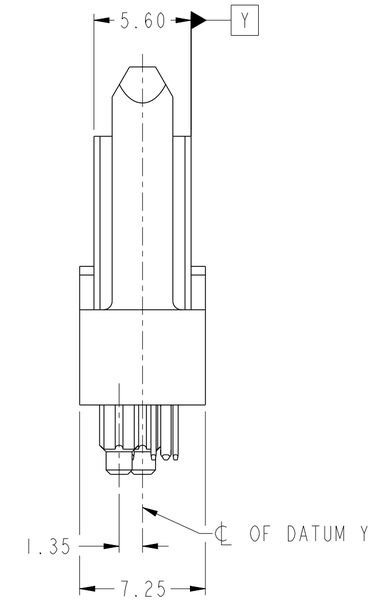


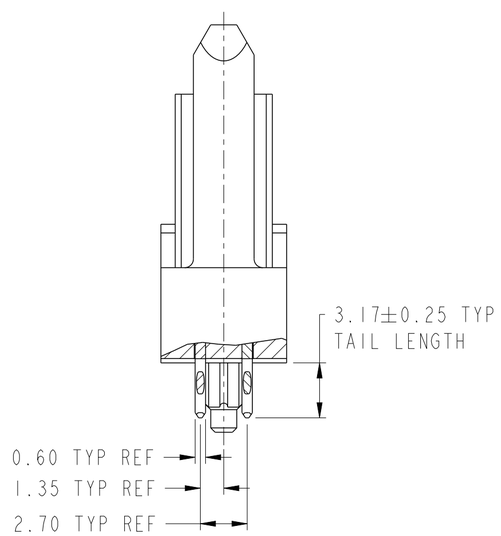


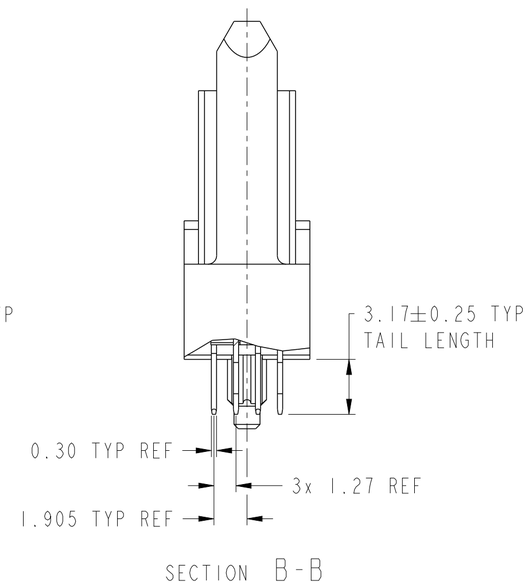


| | | | | | | | | |
|---|---|---|---|---|---|---|---|---|
| spec ref | | | dr | Julia Wang | 2014/03/07 | projection | MM | size A2 / scale 4:1 |
| tolerance std ISO 406 ISO 1101 | TOLERANCES UNLESS OTHERWISE SPECIFIED | | eng | Feng Zheng | 2016/09/22 | | | |
| | | | chr | Terris Liu | 2016/09/22 | | | ecn no ELX-DG-24961-1 |
| | | | appr | Pei-Ming Zheng | 2016/09/22 | product family | | rel level **Released** |
| surface ✓ ISO 1302 | linear | 0.X | ±0.5 | Amphenol FCi | title: HPCE BTB VT RECPT WITH GUIDE POST CONFIG. P+S - UNIVERSAL DRAWING | dwg no 10125023 | | rev **B** |
| | | 0.XX | ±0.25 | | | | | |
| | | 0.XXX | ±0.10 | | | | | |
| | angular | 0° | ±2° | | cat. no. | Product - Customer Drw | | sheet 1 of 3 |

Amphenol FCi

© 2016 AFCI

Creo File - REV E - 2016-02-12

| CONTACT TYPE | TOP LAYER DESCRIPTION | TABLE 1 (HPCE / SOLDER TAILS) PLATED THROUGH-HOLE REQUIREMENTS | | | | |
|---|---|---|---|---|---|---|
| | | DRILLED HOLE DIAMETER | COPPER THICKNESS | TIN-LEAD THICKNESS | TIN THICKNESS | FINISHED HOLE DIAMETER |
| POWER & SIGNAL | TIN-LEAD | 1.10-1.16 (1.15 DRILL) | 0.025 - 0.050 | 0.005 - 0.015 | -- | 0.94 - 1.10 |
| | IMMERSION TIN | 1.10-1.16 (1.15 DRILL) | 0.025 - 0.050 | -- | 0.9 - 1.5um | 0.94 - 1.10 |
| | COPPER (SEE NOTE 7) | 1.10-1.16 (1.15 DRILL) | 0.025 - 0.050 | -- | -- | 0.94 - 1.10 |

| CONTACT TYPE | TOP LAYER DESCRIPTION | TABLE 2 (HPCE / PRESS-FIT TAILS) PLATED THROUGH-HOLE REQUIREMENTS | | | | |
|---|---|---|---|---|---|---|
| | | DRILLED HOLE DIAMETER | COPPER THICKNESS | TIN-LEAD THICKNESS | TIN THICKNESS | FINISHED HOLE DIAMETER |
| POWER & SIGNAL | TIN-LEAD | 0.81-0.86 (0.85 DRILL) | 0.025 - 0.050 | 0.005 - 0.015 | -- | 0.65 - 0.80 |
| | IMMERSION TIN | 0.81-0.86 (0.85 DRILL) | 0.025 - 0.050 | -- | 0.9 - 1.5um | 0.70 - 0.80 |
| | COPPER (SEE NOTE 7) | 0.81-0.86 (0.85 DRILL) | 0.025 - 0.050 | -- | -- | 0.70 - 0.80 |

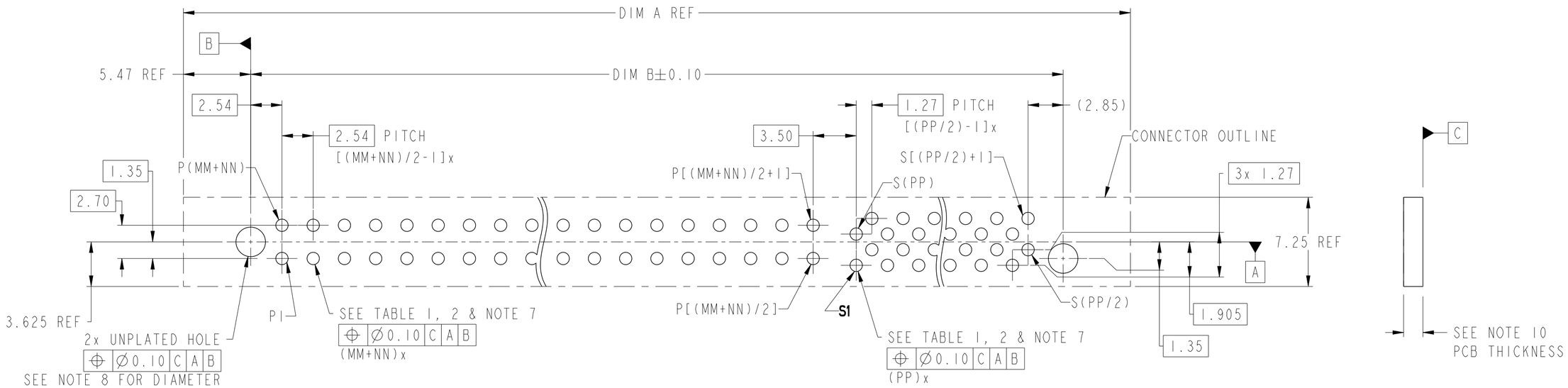


| | | | | | | | |
|---|---|---|---|---|---|---|---|
| spec ref | | | dr | Julia Wang | 2014/03/07 | projection | MM |
| tolerance std ISO 406 ISO 1101 | TOLERANCES UNLESS OTHERWISE SPECIFIED | | eng | Feng Zheng | 2016/09/22 | | |
| | | | chr | Terris Liu | 2016/09/22 | | |
| | | | appr | Pei-Ming Zheng | 2016/09/22 | product family - | |
| surface - | linear | 0.X ±0.5 | Amphenol FCi | title | HPCE BTB VT RECPT WITH GUIDE POST CONFIG. P+S - UNIVERSAL DRAWING | dwg no | 10125023 |
| | | 0.XX ±0.25 | | | | | |
| | | 0.XXX ±0.10 | | | | | |
| ISO 1302 | angular | 0° ±2° | | cat. no. - | | Product - Customer Drw | |

| size | scale | rev |
|---|---|---|
| A2 | 4:1 | B |

ecn no ELX-DG-24961-1
rel level **Released**
sheet 2 of 3

© 2016 AFCI

Creo File - REV E - 2016-02-12

| DIM | TABLE 3. LENGTH FORMULAS |
|---|---|
| DIM A (12) | (MM + NN) / 2 x 2.54 + (PP / 2) x 1.27 + 16.02 |
| DIM B | DIM A - 10.94 |

# 10125023 - MM NN PP _ LF

LEAD FREE

| TAIL TYPE NOTE 10 | A | B |
|---|---|---|
| | STB | PF |

4 BEAM POWER CONTACT (NEXT TO LEFT END)

2 BEAM POWER CONTACT (NEXT TO SIGNAL)

SIGNAL CONTACT (NEXT TO RIGHT END)

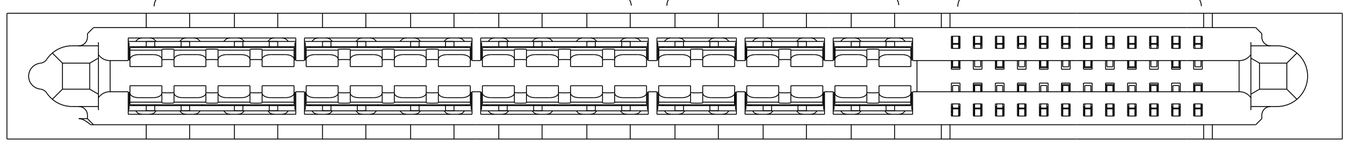

Example: The configuration above is 10125023-241224BLF
STD HPCE BTB VERT. PRESS-FIT RECEPT. 36P24S.
24P is 4 beam contact, 12P is 2 beam contact.

## TABLE 4: PART NUMBER CODE. HPCE BTB STD VERT RECPT P+S CONFIG

NOTES:

1. CONNECTOR MATERIALS:

   HOUSING: HIGH TEMPERATURE THERMAL PLASTIC, BLACK
   UL 94V-0 COMPLIANT
   CONTACTS: HIGH PERFORMANCE COPPER ALLOY.

2. CONTACT FINISH REF. GS-12-1125 SECTION 5.2.

3. PRODUCT SPECIFICATION: GS-12-1125.

4. APPLICATION SPECIFICATION: GS-20-0388.

5. PART NUMBER AND DATE CODE TO BE MARKED ON THIS SURFACE.

   THE MARK CAN BE OMITTED IF THERE IS NOT ENOUGH SPACE ON THIS SURFACE.

6. PACKAGING MEETS FCI SPECIFICATION GS-14-2272.

7. ALL HOLE SIZES ARE FINISHED HOLE SIZES.

8. MOUTING HOLES ARE UNPLATED:
   ∅2.40 +/- 0.10 FOR PRESS-FIT TAILS
   ∅2.18 +/- 0.03 FOR SOLDER TAILS

9. PRESS FIT APPLICATION TOOL DRAWING: 10125182

10. STB: SOLDER TO BOARD, 1.57-2.38mm PCB THICKNESS
    PF: PRESS FIT, 1.57mm MINIMUM PCB THICKNESS.

11. HOUSING COMPONENT WILL WITHSTAND EXPOSURE TO 245°C PEAK TEMPERATURE FOR 10 SECONDS IN A CONVECTION, INFRA-RED, OR VAPOR PHASE REFLOW OVEN.

12. MAXIMUM OVERALL LENGTH IS 100mm.

| | | | | | | | |
|---|---|---|---|---|---|---|---|
| spec ref | | | dr | Julia Wang | 2014/03/07 | projection | MM |
| tolerance std ISO 406 ISO 1101 | TOLERANCES UNLESS OTHERWISE SPECIFIED | | eng | Feng Zheng | 2016/09/22 | | |
| | | | chr | Terris Liu | 2016/09/22 | | |
| | | | appr | Pei-Ming Zheng | 2016/09/22 | product family | |
| surface ✓ | linear | 0.X | ±0.5 | Amphenol FCi | title | HPCE BTB VT RECPT WITH GUIDE POST CONFIG. P+S - UNIVERSAL DRAWING | dwg no 10125023 |
| | | 0.XX | ±0.25 | | | | |
| | | 0.XXX | ±0.10 | | | | |
| ISO 1302 | angular | 0° | ±2° | | cat. no. | Product - Customer Drw | |

| size | scale | rev |
|---|---|---|
| A2 | 4:1 | B |

ecn no ELX-DG-24961-1
rel level **Released**
sheet 3 of 3

© 2016 AFCI

Creo File - REV E - 2016-02-12

ООО «ЛайфЭлектроникс» “LifeElectronics” LLC

ИНН 7805602321 КПП 780501001 Р/С 40702810122510004610 ФАКБ "АБСОЛЮТ БАНК" (ЗАО) в г.Санкт-Петербурге К/С 30101810900000000703 БИК 044030703

*Компания «Life Electronics» занимается поставками электронных компонентов импортного и отечественного производства от производителей и со складов крупных дистрибьюторов Европы, Америки и Азии.*

*С конца 2013 года компания активно расширяет линейку поставок компонентов по направлению коаксиальный кабель, кварцевые генераторы и конденсаторы (керамические, пленочные, электролитические), за счёт заключения дистрибьюторских договоров*

*Мы предлагаем:*

- *Конкурентоспособные цены и скидки постоянным клиентам.*
- *Специальные условия для постоянных клиентов.*
- *Подбор аналогов.*
- *Поставку компонентов в любых объемах, удовлетворяющих вашим потребностям.*

- *Приемлемые сроки поставки, возможна ускоренная поставка.*
- *Доставку товара в любую точку России и стран СНГ.*
- *Комплексную поставку.*
- *Работу по проектам и поставку образцов.*
- *Формирование склада под заказчика.*

- *Сертификаты соответствия на поставляемую продукцию (по желанию клиента).*
- *Тестирование поставляемой продукции.*
- *Поставку компонентов, требующих военную и космическую приемку.*
- *Входной контроль качества.*
- *Наличие сертификата ISO.*

*В составе нашей компании организован Конструкторский отдел, призванный помогать разработчикам, и инженерам.*

*Конструкторский отдел помогает осуществить:*

- *Регистрацию проекта у производителя компонентов.*
- *Техническую поддержку проекта.*
- *Защиту от снятия компонента с производства.*
- *Оценку стоимости проекта по компонентам.*
- *Изготовление тестовой платы монтаж и пусконаладочные работы.*

*Тел: +7 (812) 336 43 04 (многоканальный)*
*Email: org@lifeelectronics.ru*

***www.lifeelectronics.ru***