THIS DRAWING IS UNPUBLISHED. RELEASED FOR PUBLICATION 2003
© COPYRIGHT 2003 BY - ALL RIGHTS RESERVED.

LOC	DIST
A1	2

REVISIONS

P	LTR	DESCRIPTION	DATE	DWN	APVD
	B2	ECR-13-016227	11NOV2013	KKB	R.P
	B3	ECR-13-019618	17DEC2013	KKB	RRP

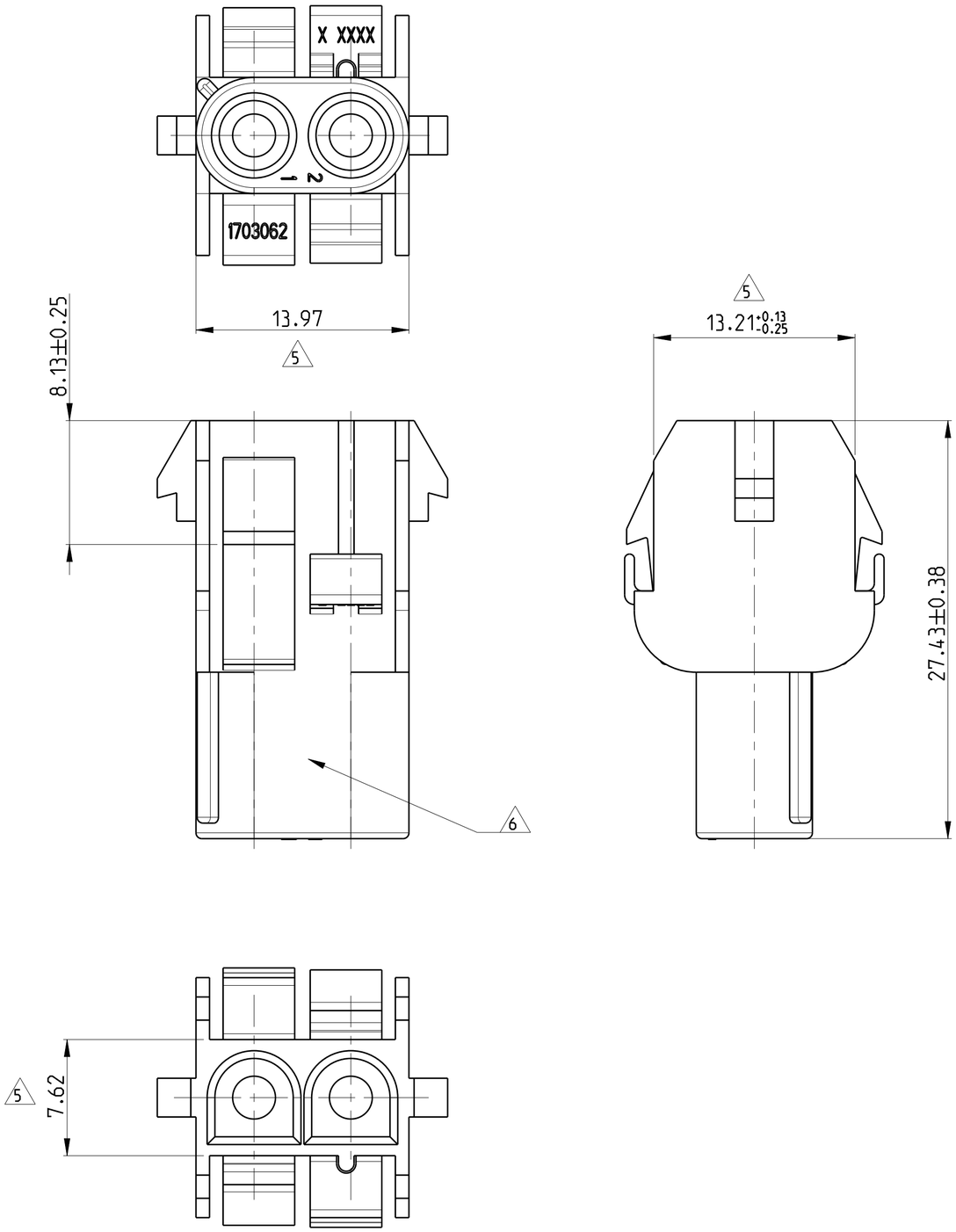

1 MATES WITH APPROPRIATE UNIVERSAL MATE-N-LOK PLUG

2 RECOMMENDED PANEL THICKNESS 0.76 - 2.29 mm

3 PANEL MUST BE PUNCHED SO THAT THE HOUSING ENTERS THE PANEL IN THE SAME DIRECTION AS THE PUNCH

4 CIRCUIT NUMBER 1 LOCATION

5 DIMENSION INDICATED AS MOLDED. ADDITIONAL GROWTH DUE TO SUBSEQUENT MOISTURE ABSORPTION MAY OCCUR

6 UNDERWRITERS RECOGNIZED COMPONENT LOGO AND CSA CERTIFICATION LOGO TO BE LOCATED ONCE EACH ON SIDE OF HOUSING

7 MATERIAL CORRESPONDING TO THE REQUIREMENTS OF IEC 60335 (INCL. GLOW WIRE TEST 750°C, WITHOUT FLAME)

8 OPTIONAL FOR KEYING HOUSING IN PANEL

9 PRELIMINARY PART NOT RELEASED FOR PRODUCTION

RECOMMENDED PANEL CUT OUT
3:1

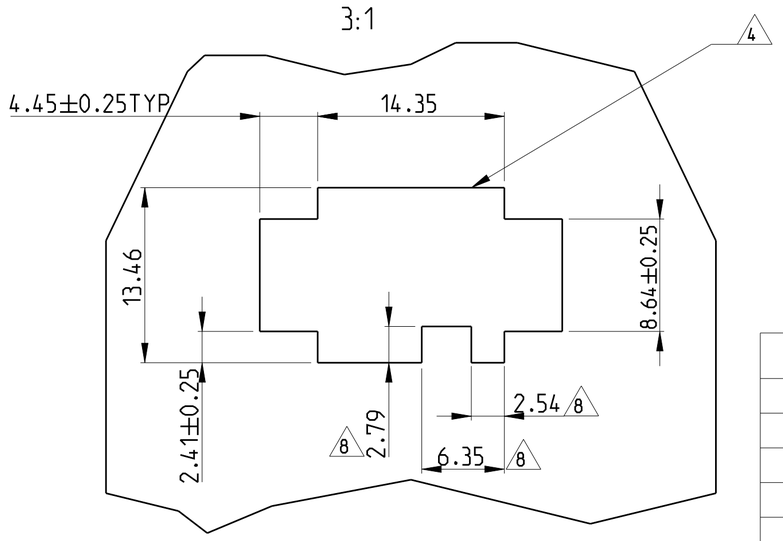

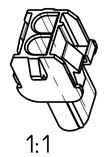

1:1

REMARK	PN	REV	MATERIAL	COLOUR
	1-1703062-2	A	PA66 UL94 V0 (GWT 750°C)	NATURAL
9	1-1703062-1	1	PA6 UL94 V0	NATURAL
	1703062-4	A	PA6 UL94 V2	BLACK
	1703062-3	A	PA6 UL94 V2	RED
	1703062-2	A	PA6 UL94 V2	BLUE
	1703062-1	A	PA6 UL94 V2	NATURAL

THIS DRAWING IS A CONTROLLED DOCUMENT.

DIMENSIONS: mm

TOLERANCES UNLESS OTHERWISE SPECIFIED:
0 PLC ±
1 PLC ±
2 PLC ±0.13
3 PLC ±
4 PLC ±
ANGLES ±1°

MATERIAL 7 PA 6
FINISH -

DWN MAHNKE, B. 16APR2004
CHK ZITZ, A. 26APR2004
APVD BLEICHER, M. 27APR2004
PRODUCT SPEC -
APPLICATION SPEC -
WEIGHT 2.55 g

TE Connectivity

NAME CAP 2 CIRCUIT UNIVERSAL MATE-N-LOK
-
-

SIZE A2 | CAGE CODE 00779 | DRAWING NO C-1703062 | RESTRICTED TO -

CUSTOMER DRAWING | SCALE 4:1 | SHEET 1 OF 1 | REV B3

1471-9 (3/11)

ООО «ЛайфЭлектроникс» “LifeElectronics” LLC

ИНН 7805602321 КПП 780501001 Р/С 40702810122510004610 ФАКБ "АБСОЛЮТ БАНК" (ЗАО) в г.Санкт-Петербурге К/С 30101810900000000703 БИК 044030703

Компания «Life Electronics» занимается поставками электронных компонентов импортного и отечественного производства от производителей и со складов крупных дистрибьюторов Европы, Америки и Азии.

С конца 2013 года компания активно расширяет линейку поставок компонентов по направлению коаксиальный кабель, кварцевые генераторы и конденсаторы (керамические, пленочные, электролитические), за счёт заключения дистрибьюторских договоров

Мы предлагаем:

- *Конкурентоспособные цены и скидки постоянным клиентам.*
- *Специальные условия для постоянных клиентов.*
- *Подбор аналогов.*
- *Поставку компонентов в любых объемах, удовлетворяющих вашим потребностям.*

- *Приемлемые сроки поставки, возможна ускоренная поставка.*
- *Доставку товара в любую точку России и стран СНГ.*
- *Комплексную поставку.*
- *Работу по проектам и поставку образцов.*
- *Формирование склада под заказчика.*

- *Сертификаты соответствия на поставляемую продукцию (по желанию клиента).*
- *Тестирование поставляемой продукции.*
- *Поставку компонентов, требующих военную и космическую приемку.*
- *Входной контроль качества.*
- *Наличие сертификата ISO.*

В составе нашей компании организован Конструкторский отдел, призванный помогать разработчикам, и инженерам.

Конструкторский отдел помогает осуществить:

- *Регистрацию проекта у производителя компонентов.*
- *Техническую поддержку проекта.*
- *Защиту от снятия компонента с производства.*
- *Оценку стоимости проекта по компонентам.*
- *Изготовление тестовой платы монтаж и пусконаладочные работы.*

Тел: +7 (812) 336 43 04 (многоканальный)
Email: org@lifeelectronics.ru

www.lifeelectronics.ru