THIS DRAWING IS UNPUBLISHED. RELEASED FOR PUBLICATION –,– .
© COPYRIGHT – BY TYCO ELECTRONICS CORPORATION. ALL RIGHTS RESERVED.

LOC	DIST
FT	0

REVISIONS

P	LTR	DESCRIPTION	DATE	DWN	APVD
	G	REV PER EC 0G3B–0963–03	12/11/03	SS	GS

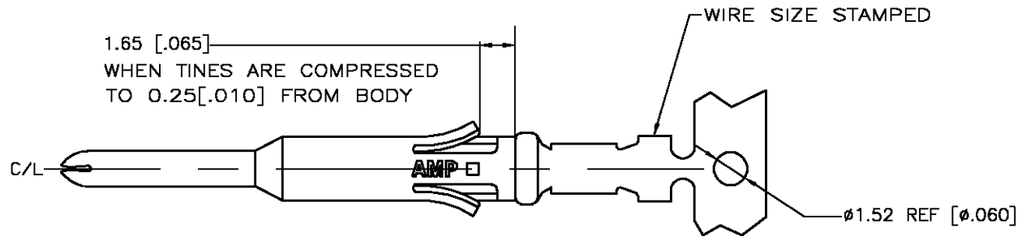

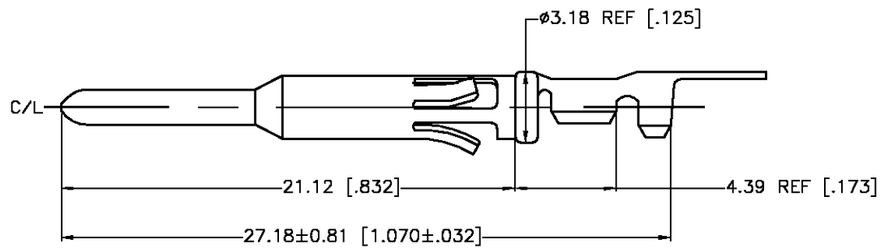

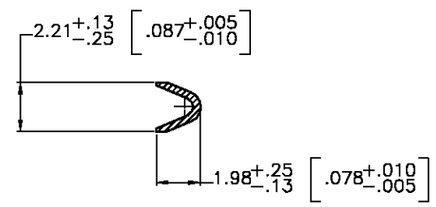

SECTION B–B

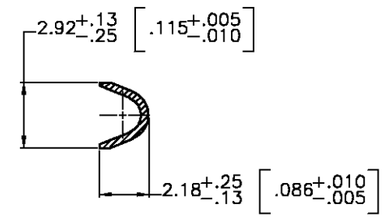

SECTION A–A

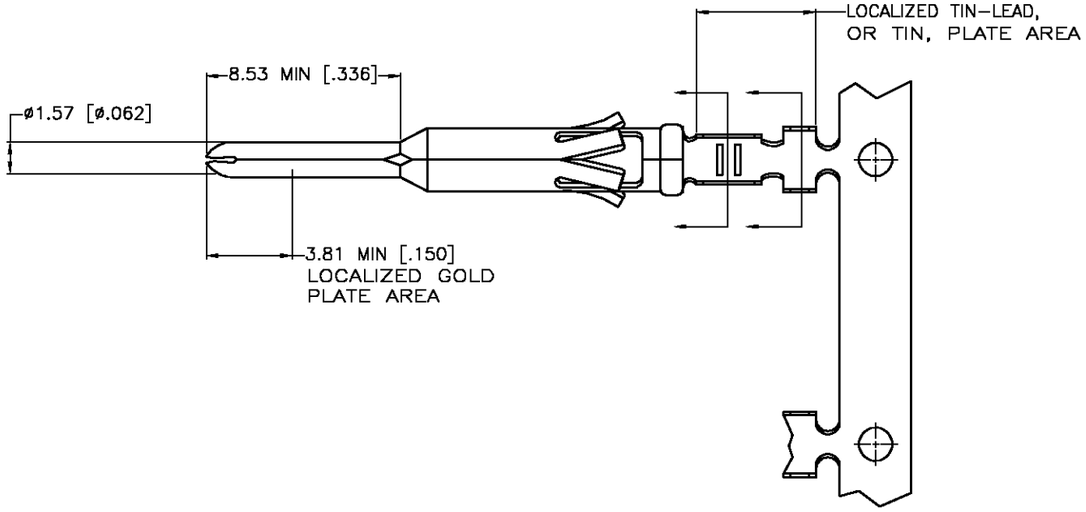

	DESCRIPTION	FINISH	
	REVERSE REELED FOR MINI–APPLICATOR	7	1–66583–0
	REVERSE REELED FOR MINI–APPLICATOR	4	66583–4
OBSOLETE	–	4	66583–3
	REVERSE REELED FOR MINI–APPLICATOR	5	66583–2
	–	5	66583–1

1. WIRE RANGE 24–20 AWG.
2. INSULATION RANGE 1.02–2.03[.040–.080] DIA.
3. FOR LOOSE PIECE PART SEE DWG 66593.
4. 0.76µm [.000030] MIN GOLD IN LOCALIZED GOLD PLATE AREA, 1.27µm [.000050] MIN TIN–LEAD IN LOCALIZED TIN–LEAD PLATE AREA, BOTH OVER 1.27µm [.000050] MIN NICKEL.
5. TIN PLATED.
6. GOLD PLATING PER MIL–G–45204, TIN PER MIL–T–10727 AND NICKEL PER QQ–N–290.
7. 0.76µm [.000030] MIN GOLD IN LOCALIZED GOLD PLATE AREA, 1.27µm [.000050] MIN TIN IN LOCALIZED TIN PLATE AREA, BOTH OVER 1.27µm [.000050] MIN NICKEL.

THIS DRAWING IS A CONTROLLED DOCUMENT.

DIMENSIONS: MM [INCHES]

TOLERANCES UNLESS OTHERWISE SPECIFIED:
0 PLC ± –
1 PLC ± –
2 PLC ± 0.13 [.005]
3 PLC ± –
4 PLC ± –
ANGLES ± –

MATERIAL: BRASS MIL–C–50

FINISH 6: SEE TABLE

DWN	V. FURLER	16MAY2003
CHK	G. STEINHAUER	16MAY03
APVD	G. STEINHAUER	16MAY03
PRODUCT SPEC	–	
APPLICATION SPEC	–	
WEIGHT	–	

tyco Electronics
Tyco Electronics Corporation
Harrisburg, PA 17105

NAME: CONTACT, PIN, STRIP, TYPE VI, MULTIMATE –

SIZE	CAGE CODE	DRAWING NO	RESTRICTED TO
A3	00779	C–66583	–

CUSTOMER DRAWING

SCALE	SHEET	REV
NTS	1 OF 1	G

H:\

ООО «ЛайфЭлектроникс» “LifeElectronics” LLC

ИНН 7805602321 КПП 780501001 Р/С 40702810122510004610 ФАКБ "АБСОЛЮТ БАНК" (ЗАО) в г.Санкт-Петербурге К/С 30101810900000000703 БИК 044030703

Компания «Life Electronics» занимается поставками электронных компонентов импортного и отечественного производства от производителей и со складов крупных дистрибьюторов Европы, Америки и Азии.

С конца 2013 года компания активно расширяет линейку поставок компонентов по направлению коаксиальный кабель, кварцевые генераторы и конденсаторы (керамические, пленочные, электролитические), за счёт заключения дистрибьюторских договоров

Мы предлагаем:

- *Конкурентоспособные цены и скидки постоянным клиентам.*
- *Специальные условия для постоянных клиентов.*
- *Подбор аналогов.*
- *Поставку компонентов в любых объемах, удовлетворяющих вашим потребностям.*

- *Приемлемые сроки поставки, возможна ускоренная поставка.*
- *Доставку товара в любую точку России и стран СНГ.*
- *Комплексную поставку.*
- *Работу по проектам и поставку образцов.*
- *Формирование склада под заказчика.*

- *Сертификаты соответствия на поставляемую продукцию (по желанию клиента).*
- *Тестирование поставляемой продукции.*
- *Поставку компонентов, требующих военную и космическую приемку.*
- *Входной контроль качества.*
- *Наличие сертификата ISO.*

В составе нашей компании организован Конструкторский отдел, призванный помогать разработчикам, и инженерам.

Конструкторский отдел помогает осуществить:

- *Регистрацию проекта у производителя компонентов.*
- *Техническую поддержку проекта.*
- *Защиту от снятия компонента с производства.*
- *Оценку стоимости проекта по компонентам.*
- *Изготовление тестовой платы монтаж и пусконаладочные работы.*

Тел: +7 (812) 336 43 04 (многоканальный)
Email: org@lifeelectronics.ru

www.lifeelectronics.ru