THIS DRAWING IS UNPUBLISHED. RELEASED FOR PUBLICATION 2008
© COPYRIGHT 2008 TE CONNECTIVITY ALL RIGHTS RESERVED.

LOC	DIST
GP	00

REVISIONS

P	LTR	DESCRIPTION	DATE	DWN	APVD
	A	INITIAL RELEASE	31JAN2013	JY	AC

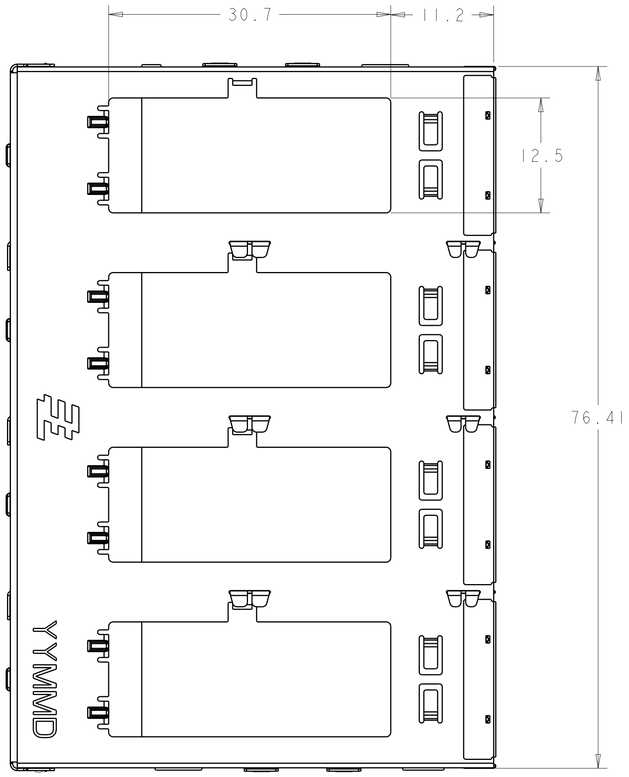

SCALE 3:1

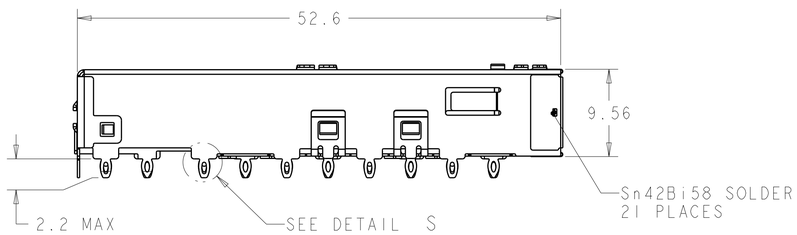

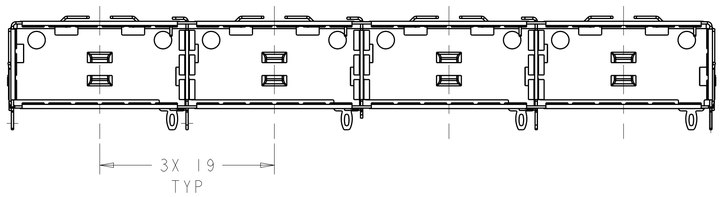

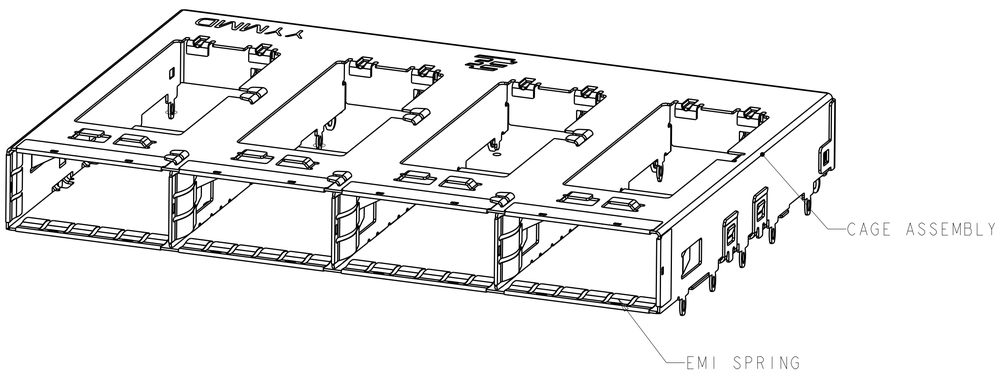

SCALE 3:1

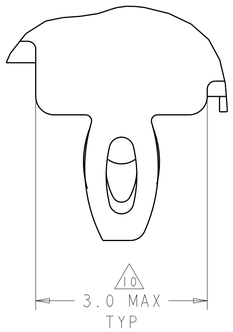

DETAIL S
SCALE 20:1

1. CAGE ASSEMBLY MATERIAL: NICKEL SILVER, 0.25 THICK
   EMI SPRING MATERIAL: COPPER ALLOY
2. PITCH BETWEEN PORTS OF ONE 1X4 CAGE ASSEMBLY.
3. SPACING BETWEEN CAGES ON THE SAME PC BOARD, TO BE SPECIFIED BY CUSTOMER, MUST COMPLY WITH MINIMUM DIMENSIONS SHOWN.
4. REFERENCE APPLICATION SPEC 114-13218 FOR RECOMMENDED DRILL HOLE DIAMETER AND PLATING THICKNESS.
5. DATUMS AND BASIC DIMENSIONS ESTABLISHED BY CUSTOMER.
6. DIMENSION C IS THE NOMINAL THICKNESS OF CUSTOMER SUPPLIED PC BOARD,
   SINGLE SIDED PC BOARD MINIMUM THICKNESS = 1.45mm
   DOUBLE SIDED PC BOARD MINIMUM THICKNESS = 2.2mm PER QSFP.
7. DATUM -A- IS TOP SURFACE OF PC BOARD.
8. UNPLATED THRU HOLE.
9. MATES WITH QSFP MSA COMPATIBLE TRANSCEIVER.
10. SURFACE TRACES PERMITTED WITHIN THIS AREA EXCEPT WHERE CAGE STANDOFFS, SHOWN IN DETAIL S, CONTACT PC BOARD.
11. BASELINE FOR THESE DIMENSIONS IS THE CENTER OF COMPLIANT PIN HOLE.
12. DATE CODE (YYWWD) MARKED ON TOP OF CAGE.
13. EMI SPRING FINISH: 2µm MINIMUM TIN

2170402-1
PART NUMBER

THIS DRAWING IS A CONTROLLED DOCUMENT.

DIMENSIONS: mm

TOLERANCES UNLESS OTHERWISE SPECIFIED:
0 PLC ±-
1 PLC ±0.25
2 PLC ±0.15
3 PLC ±-
4 PLC ±-
ANGLES ±-

MATERIAL - 1
FINISH 16

DWN JASON YANG 22AUG2012
CHK ALEX CAI 22AUG2012
APVD ALEX CAI 22AUG2012
PRODUCT SPEC 108-2286
APPLICATION SPEC 114-13218
WEIGHT -

TE Connectivity

NAME 1X4 QSFP, CAGE ASSEMBLY, W/O FLANGE

SIZE	CAGE CODE	DRAWING NO	RESTRICTED TO
A1	00779	C-2170402	-

Customer Drawing

SCALE 1:1 SHEET 1 OF 4 REV A

4805 (3/11)

THIS DRAWING IS UNPUBLISHED. RELEASED FOR PUBLICATION 2008
© COPYRIGHT 2008 TE CONNECTIVITY ALL RIGHTS RESERVED.

LOC	DIST
GP	00

REVISIONS

P	LTR	DESCRIPTION	DATE	DWN	APVD
	-	SEE SHEET 1	-	-	-

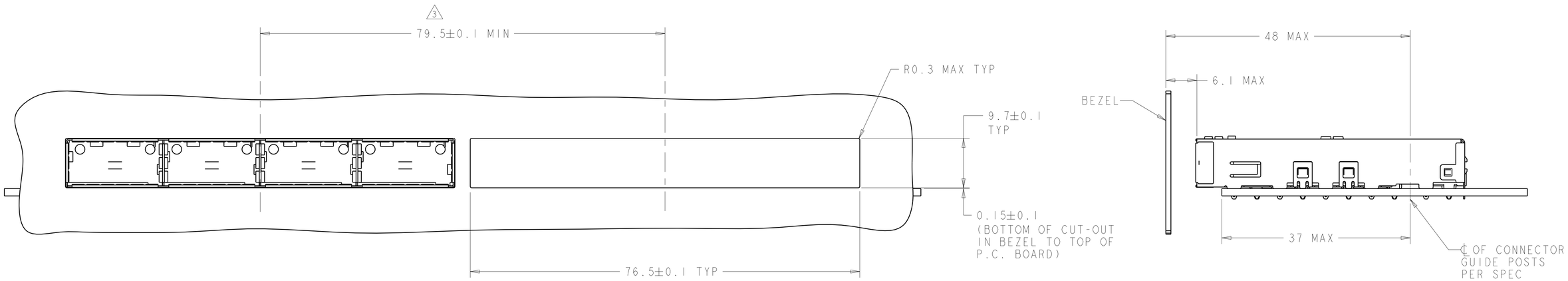

ONE SIDED CONFIGURATION
SCALE 5:2

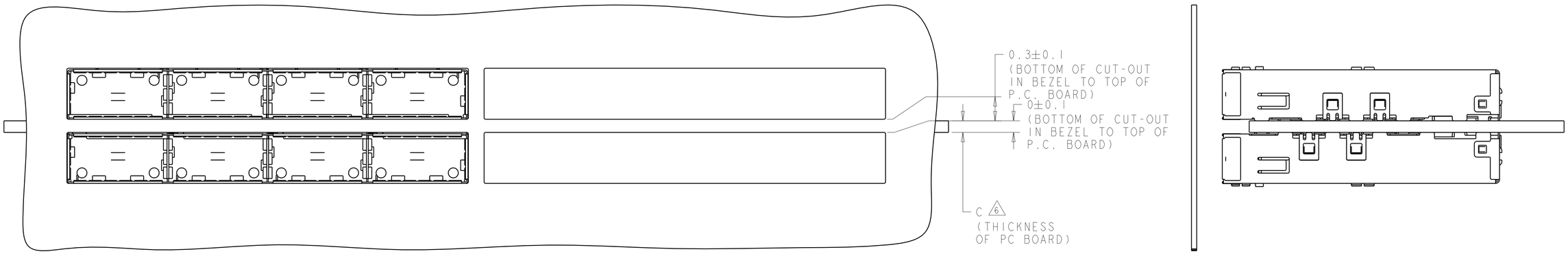

BELLY TO BELLY CONFIGURATION SIMILAR
TO ONE SIDED EXCEPT WHERE NOTED
SCALE 5:2

THIS DRAWING IS A CONTROLLED DOCUMENT.

DIMENSIONS: mm

TOLERANCES UNLESS OTHERWISE SPECIFIED:
0 PLC ±-
1 PLC ±0.25
2 PLC ±0.15
3 PLC ±-
4 PLC ±-
ANGLES ±-

MATERIAL - -
FINISH - -

DWN JASON YANG 22AUG2012
CHK ALEX CAI 22AUG2012
APVD ALEX CAI 22AUG2012
PRODUCT SPEC 108-2286
APPLICATION SPEC 114-13218
WEIGHT -

TE Connectivity

NAME 1X4 QSFP, CAGE ASSEMBLY, W/O FLANGE -

SIZE	CAGE CODE	DRAWING NO	RESTRICTED TO
A1	00779	C-2170402	-

Customer Drawing SCALE 1:1 SHEET 2 OF 4 REV A

4805 (3/11)

THIS DRAWING IS UNPUBLISHED. RELEASED FOR PUBLICATION 2008
© COPYRIGHT 2008 TE CONNECTIVITY ALL RIGHTS RESERVED.

LOC	DIST
GP	00

REVISIONS

P	LTR	DESCRIPTION	DATE	DWN	APVD
	-	SEE SHEET 1	-	-	-

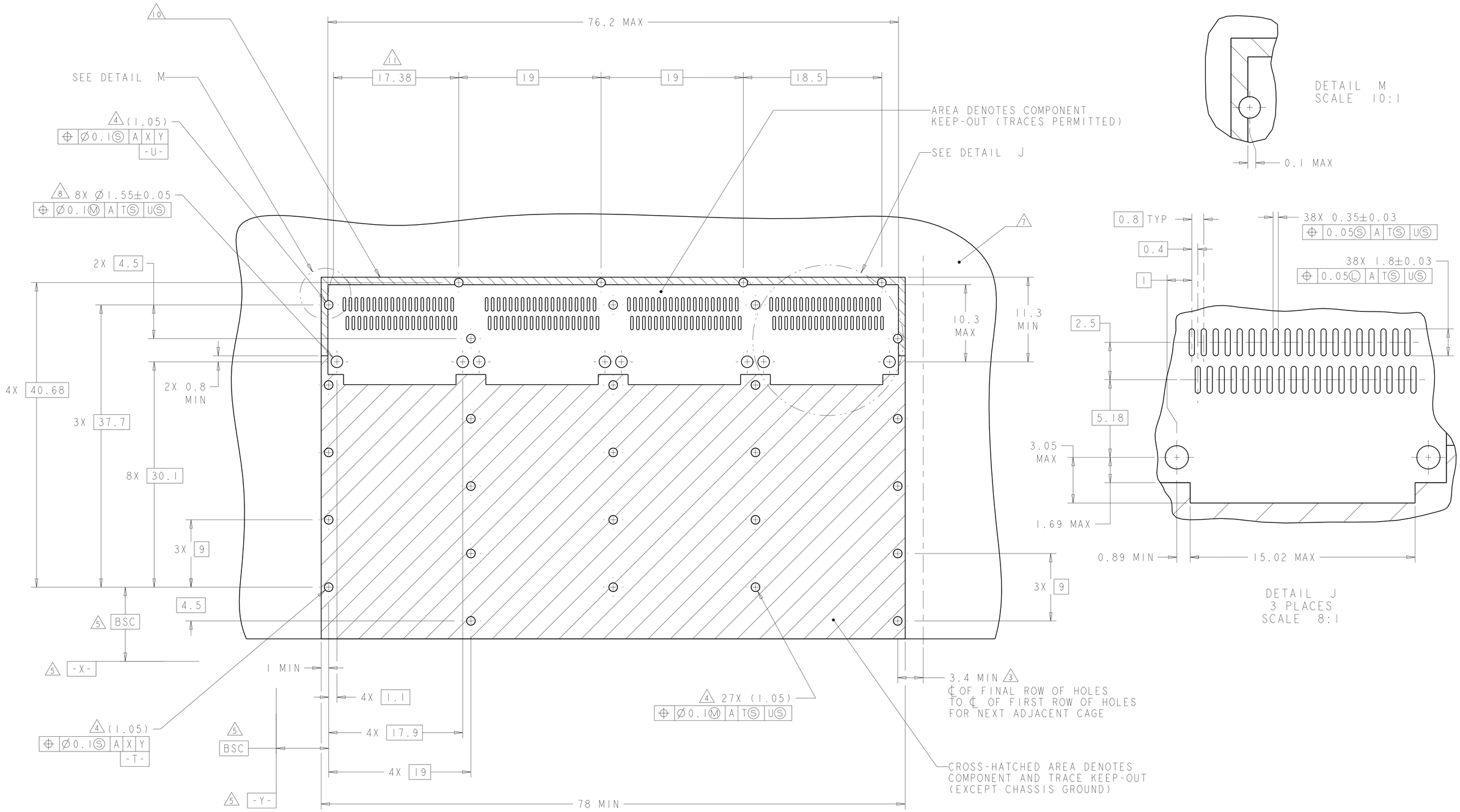

RECOMMENDED PC BOARD LAYOUT
SINGLE SIDE MOUNT CONFIGURATION
TOLERANCE:±0.05
SCALE 4:1

THIS PRODUCT HAS NOT COMPLETED VALIDATION/QUALIFICATION TESTING

THIS DRAWING IS A CONTROLLED DOCUMENT.	DWN JASON YANG 22AUG2012	TE Connectivity	
DIMENSIONS: mm	CHK ALEX CAI 22AUG2012	NAME 1X4 QSFP, CAGE ASSEMBLY, W/O FLANGE -	
TOLERANCES UNLESS OTHERWISE SPECIFIED: 0 PLC ±- 1 PLC ±0.25 2 PLC ±0.15 3 PLC ±- 4 PLC ±- ANGLES ±-	APVD ALEX CAI 22AUG2012		
	PRODUCT SPEC 108-2286		
	APPLICATION SPEC 114-13218	SIZE A1 / CAGE CODE 00779 / DRAWING NO C-2170402	RESTRICTED TO -
MATERIAL - -	WEIGHT -		
FINISH - -	Customer Drawing	SCALE 1:1 / SHEET 3 OF 4	REV A

4805 (3/11)

THIS DRAWING IS UNPUBLISHED. RELEASED FOR PUBLICATION 2008
© COPYRIGHT 2008 TE CONNECTIVITY ALL RIGHTS RESERVED.

LOC	DIST
GP	00

REVISIONS

P	LTR	DESCRIPTION	DATE	DWN	APVD
	-	SEE SHEET 1	-	-	-

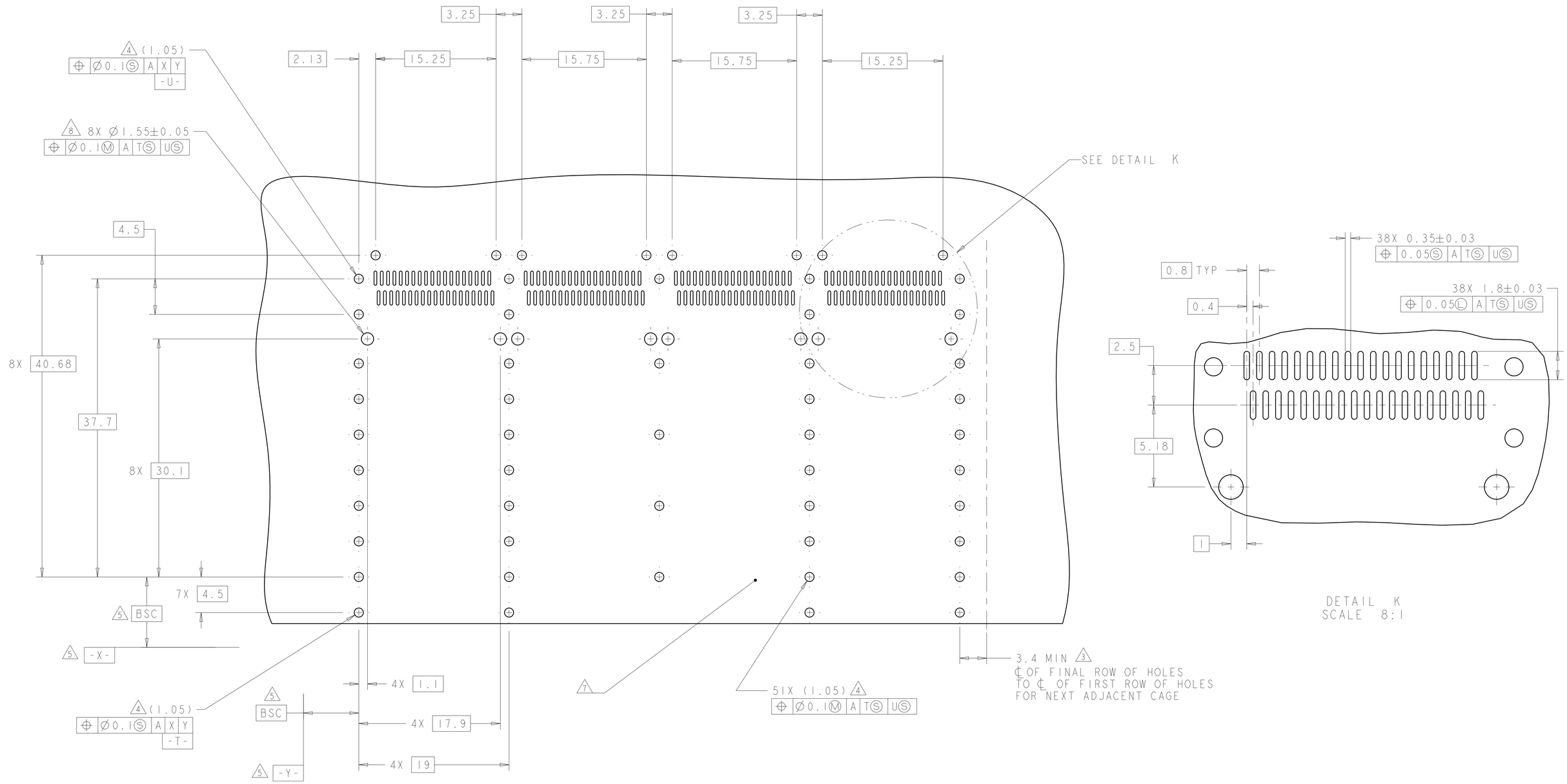

RECOMMENDED PC BOARD LAYOUT
BELLY TO BELLY CONFIGURATION
SEE SHEET 4 FOR COMPONENT
AND TRACE KEEP-OUTS
TOLERANCE:±0.05
SCALE 4:1

THIS PRODUCT HAS NOT COMPLETED VALIDATION/QUALIFICATION TESTING

THIS DRAWING IS A CONTROLLED DOCUMENT.

DIMENSIONS: mm

TOLERANCES UNLESS OTHERWISE SPECIFIED:
0 PLC ±-
1 PLC ±0.25
2 PLC ±0.15
3 PLC ±-
4 PLC ±-
ANGLES ±-

MATERIAL - -
FINISH - -

DWN JASON YANG 22AUG2012
CHK ALEX CAI 22AUG2012
APVD ALEX CAI 22AUG2012
PRODUCT SPEC 108-2286
APPLICATION SPEC 114-13218
WEIGHT -

TE Connectivity

NAME 1X4 QSFP, CAGE ASSEMBLY, W/O FLANGE -

SIZE	CAGE CODE	DRAWING NO	RESTRICTED TO
A1	00779	C-2170402	-

Customer Drawing SCALE 1:1 SHEET 4 OF 4 REV A

4805 (3/11)

ООО «ЛайфЭлектроникс» “LifeElectronics” LLC

ИНН 7805602321 КПП 780501001 Р/С 40702810122510004610 ФАКБ "АБСОЛЮТ БАНК" (ЗАО) в г.Санкт-Петербурге К/С 30101810900000000703 БИК 044030703

Компания «Life Electronics» занимается поставками электронных компонентов импортного и отечественного производства от производителей и со складов крупных дистрибьюторов Европы, Америки и Азии.

С конца 2013 года компания активно расширяет линейку поставок компонентов по направлению коаксиальный кабель, кварцевые генераторы и конденсаторы (керамические, пленочные, электролитические), за счёт заключения дистрибьюторских договоров

Мы предлагаем:

- *Конкурентоспособные цены и скидки постоянным клиентам.*
- *Специальные условия для постоянных клиентов.*
- *Подбор аналогов.*
- *Поставку компонентов в любых объемах, удовлетворяющих вашим потребностям.*

- *Приемлемые сроки поставки, возможна ускоренная поставка.*
- *Доставку товара в любую точку России и стран СНГ.*
- *Комплексную поставку.*
- *Работу по проектам и поставку образцов.*
- *Формирование склада под заказчика.*

- *Сертификаты соответствия на поставляемую продукцию (по желанию клиента).*
- *Тестирование поставляемой продукции.*
- *Поставку компонентов, требующих военную и космическую приемку.*
- *Входной контроль качества.*
- *Наличие сертификата ISO.*

В составе нашей компании организован Конструкторский отдел, призванный помогать разработчикам, и инженерам.

Конструкторский отдел помогает осуществить:

- *Регистрацию проекта у производителя компонентов.*
- *Техническую поддержку проекта.*
- *Защиту от снятия компонента с производства.*
- *Оценку стоимости проекта по компонентам.*
- *Изготовление тестовой платы монтаж и пусконаладочные работы.*

Тел: +7 (812) 336 43 04 (многоканальный)
Email: org@lifeelectronics.ru

www.lifeelectronics.ru